ព្រះរាជាណាចក្រកម្ពុជា
ជាតិ សាសនា ព្រះមហាក្សត្រ

Food and Agriculture Organization of the United Nations

This programme is co-funded by the European Union

ឧបករណ៍នេសាទសមុទ្រ
នៃព្រះរាជាណាចក្រកម្ពុជា

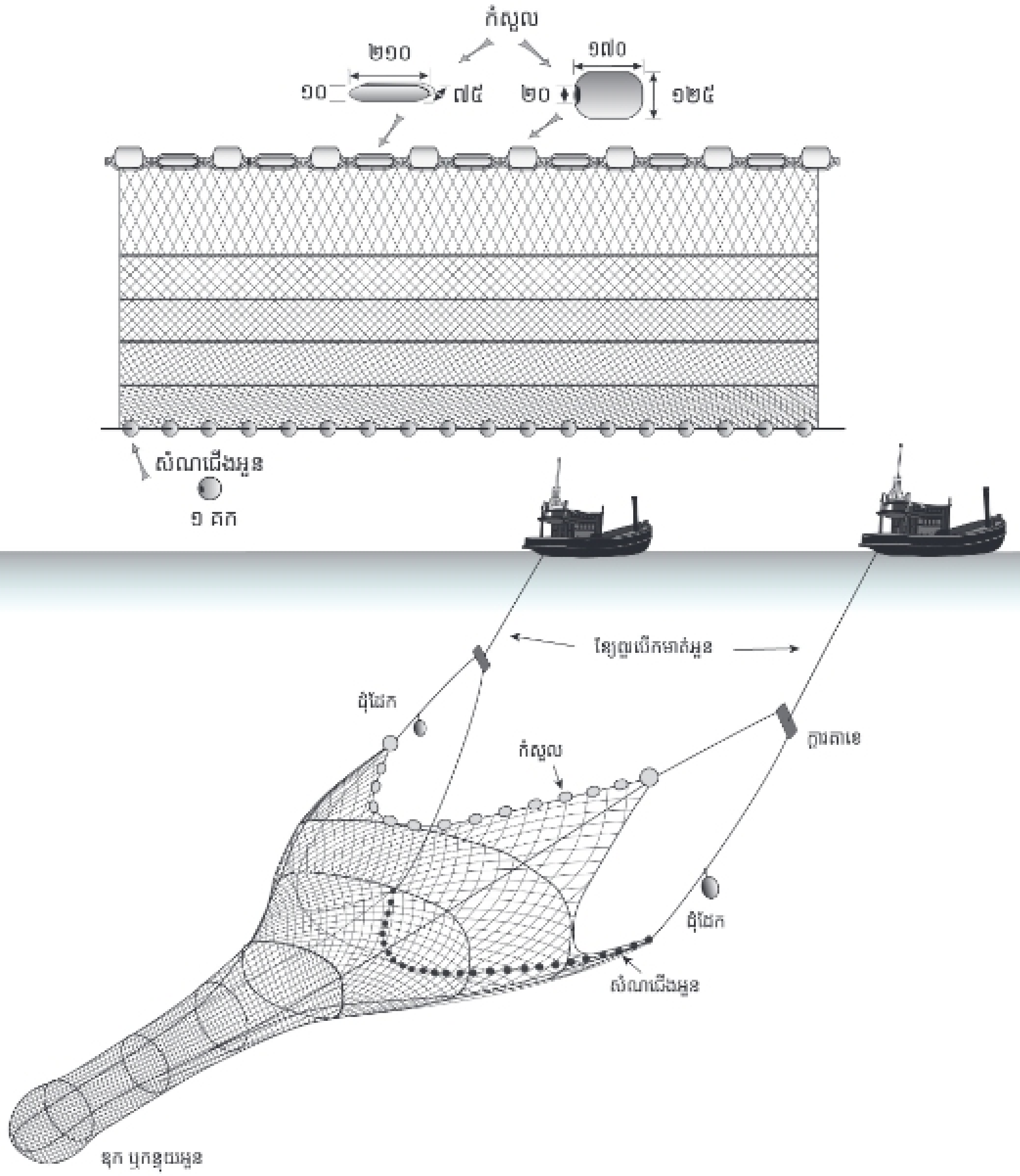

ឧបករណ៍នេសាទសមុទ្រ
នៃព្រះរាជាណាចក្រកម្ពុជា

រៀបចំចងក្រងដោយ

លោក **ឈុត ឈាណា**

លោក **ឡៀង សំអាត**

រចនា និងដំឡើងរូបភាពដោយ

លោក **ឈុត ឈាណា**

គុណភកថាបខ្មែក

លោក **ប៊ួយ រតនា**, លោក **ឈួន គិមឈា**, លោក **អ៊ុយ ជីខ**, លោក **ស៊ុំ គង់** និង
លោក **ឡៀង សំអាត** ឆ្នាំ ២០២៥ សៀវភៅឯកសារមានចំណងជើង៖
«ឧបករណ៍នេសាទសមុទ្រនៃព្រះរាជាណាចក្រកម្ពុជា»
ឧបត្ថម្ភដោយកម្មវិធីជំរុញកំណើនវិស័យជលផលប្រកបដោយចីរភាពនិងបរិយាប័ន្ន ផ្នែកនេសាទ។

ដំឡើងរូបគំនូរ ៖ លោក **ឈុត ឈាណា**
រចនា ៖ លោក **ឈុត ឈាណា**
អ៊ីមែល ៖ chheana.lotus@gmail.com
ជំនួយការ ៖ អ្នកស្រី **ជា សីលា**

C. Chhut, L. Sam Ath, B. Roitana, C Kimchhea, S. Kong and C. Seila (2025) Marine Fishing Gear. Fisheries Administration. Ministry of Agriculture, Forestry and Fisheries. Cambodia Programme for Sustainable an Inclusive Growth in the Fisheries Sector: Capture component (CAPFISH-Capture).

អារម្ភកថា

ផលនេសាទសមុទ្រមានការកើនឡើងក្នុងរយៈពេលប៉ុន្មានទសវត្សចុងក្រោយនេះ បានបង្កើតការងារនិងរួមចំណែកសន្តិសុខស្បៀងជាពិសេសដល់ប្រជាពលរដ្ឋតំបន់ឆ្នេរ។ ដែនសមុទ្រកម្ពុជាសម្បូរទៅដោយទីជម្រកវារិសត្វសំខាន់ៗ ដូចជា ព្រៃកោងកាង ផ្កាថ្ម និងស្មៅសមុទ្រនិងប្រភេទវារិសត្វដែលមានផលិតភាពខ្ពស់។ សកម្មភាពនេសាទនិងធនធានជលផលនៅតាមតំបន់ឆ្នេរនិងសមុទ្រក្រៅ កំពុងត្រូវបានរៀបចំគ្រប់គ្រងនិងអភិរក្ស ប្រកបដោយការទទួលខុសត្រូវខ្ពស់។ ដើម្បីអនុវត្តការទទួលខុសត្រូវសកម្មភាពទាំងនេះ រាជរដ្ឋាភិបាលបានអនុម័តវិធានការគ្រប់គ្រងថ្មីៗ ដូចជា គោលនយោបាយគ្រប់គ្រងជលផលសមុទ្រ (ឆ្នាំ២០១៩) ផែនការសកម្មភាពជាតិស្តីពីការបង្ការ ទប់ស្កាត់និងលុបបំបាត់ការនេសាទខុសច្បាប់ គ្មានរបាយការណ៍ និងគ្មានបញ្ញត្តិ ឆ្នាំ២០២០-២០២៤ ផែនការត្រួតពិនិត្យនិងអធិការកិច្ចជលផលសមុទ្រ ឆ្នាំ២០២០-២០២៤ និងការអនុម័តច្បាប់ស្តីពីជលផលឆ្នាំ២០២៥។

ឧបករណ៍នេសាទសមុទ្រត្រូវបានស្រាវជ្រាវ និងចងក្រងដាក់បញ្ចូលទៅក្នុងឧបសម្ព័ន្ធទី២ នៃច្បាប់ស្តីពីជលផល ដែលបានប្រកាសដាក់ឱ្យប្រើដោយព្រះរាជក្រមលេខ នស/រកម/០៦២៥/០២៨ នៅថ្ងៃទី២៨ ខែមិថុនា ឆ្នាំ២០២៥។ បន្ទាប់មករដ្ឋបាលជលផលបានរៀបចំអនុក្រឹតស្តីពីការគ្រប់គ្រងនិងអភិរក្សជលផលសមុទ្រ និងប្រកាសពាក់ព័ន្ធនានា។

សៀវភៅស្តីពីឧបករណ៍នេសាទសមុទ្រនេះ ជាឯកសារបង្អែកសម្រាប់មន្ត្រីរាជការពាក់ព័ន្ធ សិស្ស និស្សិត ប្រជានេសាទ និងប្រជាជនទូទៅ បានយល់ដឹងកាន់តែច្បាស់នូវប្រភេទ ឈ្មោះ រូបរាង និងប្រភេទវារិសត្វ ដែលត្រូវប្រើឧបករណ៍ចាប់នៅដែននេសាទសមុទ្រនៃព្រះរាជាណាចក្រកម្ពុជា។ ជាទីបញ្ចប់ខ្ញុំសង្ឃឹមថាសៀវភៅស្តីពីឧបករណ៍នេសាទសមុទ្រ ជាឯកសារបង្ហាញនិងណែនាំ ក្នុងការគ្រប់គ្រងការនេសាទសមុទ្រប្រកបដោយប្រសិទ្ធភាពខ្ពស់ ជាពិសេសគឺកិច្ចសហការជាមួយស្ថាប័នពាក់ព័ន្ធ ក្នុងការរៀបចំកំណត់ថ្លៃឈ្នួលដៃនេសាទ ការត្រួតពិនិត្យនិងអធិការកិច្ចការនេសាទ និងការពិន័យបទល្មើសនេសាទ។

ខ្ញុំសូមថ្លែងអំណរគុណយ៉ាងជ្រាលជ្រៅដល់ថ្នាក់ដឹកនាំ មន្ត្រីរដ្ឋបាលជលផល មន្ត្រីបច្ចេកទេសពាក់ព័ន្ធ ប្រជានេសាទ និងទីប្រឹក្សាអ្នកបច្ចេកទេសទាំងអស់ ដែលបានខិតខំប្រឹងប្រែងក្នុងការរៀបចំចងក្រងសៀវភៅនេះ និងសូមថ្លែងអំណរគុណ ជាពិសេសសហភាពអឺរ៉ុបដែលបានគាំទ្រថវិកានិងជំនួយបច្ចេកទេស តាមរយៈកម្មវិធីជំរុញកំណើនវិស័យជលផលប្រកបដោយចីរភាពនិងបរិយាប័ន្នផ្នែកនេសាទ។

ថ្ងៃសុក្រ ១៤រោច ខែមិគសិរ ឆ្នាំម្សាញ់ សប្តស័ក ព.ស.២៥៦៩

រាជធានីភ្នំពេញ ថ្ងៃទី១៩ ខែ ធ្នូ ឆ្នាំ២០២៥

ប្រតិភូរាជរដ្ឋាភិបាល ទទួលបន្ទុកជា

ប្រធានរដ្ឋបាលជលផល

ពុំ សុជា

សេចក្ដីផ្ដើម

ការធ្វើជំរឿននាវានេសាទសមុទ្រឆ្នាំ២០១៨ បានបង្ហាញថាឧបករណ៍នេសាទសមុទ្រសំខាន់ៗ មានចំនួន ៣៣ប្រភេទ ដូចជាអួនអូស លបក្ដាម មងក្ដាម មងត្រី (មងត្រីផ្សេងៗ បានរាយការណ៍បញ្ចូលគ្នា) លបប្រីស១០០ មងបង្គា សន្ទូចរនងអូសមឹក រនងខ្សែចាប់មឹកពីង៣ង ឈិបយន្ត នេសាទដោយដៃ ឈ្នាងអូសគ្រែងឈាម លបត្រី សន្ទូច អួនកាកឹម លបមឹក ស្ន ផ្ទុងផាង សន្ទូចរនងស្រទាប់បាត មុជជីក គ្រំជីរុំ (អយស្ទ័រ) អួនហ៊ុម មងបង្កងកណ្ដប លបបង្គា ឈិបអូសគី ឈ្នាងជួសក្ដាម សន្ទូចរនងត្រី អួនហោះ (អួនអូសត្រី) សន្ទូចរនងបបែលស្រទាប់បាត អួនហ៊ុមក្បែរឆ្នេរ អួនទិត មងហ៊ុម ឈ្នាងក្ដាម សំណាញ់ និង លបខ្សែ។

ដើម្បីរៀបចំស្រាវជ្រាវនិងចងក្រងឧបករណ៍នេសាទសមុទ្រតាមលក្ខណៈបច្ចេកទេស រដ្ឋបាលជលផលបានសហការណ៍ជាមួយក្រុមទីប្រឹក្សាអង្គការ FAO បានរៀបចំវគ្គបណ្ដុះបណ្ដាលបច្ចេកទេសស្រាវជ្រាវដល់មន្ត្រីរដ្ឋបាលជលផលថ្នាក់ជាតិ និងមន្ត្រីជលផលខណ្ឌរដ្ឋបាលជលផលតំបន់ឆ្នេរទាំងបួន ក្នុងឆ្នាំ ២០២២។ បន្ទាប់មកក្រុមការងារស្រាវជ្រាវឧបករណ៍នេសាទសមុទ្រ បានចុះស្រាវជ្រាវនិងចងក្រង និងបាន រៀបចំឯកសារនៅក្នុងតារាងបញ្ជីឈ្មោះឧបករណ៍នេសាទសមុទ្រតែប៉ុណ្ណោះ។

ក្នុងឆ្នាំ២០២៣ រដ្ឋបាលជលផលបានសហការណ៍ជាមួយក្រុមទីប្រឹក្សាអង្គការ FAO បានរៀបចំសិក្ខាសាលាពិគ្រោះយោបល់ជាមួយខណ្ឌរដ្ឋបាលជលផល និងប្រជានេសាទតំបន់ឆ្នេរទាំងបួន ដើម្បីពិភាក្សា ផ្ទៀងផ្ទាត់ប្រភេទឧបករណ៍នេសាទសមុទ្រដែលបានរកឃើញកន្លងមក និងកំណត់ប្រភេទ និងប្រវែង ឧបករណ៍នេសាទដែលត្រូវបង់ថ្លៃឈ្នួលនេសាទ និងប្រភេទឧបករណ៍នេសាទសមុទ្រហាមឃាត់ពីមុន ស្នើដាក់ឱ្យស្របច្បាប់វិញដោយតម្រូវតាមលក្ខខ័ណ្ឌមួយចំនួន ដូចជាកំណត់កន្លែងនេសាទនិងទំហំក្រឡាមង/អួន។

ក្នុងឆ្នាំ២០២៤ ឧបករណ៍នេសាទសមុទ្រ ត្រូវបានសម្រេចឱ្យបញ្ចូលក្នុងឧបសម្ព័ន្ធទី២ នៃច្បាប់ស្ដីពីជលផល។ ក្នុងតារាងឧបសម្ព័ន្ធទី២.ខ. ស្ដីពីឧបករណ៍នេសាទសមុទ្រ៖ ប្រភេទ ឈ្មោះ រូបរាង និងប្រភេទវារីសត្វ ដែលចាប់បាន គឺមិនមានជារូបភាព និងរូបថតទេ។

នៅទីបញ្ចប់ រដ្ឋបាលជលផលបានសហការណ៍ជាមួយទីប្រឹក្សាបច្ចេកទេសគូរ និងថតរូបឧបករណ៍ នេសាទ និងរៀបចំចងក្រងសៀវភៅឧបករណ៍នេសាទសមុទ្រ យោងតាមតារាងឧបសម្ព័ន្ធស្ដីពីឧបករណ៍ នេសាទសមុទ្រ ដកស្រង់ចេញពីច្បាប់ស្ដីពីជលផល និងបានចុះស្រាវជ្រាវជាមួយទីប្រឹក្សាអង្គការ FAO មន្ត្រីខណ្ឌរដ្ឋបាលជលផល និងប្រជានេសាទតំបន់ឆ្នេរទាំងបួន ដែលចាប់ផ្ដើមក្នុងខែកក្កដា និងបានបញ្ចប់ ក្នុងខែកញ្ញា ឆ្នាំ២០២៥នេះ។

សេចក្ដីថ្លែងអំណរគុណ

សៀវភៅនេះ ជាឯកសារសំខាន់មួយ ក្នុងចំណោមឯកសារសំខាន់ៗជាច្រើនរបស់គម្រោង «កម្មវិធីជំរុញកំណើនវិស័យជលផលប្រកបដោយចីរភាពនិងបរិយាប័ន្ន ផ្នែកនេសាទ» នៃរដ្ឋបាលជលផល ក្រោមជំនួយឧបត្ថម្ភថវិកាពីសហភាពអឺរ៉ុបនិងផ្តល់បច្ចេកទេសដោយអង្គការ FAO។

ការរៀបចំចងក្រងសៀវភៅនេះឡើង ពិតជាពុំអាចសម្រេចបានជោគជ័យបានឡើយ ប្រសិនបើគ្មានការចូលរួមសហការណ៍ពីមន្ត្រីរដ្ឋបាលជលផល និងខណ្ឌរដ្ឋបាលជលផលទាំងបួនតាមតំបន់ឆ្នេរនៃព្រះរាជាណាចក្រកម្ពុជា។ ក្រុមការងារសូមថ្លែងអំណរគុណយ៉ាងជ្រាលជ្រៅជូនចំពោះ ឯកឧត្តម **ពុំ សុជា** ប្រតិភូរដ្ឋាភិបាល ទទួលបន្ទុករដ្ឋបាលជលផល ដែលបានផ្ដល់នូវការលើកទឹកចិត្តនិងការណែនាំ រហូតបានសម្រេចជាផ្លែផ្កាចំពោះការរៀបចំចងក្រងសៀវភៅនេះ។

យើងខ្ញុំសូមថ្លែងអំណរគុណចំពោះ លោក បួយ រតនា អនុប្រធានរដ្ឋបាលជលផល លោក ឈួន គិមឈា អនុប្រធាននាយកដ្ឋានកិច្ចការជលផល លោក អ៊ុយ ជីង អនុប្រធាននាយកដ្ឋានកិច្ចការជលផល លោក គុជ វីរៈ នាយខណ្ឌរដ្ឋបាលជលផលកែប លោក ស សូរិន នាយខណ្ឌរដ្ឋបាលជលផលកំពត លោក ឯម ភា នាយខណ្ឌរដ្ឋបាលជលផលកំពង់សោម លោក សេង ប៊ុណ្ណា នាយខណ្ឌរដ្ឋបាលជលផលកោះកុង។ លោក ស៊ុំ គង់ ប្រធានការិយាល័យនេសាទសមុទ្រ លោក គង់ សុវណ្ណសាយ លោក ឈន សុខលាង លោក ខែម ហេង លោក ស្រួយ សៀងលី លោក អំ អឿន លោក ឈ ប៊ុនឈង់ និងលោក អ៊ុំ សក្កា រដ្ឋបាលជលផល/អធិការដ្ឋានរដ្ឋបាលជលផលសមុទ្រ ដែលបានចុះប្រមូលព័ត៌មានឧបករណ៍នេសាទសមុទ្រកន្លងមក និងបានជួយសម្របសម្រួលទំនាក់ទំនងទៅខណ្ឌរដ្ឋបាលជលផលទាំង៤ ក្នុងខេត្តតំបន់ឆ្នេរ គឺខេត្តកែប កំពត ក្រុងព្រះសីហនុ និងខេត្តកោះកុង ក្នុងពេលក្រុមការងារបានចុះទៅស្រាវជ្រាវឧបករណ៍នេសាទសមុទ្រ ដែលមាននៅក្នុងសៀវភៅនេះ (ឧបករណ៍នេសាទសមុទ្រ ដែលមានចែងក្នុងឧបសម្ព័ន្ធច្បាប់ស្តីពីជលផល) ដោយមានការជួយជ្រោមជ្រែងផ្នែកបច្ចេកទេសឧបករណ៍នេសាទសមុទ្រពីទីប្រឹក្សាអង្គការ FAO គឺលោក Marcel Kroese លោក ឡេង សំអាត និងលោក ផែន ប៊ុនធឿន។ លោក ឈុត ឈាណា អ្នករៀបចំចងក្រង ថតរូបផលនេសាទ និងឧបករណ៍នេសាទសមុទ្រ ព្រមទាំងគូររូបឧបករណ៍នេសាទសមុទ្រទាំងអស់នេះ និងលោកស្រី ជា សីលា បានចូលរួមចុះសិក្សាស្រាវជ្រាវនិងស្វែងរកឧបករណ៍នេសាទតាមតំបន់ឆ្នេរ ក្នុងខេត្តទាំងបួន។

យើងខ្ញុំក៏សូមថ្លែងអំណរគុណដល់មន្ត្រីខណ្ឌរដ្ឋបាលជលផល ដែលបានចូលរួមប្រមូលព័ត៌មានឧបករណ៍នេសាទ ក្នុងខេត្តតំបន់ឆ្នេរទាំងបួន ដែលមានរាយឈ្មោះដូចខាងក្រោម៖

ខណ្ឌរដ្ឋបាលជលផលកែប៖ លោក ចក់ ស៊ីនាថ លោកស្រី សុខ សុភា លោក អាន រិទ្ធី លោក យ៉ុន សារួន ព្រមទាំងប្រជានេសាទខេត្តកែប។

ខណ្ឌរដ្ឋបាលជលផលកំពត៖ លោក អន ថា លោក គ្រាន បូលិ លោក ទាវ ថន លោក ង៉ែត សុជីវ័ន្ត ព្រមទាំងប្រជានេសាទខេត្តកំពត។

ខណ្ឌរដ្ឋបាលជលផលកំពង់សោម៖ លោក ឃិន សារ៉ាវុធ លោក ញ៉ូញ អ៊ុក លោក សុខ បាន លោក អ៊ុក សំអន លោក កង ម៉ាក្សី លោក ឈុន ថុល លោក ជឹម ចំរើន ព្រមទាំងប្រជានេសាទខេត្តកំពង់សោម។

ខណ្ឌរដ្ឋបាលជលផលកោះកុង៖ លោក ហ៊ិន ឡា លោក ថៃ សារិន លោក មុត សាខន លោក វ៉ាន់ ថុង លោក នូ ង៉ុយ លោក ចាន់ សុភី និងលោក លី ដារ៉ា ព្រមទាំងប្រជានេសាទខេត្តកោះកុង។

យើងខ្ញុំសូមកោតសរសើរចំពោះ លោក ឈុត ឈាណា នូវស្នាដៃរៀបចំរូបភាព គំនូរ និងរចនាសៀវភៅនេះឡើង។ គុណភាពនៃសៀវភៅនេះ នឹងបញ្ជាក់ពីស្នាដៃជំនាញ និងការខិតខំប្រឹងប្រែងក្នុងការបំពេញការងាររបស់គាត់។

C. Chhut, L. Sam Ath, B. Roitana, C Kimchhea, S. Kong and C. Seila (2025) Marine Fishing Gear. Fisheries Administration. Ministry of Agriculture, Forestry and Fisheries. Cambodia Programme for Sustainable an Inclusive Growth in the Fisheries Sector: Capture component (CAPFISH-Capture).

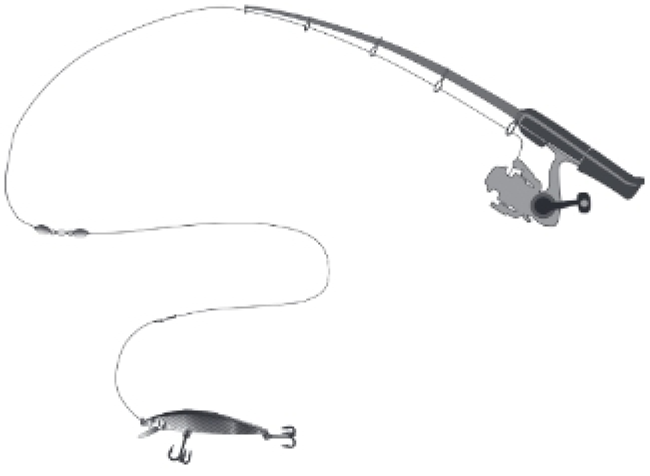

មាតិកា

អារម្ភកថា i

សេចក្តីផ្តើម ii

សេចក្តីថ្លែងអំណរគុណ iii

តារាង ខ. ឧបករណ៍នេសាទសមុទ្រ viii

ឧបករណ៍នេសាទសមុទ្រខ្នាតតូច ១

១. សាង ២

២. សម (ស្ន) ៣

៣. ច្បូក ៤

៤. កង្វារ ៥

៥. ព្រួញបាញ់ ៦

៦. ឈិបរុញដោយដៃ ៧

៧. ឈិបរុញគី ឬរង្វះគី (ប្រើដោយដៃ) ៨

៨. ថ្នងដងគី (ប្រើដោយដៃ) ៩

៩. ថ្នងដងមឹក (ប្រើដោយដៃ) ១០

១០. សំណាញ់ ១១

១១. អញ្ចង ១២

១២. រនាស់ ឬឈ្នាងអូសគ្រែងឈាម (ប្រើដោយដៃ) ១៣

១៣. ផ្ទុងផាង ១៤

១៤. ឈ្នក់ក្តាម ១៥

១៥. លបរួមផ្សំរបាំងព្រួល ឬសាច់អួន ១៦

១៦. សន្ទូច ១៧

១៧. សន្ទូចមឹក ១៨

១៨. សន្ទូចត្រីបេកា ១៩

ឧបករណ៍នេសាទសមុទ្រខ្នាតតូច និងមធ្យម ២១

១៩. សន្ទូចរនងត្រី ២២
២០. សន្ទូចរនងបបែល ២៣
២១. សន្ទូចរនងមឹក ២៤
២២. រនងផ្អាក់មឹក ២៥
២៣. មងត្រីចម្រុះ ២៦
២៤. មងត្រីក្បក ២៧
២៥. មងត្រីឆ្កង់ ២៨
២៦. មងត្រីក្អុក ២៩
២៧. មងត្រីអណ្តាតឆ្កែ ៣០
២៨. មងត្រីចាប ៣១
២៩. មងបបែល ៣២
៣០. មងត្រីព្រលួស ៣៣
៣១. មងត្រីប្រខុប ឬត្រីកាម៉យ ៣៤
៣២. មងត្រីកាប៉ាស់ ឬត្រីដូវអង្ករ ៣៥
៣៣. មងត្រីក្បាន្ត (ត្រីចំម៉ក់) ៣៦
៣៤. មងត្រីផ្ទោង ៣៧
៣៥. មងត្រីកន្ទាំង ៣៨
៣៦. មងក្តាម ៣៩
៣៧. មងប៉ាកាំង ឬបង្កងកណ្តូប ៤០
៣៨. មងត្រីកាម៉ុង ៤១
៣៩. មងត្រីកន្ទុយរឹង ៤២
៤០. មងត្រីកាវ៉ាវ ៤៣
៤១. មងត្រីបេកា ៤៤
៤២. ត្រីសំប៉ាន (ត្រីកាឡាំង) ៤៥
៤៣. មងត្រីគូន (ត្រីសាឌីន) ៤៦
៤៤. អួនត្រីស ៤៧
៤៥. អួនត្រីកាឡេងតេង ៤៨
៤៦. មងបង្គា៣ជាន់ ៤៩
៤៧. មងបង្គា១ជាន់ ៥០
៤៨. មងហ៊ុម ៥១

៤៩. លបមឹក ៥២
៥០. លបក្តាម ៥៣
៥១. លបត្រី ៥៤
៥២. លបត្រីតុកកែ ៥៥
៥៣. លបប្រើសច្រើន ឬកន្ទុយកណ្តុរ ៥៦
៥៤. អួនហ៊ុមកៀនច្រាំង... ៥៧
៥៥. អួនខ្វៃ ឬមងខ្វៃ ៥៨
៥៦. អួនកេរ ឬមងកេរ ៥៩
៥៧. ឈិបយន្ត ៦០
៥៨. ឈ្នាងអូសគ្រែង គ្រុំ ឬលៀស ៦១
៥៩. ឈ្នាងអូសគ្រុំក្រឡាហូល... ៦២

ឧបករណ៍នេសាទសមុទ្រខ្នាតមធ្យម និងធំ ៦៣
៦០. អួនអូស ៦៤
៦១. អួនទិត ៦៥
៦២. អួនហ៊ុមរួមផ្សំភ្លើង ៦៦
៦៣. អួនកាកឹម ៦៧
៦៤. អួនអូសគូ ៦៨

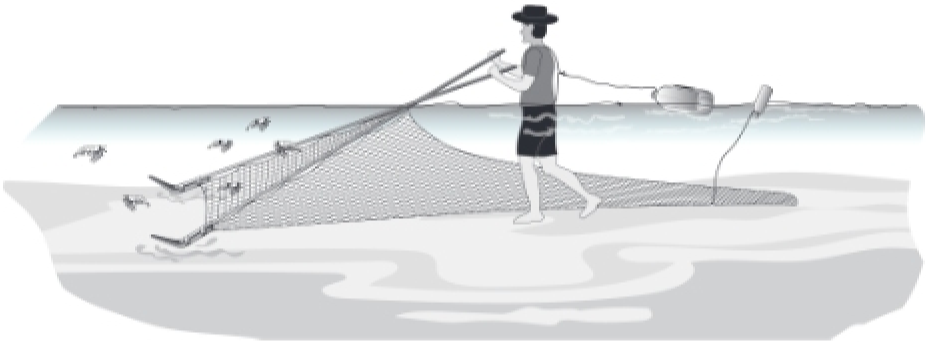

តារាងឧបសម្ព័ន្ធទី២ នៃច្បាប់ស្តីពីជលផល៖
ប្រភេទឧបករណ៍នេសាទ នាវានេសាទ និងនាវានេសាទពាក់ព័ន្ធ

តារាងខ. ឧបករណ៍នេសាទសមុទ្រ

ក. ឧបករណ៍នេសាទខ្នាតធំ			ខ. ឧបករណ៍នេសាទខ្នាតមធ្យម			គ. ឧបករណ៍នេសាទខ្នាតតូច		
ល.រ	ឈ្មោះឧបករណ៍នេសាទ	លក្ខណៈនិងបញ្ញត្តច្បាប់	ល.រ	ឈ្មោះឧបករណ៍នេសាទ	លក្ខណៈនិងបញ្ញត្តច្បាប់	ល.រ	ឈ្មោះឧបករណ៍នេសាទ	លក្ខណៈនិងបញ្ញត្តច្បាប់
១*	អួនអូស	ប្រវែងទូក≥២៤ម ក្រឡាអួន≥១,៥សម នេសាទសមុទ្រក្រៅ	៤០*	អួនអូស	ប្រវែងទូក<២៤ម ក្រឡាអួន≥១,៥សម នេសាទតាមឆ្នេរក្នុងតំបន់កំណត់និងសមុទ្រក្រៅ			
៥*	អួនអូសគូ	កន្ទុយថ្នក់អួន ≥១,៥សម នេសាទសមុទ្រក្រៅ						
២	អួនទិត	ប្រវែងអួន>៥០០ម ក្រឡាអួន≥៣សម នេសាទសមុទ្រក្រៅ	៤១	អួនទិត	ប្រវែងអួន≤៥០០ម ក្រឡាអួន≥៣សម នេសាទសមុទ្រក្រៅ			
៣	អួនហ៊ុំព័ទ្ធមធ្យូភ្លើង	ប្រវែងអួន>៥០០ម ក្រឡាអួន≥៣,៥សម នេសាទសមុទ្រក្រៅ	៤២	អួនហ៊ុំព័ទ្ធមធ្យូភ្លើង	ប្រវែងអួន≤៥០០ម ក្រឡាអួន≥៣,៥សម នេសាទសមុទ្រក្រៅ			
៤	អួនកាកឹម	ប្រវែងអួន>៥០០ម ក្រឡាអួន≥០,៥សម នេសាទសមុទ្រក្រៅ	៤៣	អួនកាកឹម	ប្រវែងអួន≤៥០០ម ក្រឡាអួន≥០,៥សម នេសាទសមុទ្រក្រៅ			
			៤៤	អួនហ៊ុំកៀនច្រាំង	ប្រវែងអួន>២០០ម ក្រឡាអួន≥៣សម	៥៦*	អួនហ៊ុំកៀនច្រាំង	ប្រវែងអួន≤២០០ម ក្រឡាអួន≥៣សម
			៤៥	អួនខ្ទរ ឬបង់ខ្ទរ	ប្រវែងអួន>២០០ប ក្រឡាអួន≥៣សប	៥៧	អួនខ្ទរ ឬបង់ខ្ទរ	ប្រវែងអួន≤២០០ប ក្រឡាអួន≥៣សប
			៤៦	អួនកេរ ឬមងកេរ	ប្រវែងអួន>២០០ម ក្រឡាអួន≥៣សប	៥៨	អួនកេរ ឬមងកេរ	ប្រវែងអួន≤២០០ម ក្រឡាអួន≥៣សប
			៤៧	អួនត្រីកាឡេងតេង	ប្រវែងអួន>២០០ម ក្រឡាអួន≥១,៥សម	៤៥	អួនត្រីកាឡេងតេង	ប្រវែងអួន≤២០០ម ក្រឡាអួន≥១,៥សម
			២៩	អួនត្រីស	ប្រវែងអួន>២០០ប ក្រឡាអួន≥២,៥សម	៤៤	អួនត្រីស	ប្រវែងអួន≤២០០ប ក្រឡាអួន≥២,៥សម
						១៦	សន្ទូច	-
						១៧	សន្ទូចមឹក	-
						១៨	សន្ទូចត្រីបេកា	-
			១	សន្ទូចរនងត្រី	សន្ទូច>១៥០០ផ្លែ	១៩	សន្ទូចរនងត្រី	សន្ទូច≤១៥០០ផ្លែ
			២	សន្ទូចរនងបបែល	សន្ទូច>១៥០០ផ្លែ	២០	សន្ទូចរនងបបែល	សន្ទូច≤១៥០០ផ្លែ
			៣	សន្ទូចរនងមឹក	សន្ទូច>១៥០០ផ្លែ	២១	សន្ទូចរនងមឹក	សន្ទូច≤១៥០០ផ្លែ
			៤	រនងធ្លាក់មឹក	សំបកខ្យង >១៥០០គ្រាប់	២២	រនងធ្លាក់មឹក	សំបកខ្យង ≤១៥០០គ្រាប់
			៥	ឈិបយន្ត	ក្រឡាអួន≥២សម			
						៦	ឈិបរុញដោយដៃ	ក្រឡាឈិប ≥១,៥សម
						៧	ឈិបរុញគី ឬចង្វះគី	ប្រើដោយដៃ

			១២	នោសឬឈ្នាងអួស ត្រែងឈោម	ប្រើដោយដៃ ក្រឡា≥២សម
៦	ឈ្នាងអួសត្រែង គ្រំ ឬជៀវៈ	មាត់ឈ្នាង≤១,២ម ក្រឡាឈ្នាង≥២សម			
៧	ឈ្នាងអួស គ្រំក្រឡាហ្វូល	មាត់ឈ្នាង≤១,២ម ក្រឡាឈ្នាង≥១,២សម			
៨	មងត្រីចម្រុះ	ប្រវែងមង>២០០០ម ក្រឡាមង≥៣,៥សម	២៣	មងត្រីចម្រុះ	ប្រវែងមង≤២០០០ម ក្រឡាមង≥៣,៥សម
៩	មងត្រីក្បក	ប្រវែងមង>២០០០ម ក្រឡាមង≥៣,៥សម	២៤	មងត្រីក្បក	ប្រវែងមង≤២០០០ម ក្រឡាមង≥៣,៥សម
១០	មងត្រីធ្លង់	ប្រវែងមង>២០០០ម ក្រឡាមង≥១០សម	២៥	មងត្រីធ្លង់	ប្រវែងមង≤២០០០ម ក្រឡាមង≥១០សម
១១	មងត្រីក្អក	ប្រវែងមង>២០០០ម ក្រឡាមង≥៨សម	២៦	មងត្រីក្អក	ប្រវែងមង≤២០០០ម ក្រឡាមង≥៨សម
១២	មងត្រីអណ្តាតឆ្កែ	ប្រវែងមង>២០០០ម ក្រឡាមង≥៤សម	២៧	មងត្រីអណ្តាតឆ្កែ	ប្រវែងមង≤២០០០ម ក្រឡាមង≥៤សម
១៣	មងត្រីតាប	ប្រវែងមង>២០០០ម ក្រឡាមង≥៦សម	២៨	មងត្រីតាប	ប្រវែងមង≤២០០០ម ក្រឡាមង≥៦សម
១៤	មងបបែល	ប្រវែងមង>២០០០ម ក្រឡាមង≥១៥សម	២៩	មងបបែល	ប្រវែងមង≤២០០០ម ក្រឡាមង≥១៥សម
១៥	មងត្រីព្រលូស	ប្រវែងមង>២០០០ម ក្រឡាមង≥២.៥សម	៣០	មងត្រីព្រលូស	ប្រវែងមង≤២០០០ម ក្រឡាមង≥២,៥សម
១៦	មងត្រីប្រឧប/ ត្រីកាម៉យ	ប្រវែងមង>២០០០ម ក្រឡាមង≥៣,៥សម	៣១	មងត្រីប្រឧប/ ត្រីកាម៉យ	ប្រវែងមង≤២០០០ម ក្រឡាមង≥១០សម
១៧	មងត្រីកាប៉ាស់/ ដូរអង្គរ	ប្រវែងមង>២០០០ម ក្រឡាមង≥៤សម	៣២	មងត្រីកាប៉ាស់/ ដូរអង្គរ	ប្រវែងមង≤២០០០ម ក្រឡាមង≥៤សម
១៨	មងត្រីក្បាន	ប្រវែងមង>២០០០ម ក្រឡាមង≥៣សម	៣៣	មងត្រីក្បាន	ប្រវែងមង≤២០០០ម ក្រឡាមង≥៣សម
១៩	មងត្រីផ្ទោង	ប្រវែងមង>២០០០ម ក្រឡាមង≥២.៥សម	៣៤	មងត្រីផ្ទោង	ប្រវែងមង≤២០០០ម ក្រឡាមង≥២,៥សម
២០	មងត្រីកន្លាំង	ប្រវែងមង>២០០០ម ក្រឡាមង≥៤សម	៣៥	មងត្រីកន្លាំង	ប្រវែងមង≤២០០០ម ក្រឡាមង≥៤សម
២១	មងក្តាម	ប្រវែងមង>២០០០ម ក្រឡាមង≥៨សម	៣៦	មងក្តាម	ប្រវែងមង≤២០០០ម ក្រឡាមង≥៨សម
២២	មងប៉ាកាំង/ បង្កងកណ្តប	ប្រវែងមង>២០០០ម ក្រឡាមង≥៨សម	៣៧	មងប៉ាកាំង/ បង្កងកណ្តប	ប្រវែងមង≤២០០០ម ក្រឡាមង≥៨សម
២៣	មងត្រីកាម៉ុង	ប្រវែងមង>២០០០ម ក្រឡាមង≥៣,៥សម	៣៨	មងត្រីកាម៉ុង	ប្រវែងមង≤២០០០ម ក្រឡាមង≥៣,៥សម
២៤	មងត្រីកន្ទុយរឹង	ប្រវែងមង>២០០០ម ក្រឡាមង≥៤សម	៣៩	មងត្រីកន្ទុយរឹង	ប្រវែងមង≤២០០០ម ក្រឡាមង≥៤សម

២៥	មងត្រីកាវ៉	ប្រវែងមង>២០០០ម ក្រឡាមង≥៧សម	៤០	មងត្រីកាវ៉	ប្រវែងមង≤២០០០ម ក្រឡាមង≥៧សម
២៦	មងត្រីបេកា	ប្រវែងមង>២០០០ម ក្រឡាមង≥៨សម	៤១	មងត្រីបេកា	ប្រវែងមង≤២០០០ម ក្រឡាមង≥៨សម
២៧	មងត្រីសំប៉ាន	ប្រវែងមង>២០០០ម ក្រឡាមង≥១០សម	៤២	មងត្រីសំប៉ាន	ប្រវែងមង≤២០០០ម ក្រឡាមង≥១០សម
២៨	មងត្រីគូន	ប្រវែងមង>២០០០ម ក្រឡាមង≥២,៥សម	៤៣	មងត្រីគូន	ប្រវែងមង≤២០០០ម ក្រឡាមង≥២,៥សម
៣០	មងបង្គា៣ជាន់	ប្រវែងមង>២០០០ម ក្រឡាមង≥៣,៥សម	៤៦	មងបង្គា៣ជាន់	ប្រវែងមង≤២០០០ម ក្រឡាមង≥៣,៥សម
៣១	មងបង្គា១ជាន់	ប្រវែងមង>២០០០ម ក្រឡាមង≥៣,៥សម	៤៧	មងបង្គា១ជាន់	ប្រវែងមង≤២០០០ម ក្រឡាមង≥៣,៥សម
៣២	មងហ៊ឹម	ប្រវែងមង>១០០ម ក្រឡាមង≥៣សម	៤៨	មងហ៊ឹម	ប្រវែងមង≤១០០ម ក្រឡាមង≥៣សម
៣៣	លបមឹក	ចំនួន>១០០លប ក្រឡាលប≥៦សម	៤៩	លបមឹក	ចំនួន≤១០០លប ក្រឡាលប≥៦សម
៣៤	លបក្ដាម	ចំនួន>១០០០លប ក្រឡាលប≥៦សម	៥០	លបក្ដាម	ចំនួន≤១០០០លប ក្រឡាលប≥៦សម
៣៧	លបត្រី	ចំនួន>៣០លប ក្រឡាលប≥៦សម	៥៣	លបត្រី	ចំនួន≤៣០លប ក្រឡាលប≥៦សម
៣៨	លបត្រីតុកកែ	ចំនួន>៣០លប ក្រឡាលប≥៦សម	៥៤	លបត្រីតុកកែ	ចំនួន≤៣០លប ក្រឡាលប≥៦សម
៣៩	លបប្រើសច្រើន/ លបកន្ទុយកណ្ដុរ	ចំនួន>៣០លប ក្រឡាលប≥៣សម	៥៥	លបប្រើសច្រើន/ លបកន្ទុយកណ្ដុរ	ចំនួន≤៣០លប ក្រឡាលប≥៣សម
			១	សាង	-
			២	សម	-
			៣	ច្បូក	-
			៤	កន្ធ្វារ	-
			៥	ព្រួញបាញ់	ហាមនេសាទក្នុងតំបន់ផ្កាថ្ម/តំបន់ថ្មប៉ប្រះទឹក
			៨	ថ្នូងដងដី	ប្រើដោយដៃ
			៩	ថ្នូងដងទឹក	ប្រើដោយដៃ
			១០	សំណាញ់	ក្រឡា≥១,៥សម
			១១	អញ្ចង	ក្រឡា≥២សម
			១៣	ផ្ទុងផាង	ក្រឡា≥១,៥សម
			១៤	ឈ្នក់ក្ដាម	ក្រឡា≥១,៥សម
			១៥	លបរួមផ្សំរបាំងព្រួល ឬសាច់អួន	ចន្លោះត្រៀមឬស្សី ≥១,៥សម ចន្លោះត្រៀមសាច់អួន ≥២,៥សម

*លេខរៀងនៅក្នុងតារាង[illegible]

ឧបករណ៍នេសាទសមុទ្រ

ខ្នាតតូច

១. សាង

«សាង» គឺជាឧបករណ៍នេសាទខ្នាតតូច បែបបុរាណ។ ឧបករណ៍នេសាទនេះ ផលិតឡើងពីដែកមុខមុតស្រួច មានផ្លែង ផ្លែប្រវែង ១៥ស.ម មានចំនួន៥ តម្រៀបគ្នាជាជួរ ភ្ជាប់នឹងដងធ្វើពីឫស្សី ឬឈើ ប្រវែង ២-៣ម៉ែត្រ ប្រើសម្រាប់ចាក់ត្រី/វារីសត្វ ក្នុងតំបន់ទឹករាក់។

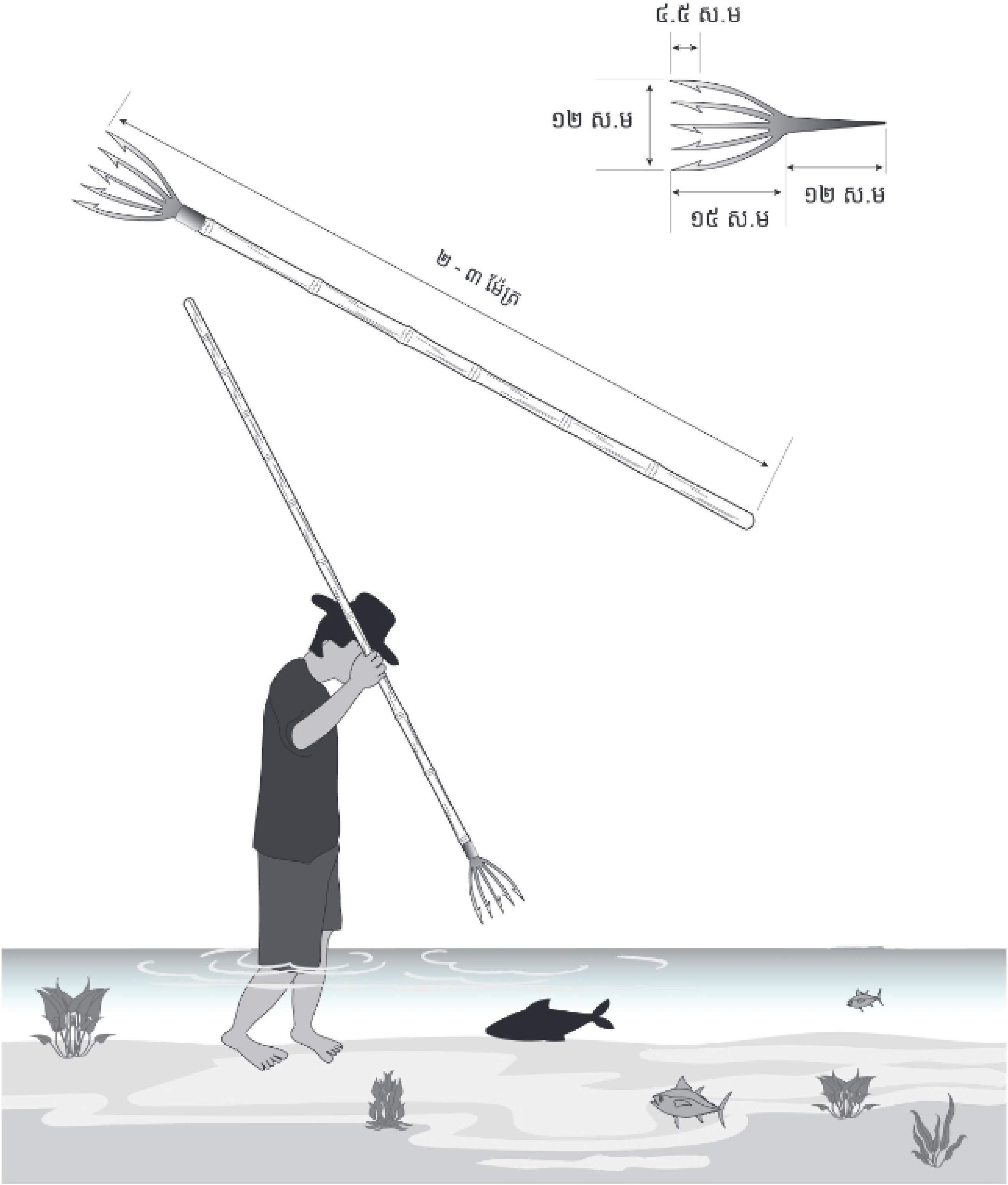

២. សម (ស្ន)

«ស្ន» គឺជាឧបករណ៍នេសាទខ្នាតតូច បែបបុរាណ។ ឧបករណ៍នេសាទនេះ ធ្វើពីដែកមុខមុតស្រួច មានងៀង ឬគ្មានងៀង ប្រវែង ១២០ស.ម មានខ្សែសម្រាប់ទាញយកត្រឡប់មកវិញ ក្រោយគប់ចេញ មួយប្រភេទទៀត មានភ្ជាប់នឹងដងធ្វើពីឬស្សី ឬឈើប្រវែង ១,៥-២ម៉ែត្រ។ ប្រើសម្រាប់គប់ ឬចាក់ត្រី/វារីសត្វក្នុងទឹក។

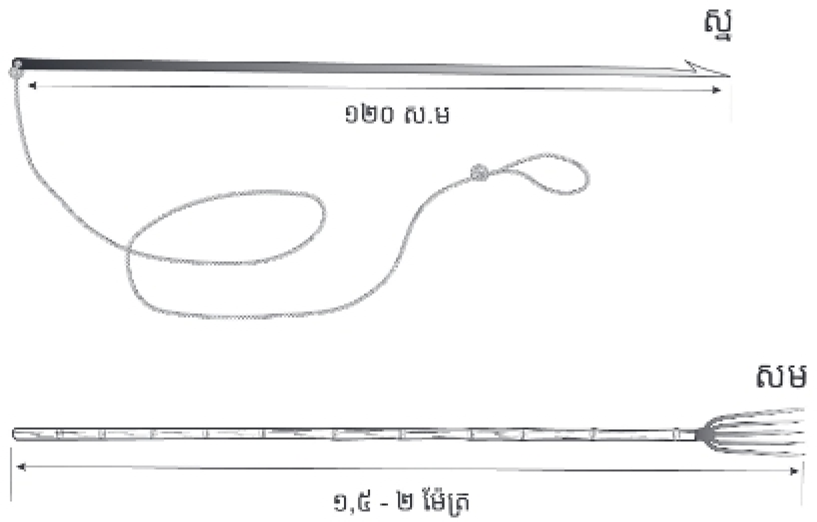

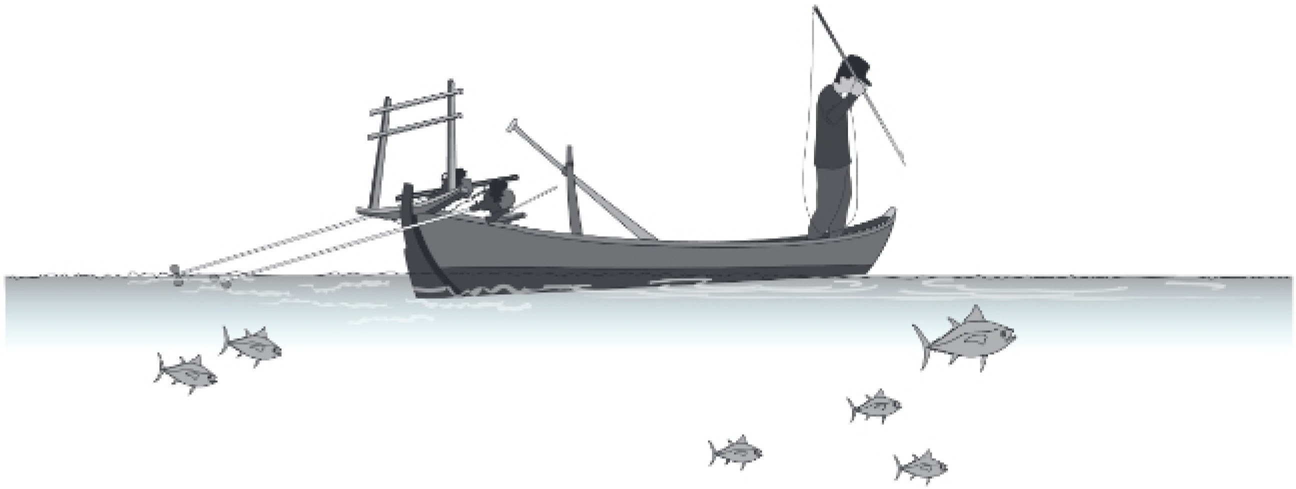

៣. ច្បូក

«ច្បូក» ជាឧបករណ៍នេសាទខ្នាតតូច បែបបុរាណ។ ឧបករណ៍នេសាទនេះ ផលិតឡើងពីដែកមុខមុតស្រួច គ្មានងៀង ប្រវែង ១៥សម ចំនួនពី ៤-៧ តម្រៀបគ្នាជាជួរ ភ្ជាប់ទៅនឹងដងឫស្សី ឬឈើ ប្រវែង ២-៣ម៉ែត្រ ប្រើសម្រាប់ចាក់ត្រី/បង្គា ក្នុងតំបន់ទឹករាក់។

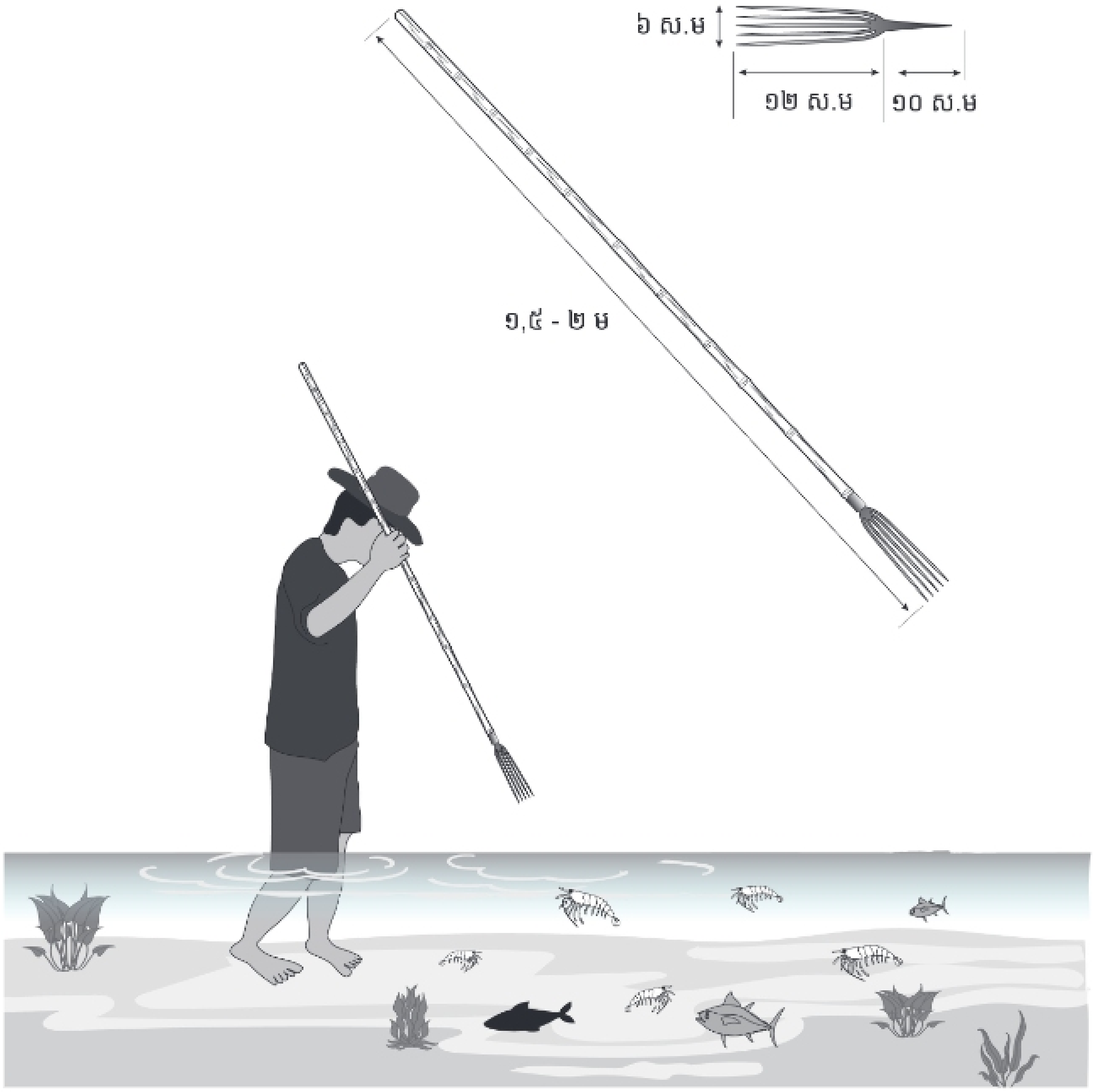

៤. កង្វារ

«កង្វារ» ជាឧបករណ៍នេសាទខ្នាតតូច បែបបុរាណ។ ឧបករណ៍នេសាទនេះ ផលិតឡើងពីដែក រាងដូចទំពក់ ភ្ជាប់ជាមួយដងអំពីឫស្សី ឬឈើ សម្រាប់កាន់។ គេប្រើឧបករណ៍នេះ សម្រាប់ខ្វារក្ដាម ឬត្រី ដែលលាក់ខ្លួន ក្នុងរន្ធនៅតាមព្រៃកោងកាង ឬតាមព្រែក។

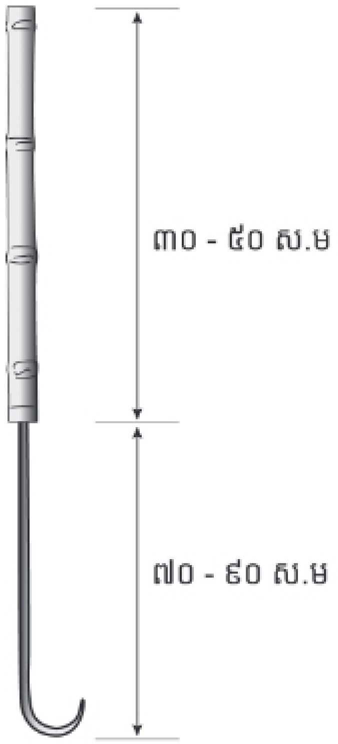

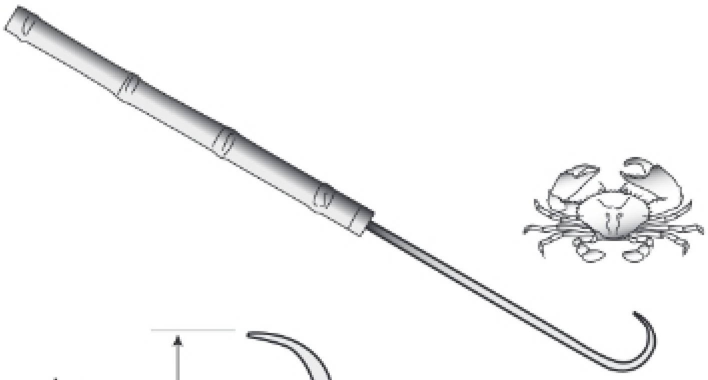

៥. ព្រួញបាញ់

"ព្រួញបាញ់» ជាឧបករណ៍នេសាទខ្នាតតូច ផលិតពីដែកមុតស្រួច មានងៀង រាងដូចផ្លែព្រួញ និងមានឧបករណ៍ជំនួយដូច ស្នា ធ្នូ ឬកាំភ្លើង ដែលមានបំពាក់កៅស៊ូយឺតសម្រាប់រុញផ្លែព្រួញទៅមុខពេលបាញ់ចេញ។ ផ្លែព្រួញត្រូវបានចងភ្ជាប់ដោយខ្សែដើម្បីទាញយកផ្លែព្រួញត្រឡប់មកវិញ ក្រោយបាញ់ចេញ។ អ្នកនេសាទ ប្រើឧបករណ៍នេះដោយបាញ់ពីលើគោក ឬពីលើទូក ឬមុជឬដើរក្នុងទឹកដើម្បីបាញ់ត្រី វារីសត្វ ក្នុងតំបន់ថ្ម ឬតំបន់ផ្កាថ្ម។ ប៉ុន្តែក្នុងច្បាប់ជលផល ឧបករណ៍នេះ មិនត្រូវបានអនុញ្ញាតឱ្យប្រើក្នុងតំបន់ផ្កាថ្ម/តំបន់ថ្មប៉ប្រះទឹកឡើយ។

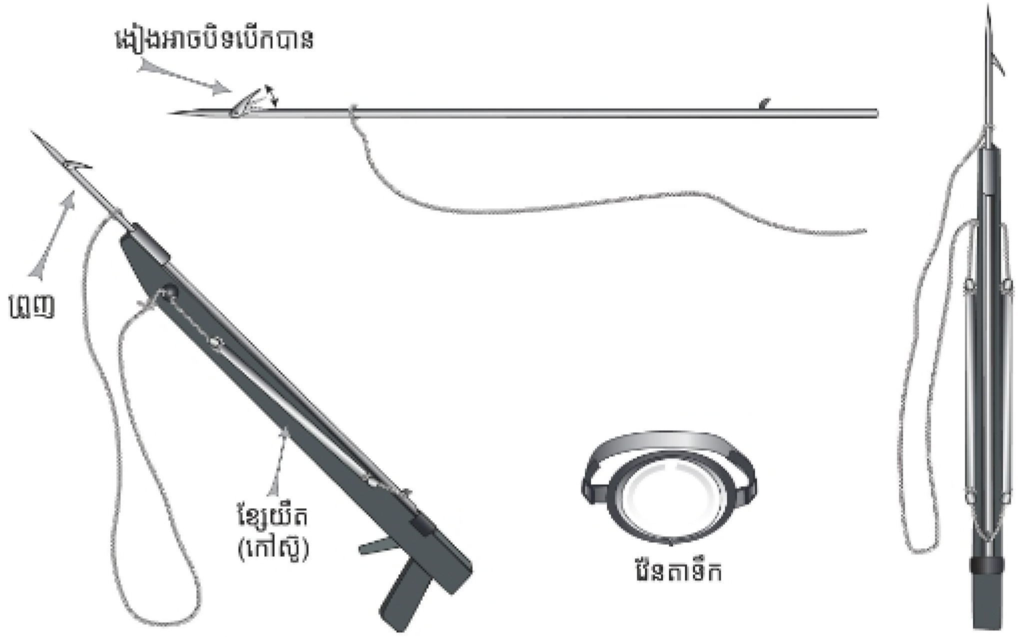

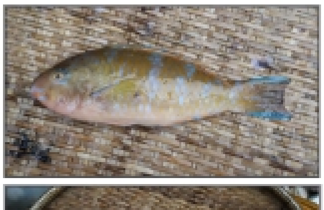

៦. ឈិបរុញដោយដៃ

«ឈិបរុញ» ជាឧបករណ៍នេសាទខ្នាតតូច បែបបុរាណ វាផ្គុំឡើងពីឈើ ឬឫស្សីពីរដើម ប្រវែង ៤-៥ម៉ែត្រ ដាក់ខ្វែងគ្នាជាជំពាស់នៅចំណុចកោង ដែលបែកចែកផ្នែកពាសសំណាញ់អួន និងដៃសម្រាប់កាន់។ ឈិបអាចបើកមុខបាន ៤-៥ម៉ែត្រ ដោយមានពាសសំណាញ់អួន ផលិតពីសរសៃអំបោះទន់វែញ ក្រឡាទំហំ ១,៥ស.ម។ ផ្នែកខាងមុខនៃឈិបមានរនងជើងឈិបភ្ជាប់ដោយសំណ និងមានក្តាររំអិល រាងដូចស្បែកជើងភ្ជាប់ចុងសងខាងនៃដងឈិបទាំងពីរ។ ឧបករណ៍ឈិបរុញ អ្នកនេសាទប្រើនប្រតិបត្តិការក្នុងតំបន់ទឹករាក់ៗ តំបន់ស្មៅសមុទ្រ ក្បែរព្រៃកោងកាងនិងក្នុងព្រៃក។ គោលដៅចាប់គឺ បង្គា និងត្រីតូចៗ។ ក្នុងឧបសម្ព័ន្ធ២នៃច្បាប់ស្តីពីជលផល ប្រភេទឧបករណ៍នេសាទសមុទ្រ សំណាញ់អួនសម្រាប់ឧបករណ៍ឈិប នេះ ត្រូវមានក្រឡាចាប់ពី ១,៥ ស.មឡើងទៅ។

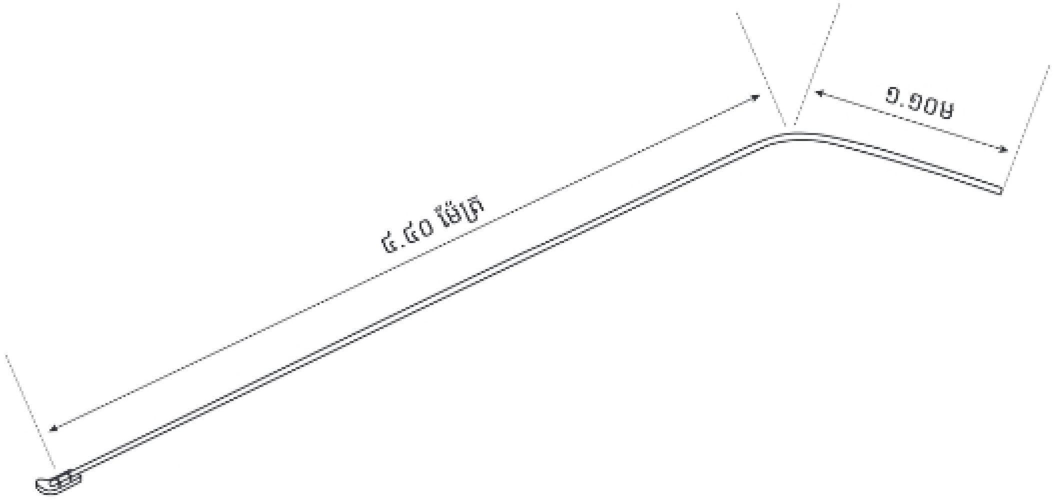

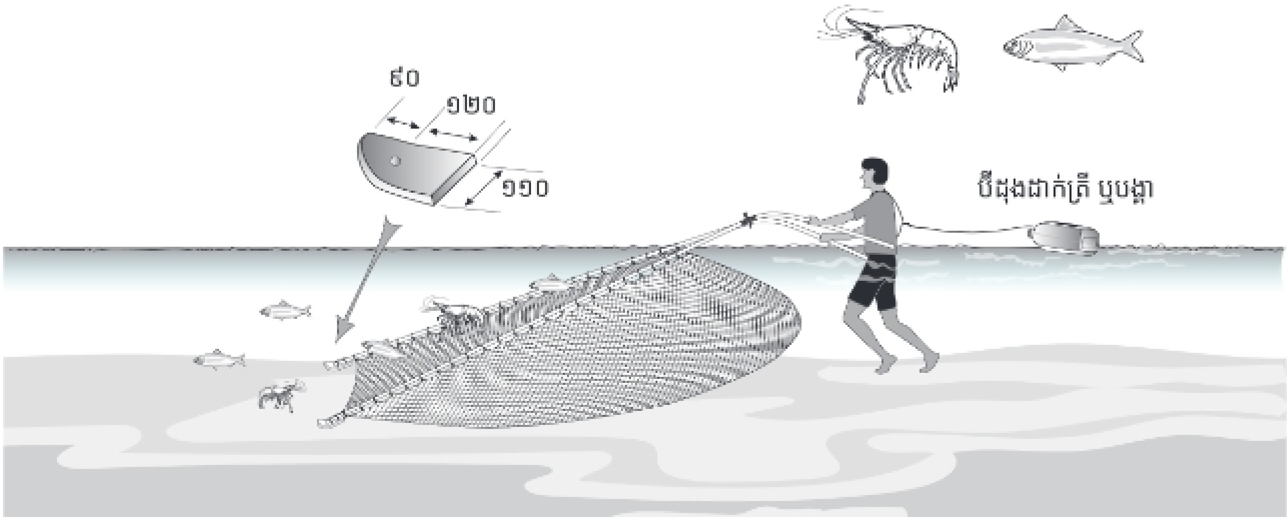

៧. ឈិបរុញគី ឬវង្វះគី (ប្រើដោយដៃ)

«ឈិបរុញគី ឬវង្វះគី» ជាឧបករណ៍នេសាទខ្នាតតូច បែបបុរាណ។ ឧបករណ៍នេសាទនេះ ផ្គុំឡើងពីឈើ ឬឫស្សីពីរដើមត្រង់ ដាក់ខ្វែងគ្នាជាជំពាស់ ដោយនៅខាងចុងដងឈិបទាំងពីរ មានភ្ជាប់បន្ទះរាងដូចស្គី សម្រាប់រំអិលលើកក់។ ឈិបរុញគី ឬវង្វះគី ប្រើសាច់អួនក្រឡាញឹក ឬស្បៃមុង។ អ្នកនេសាទប្រតិបត្តិការក្នុងតំបន់ទឹករាក់ៗ តាមពេលវេលា និងរដូវកាល។ គោលដៅចាប់គី គី (ជាសត្វប្រភេទល្អិត ស្រដៀងកូនបង្គា)។

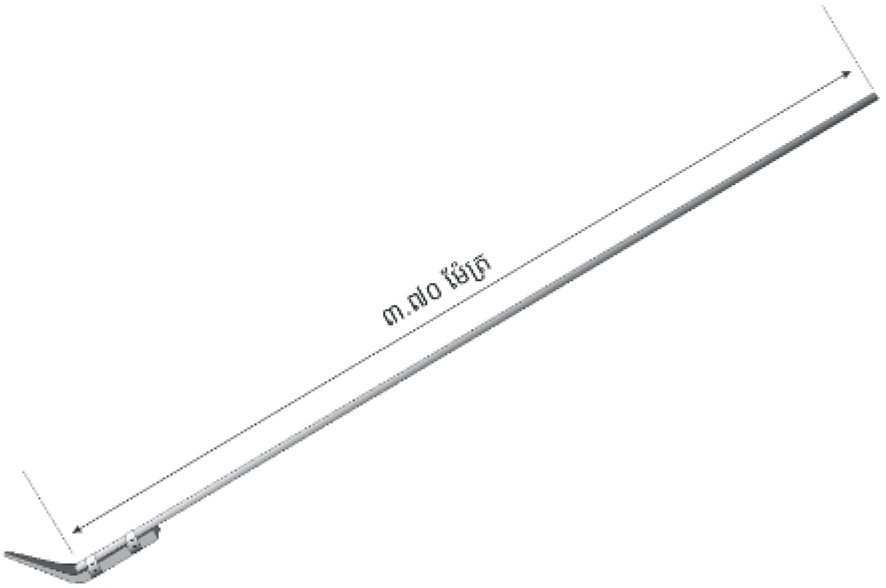

៨. ថ្នងដងគី (ប្រើដោយដៃ)

«ថ្នងដងគី» ជាឧបករណ៍នេសាទខ្នាតតូច។ ឧបករណ៍នេសាទនេះ ផ្គុំឡើងដោយសំណាញ់ក្រឡាញឹក/ស្បៃមុង ប្រវែង ១២០ស.ម ថ្នក់ថ្នងជម្រៅ ៥០ស.ម និងដងឈើរាងដូចចំពាម ប្រវែង ១០០ស.ម។ អ្នកនេសាទប្រើឧបករណ៍នេះ ក្នុងតំបន់ទឹករាក់ៗ តាមពេលវេលា និងរដូវកាល។ គោលដៅចាប់គី គី (ជាសត្វប្រភេទល្អិត ស្រដៀងកូនបង្គា)។

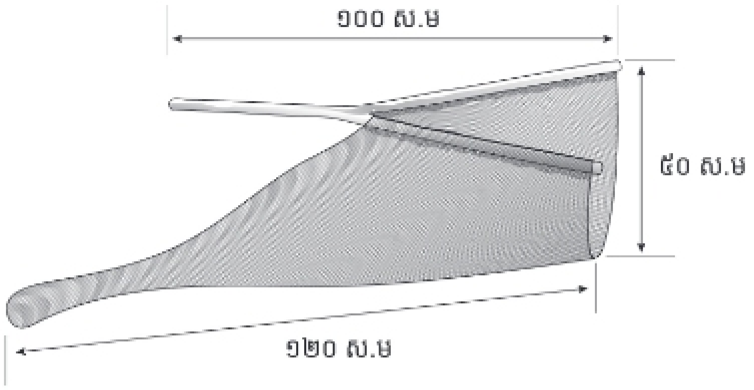

៩. ថ្នងដងមឹក (ប្រើដោយដៃ)

«ថ្នងដងមឹក» ជាឧបករណ៍នេសាទខ្នាតតូច។ ឧបករណ៍នេសាទនេះ ផ្គុំឡើងពីដែកសរសៃរាងរង្វង់ អង្កត់ផ្ចិត ៥០សមបំពាក់សំណាញ់អួន ជម្រៅ ៨០សម មានរាងជាថ្នង មានដងសម្រាប់កាន់។ អ្នកនេសាទប្រើឧបករណ៍នេះ នៅលើទូកតូចៗ ដោយមានដាក់ភ្លើងបំភ្លឺ ដើម្បីទាក់ទាញមឹកឱ្យកុំ បន្ទាប់មក អ្នកនេសាទដងមឹកនោះឡើង។ ការនេសាទបែបនេះ ច្រើនធ្វើនៅពេលខែរនោច/ខែងងឹត (ខែខាងចន្ទគតិ) នៅក្បែរៗ កោះ។

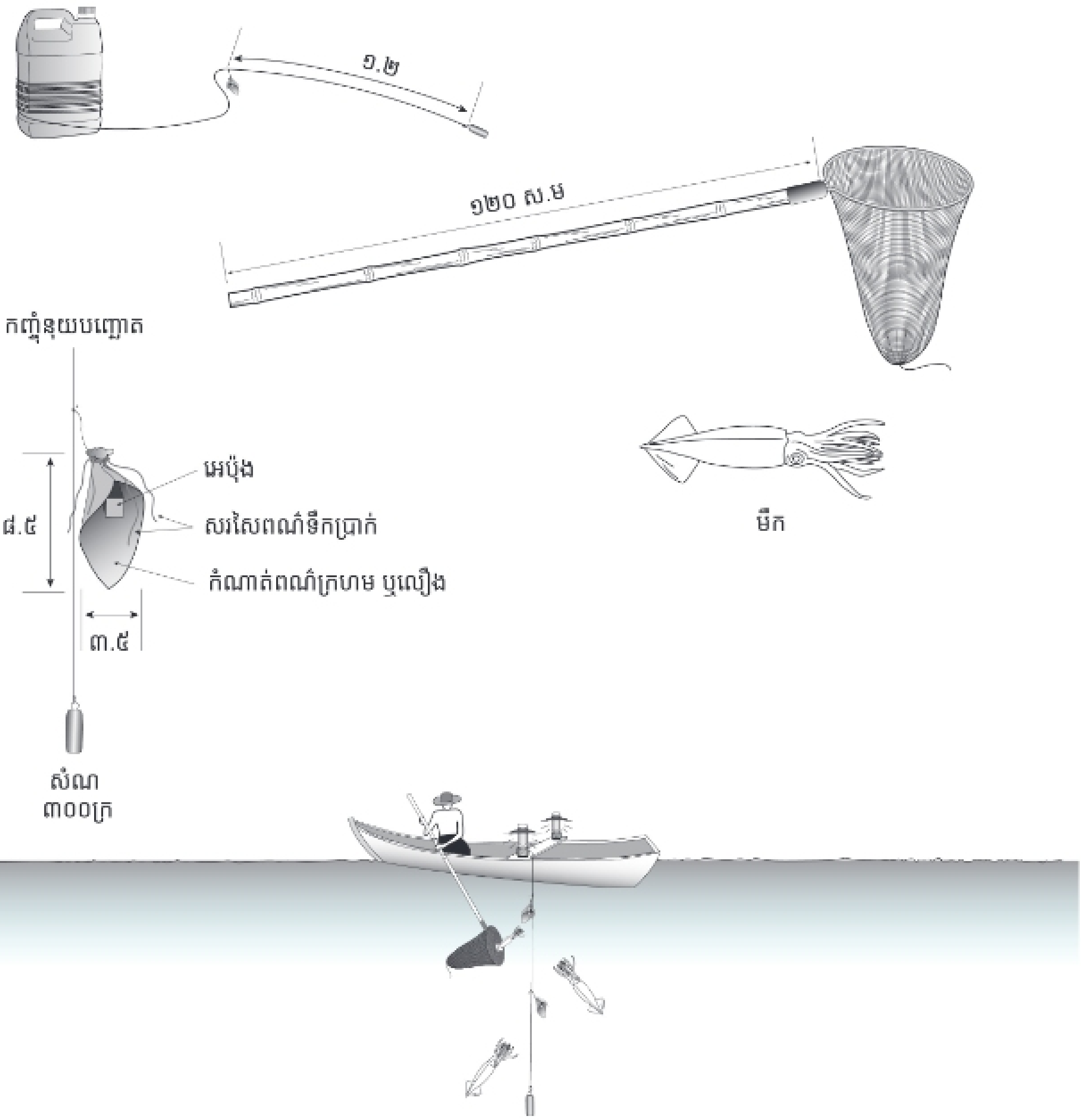

១០. សំណាញ់

«សំណាញ់» ជាឧបករណ៍នេសាទខ្នាតតូច ផលិតឡើងពីសាច់សំណាញ់នីឡុងទន់ វេញ ទំហំក្រឡា ១,៥ស.ម ប្រវែងសំណាញ់ ៣-៥ម៉ែត្រ នៅខាងជើងក្រោមនៃសំណាញ់ មានភ្ជាប់ច្រវ៉ាក់ចងជាព្រយុង។ គោលដៅចាប់ គឺត្រី/វារីសត្វ។ សំណាញ់ គេប្រើនៅតាមព្រែក ប្រឡាយ វាលស្រែ ឬនៅសមុទ្រក្បែរឆ្នេរ។ ក្នុងឧបសម្ព័ន្ធ២នៃច្បាប់ស្តីពីជលផល ប្រភេទឧបករណ៍នេសាទសមុទ្រ សំណាញ់ ត្រូវមានក្រឡាចាប់ពី ១,៥ ស.មឡើងទៅ។

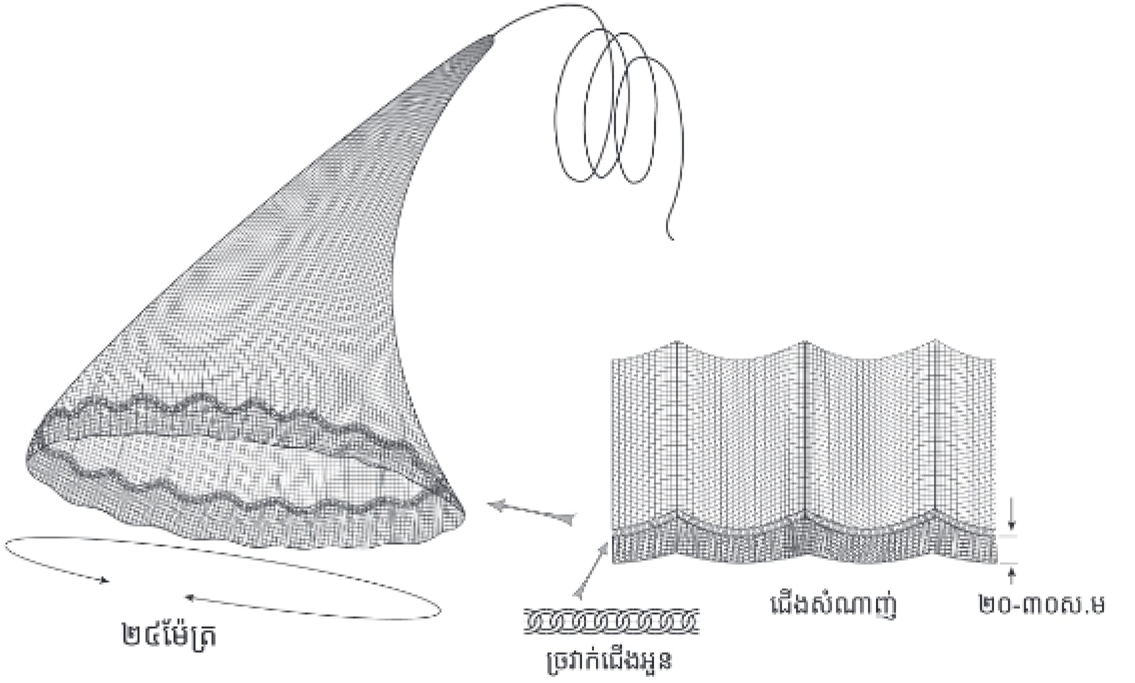

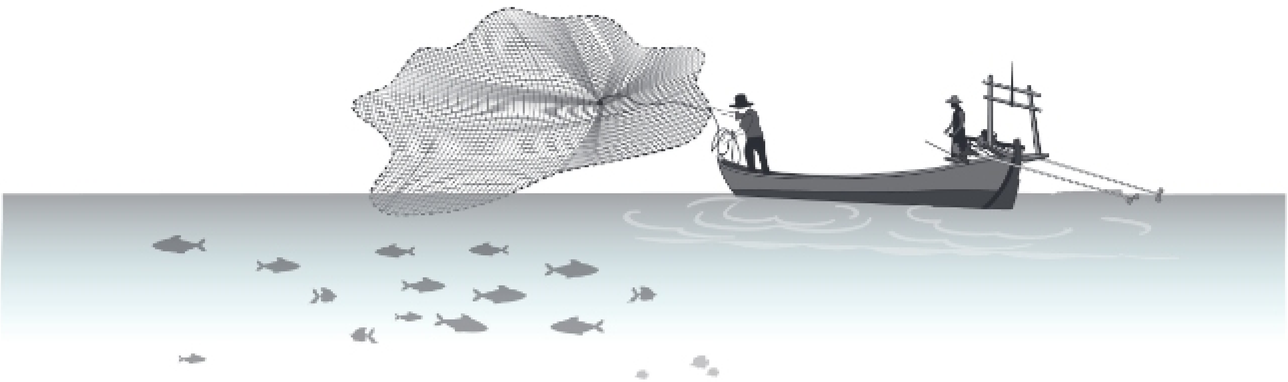

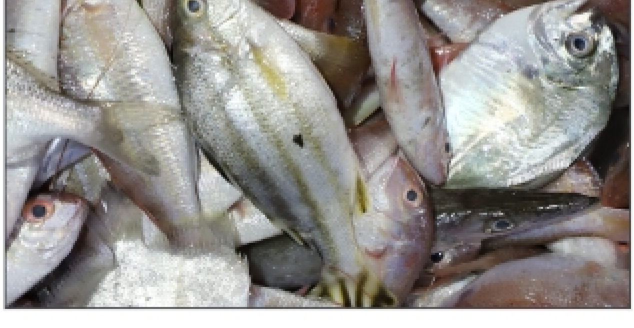

១១. អញ្ចង

«អញ្ចង» ជាឧបករណ៍នេសាទខ្នាតតូច ផលិតឡើងពីនីឡុងទន់វេញ ទំហំក្រឡា ១,៥ស.ម ជើងក្រោមមាន ឬគ្មានសំណ។ មាត់/មុខអញ្ចង ប្រវែងពី ២,៥-៥ម៉ែត្រ កម្ពស់ ១,៥-២,៥ម៉ែត្រ ភ្ជាប់នឹងឫស្សីពីរដើមសងខាងសម្រាប់កាន់អូសដោយមនុស្សពីរនាក់។ គេប្រើអញ្ចងនៅតាមព្រែក ប្រឡាយ ឬវាលស្រែ។ គោលដៅចាប់ គឺត្រី/វារីសត្វ។ ក្នុងឧបសម្ព័ន្ធ២នៃច្បាប់ស្តីពីជលផល ប្រភេទឧបករណ៍នេសាទសមុទ្រ ឧបករណ៍នេះ សំណាញ់អួនសម្រាប់ឧបករណ៍អញ្ចងនេះ ត្រូវមានក្រឡាចាប់ពី ១,៥ ស.មឡើងទៅ។

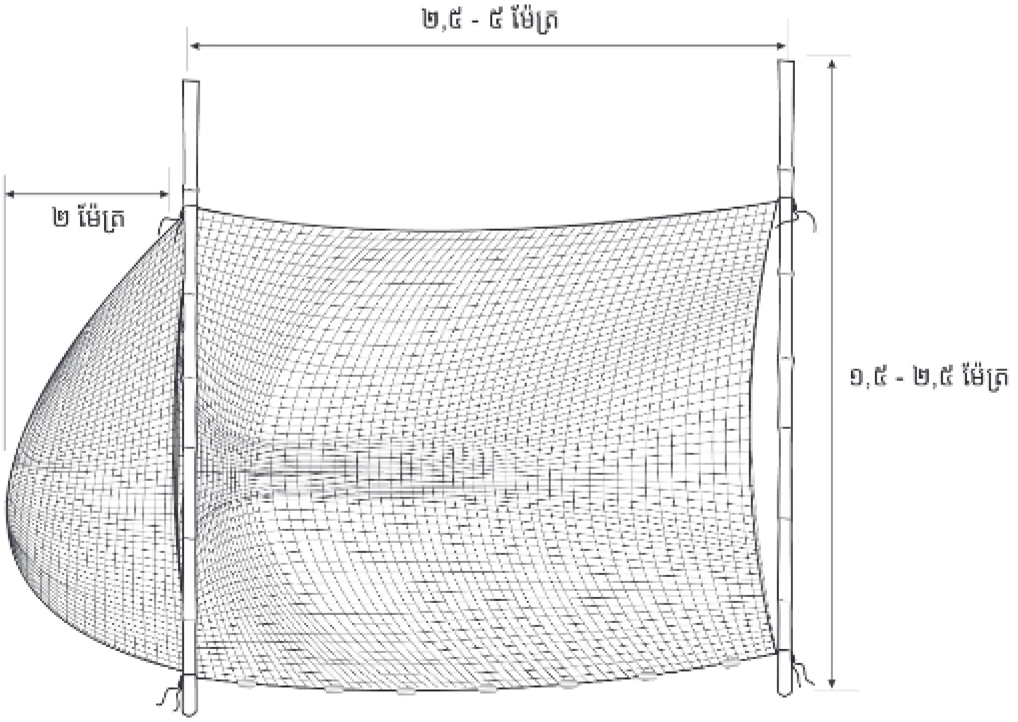

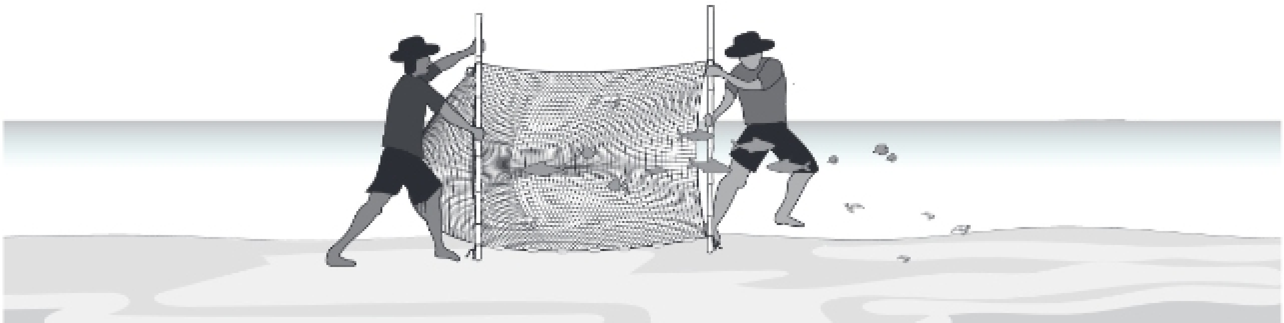

១២. រនាស់ ឬឈ្នាងអូសគ្រែងឈាម (ប្រើដោយដៃ)

«រនាស់ ឬឈ្នាងអូសគ្រែងឈាម» ជាឧបករណ៍នេសាទខ្នាតតូច ផលិតឡើងពីសរសៃដែកអ៊ីណុក ផ្សារតម្រៀបប្រវែង ១០០ស.ម ដោយ ទុកចន្លោះពីមួយទៅមួយ ២ស.ម។ វាមានរាងជាថ្នក់ មានធ្មេញដូចរនាស់ ប្រវែង ១២ស.ម សម្រាប់រាស់បាតដី ដើម្បីប្រមូលគ្រែងឈាមចូលក្នុងថ្នក់ឈ្នាង។ វាជាប្រភេទឧបករណ៍នេសាទ ដែលរាស់បាតដី ប្រមូលចាប់គ្រែងឈាម ដែលជាប្រភេទសិប្បីសត្វ មានរស់នៅតែក្នុងកន្លែងជាក់លាក់ (មិនមាននៅគ្រប់ទីកន្លែងទេ)។ ក្នុងឧបសម្ព័ន្ធ២នៃច្បាប់ស្តីពីជលផល ប្រភេទឧបករណ៍នេសាទសមុទ្រ រនាស់ ឬឈ្នាងអូសគ្រែងឈាមនេះ អូស/រាស់ដោយដៃ (ឧបករណ៍នេសាទខ្នាតតូច) ចន្លោះពីធ្មេញរនាស់មួយទៅមួយ ត្រូវមានចន្លោះចាប់ពី ២ស.ម ឡើង។

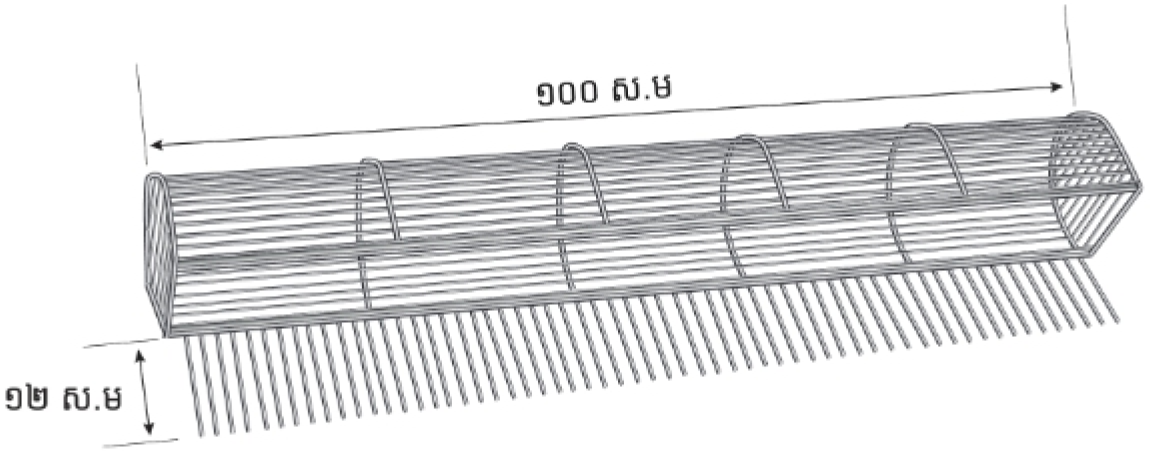

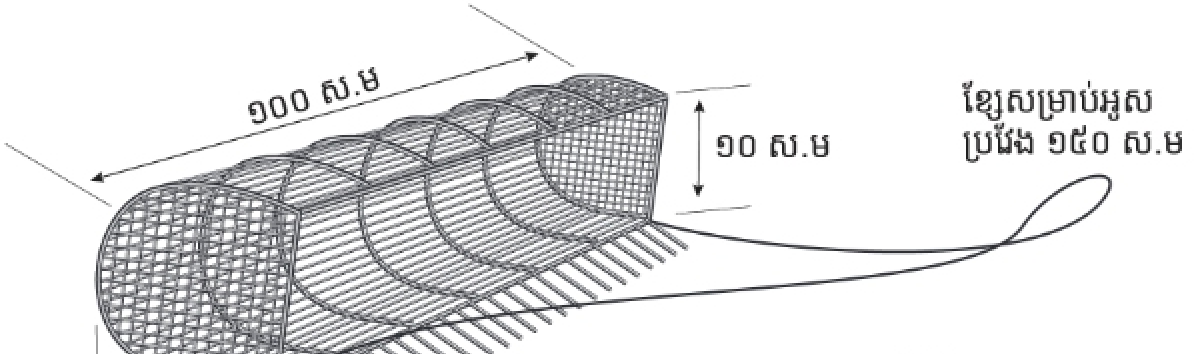

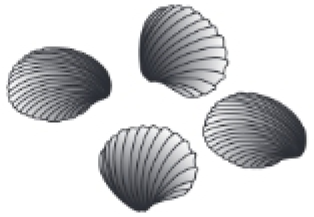
គ្រែងឈាម

១៣. ផ្ទូងផាង

«ផ្ទូងផាង» ជាឧបករណ៍នេសាទបែបបុរាណ ជាប្រភេទឧបករណ៍ដាក់នៅនឹងមួយកន្លែង តាមមាត់ពាម តាមផ្លូវទឹកហូរ និងក្បែរព្រៃកោងកាង។ ផ្ទូងផាង ផ្គុំឡើងពីសំណាញ់អួនសរសៃនីឡុងរឹង វេញ ទំហំក្រឡា ១,៥ស.ម។ វាមានរាងជាចង់ថ្នក់វែង ប្រវែង ៣៥ម៉ែត្រ មាត់ទំហំ ៨ម៉ែត្រ គុណនឹង ១០ម៉ែត្រ។ គោលដៅចាប់គឺ ត្រី បង្គា ដែលហែលចុះតាមចរន្តទឹក។ អ្នកនេសាទនិយមដាក់ផ្ទូងផាងមួយៗ ដោយឡែកពីគ្នា ឬដាក់ភ្ជាប់តគ្នាច្រើន។ ក្នុងឧបសម្ព័ន្ធ២នៃច្បាប់ស្តីពីជលផល ប្រភេទឧបករណ៍នេសាទសមុទ្រ សំណាញ់អួនសម្រាប់ឧបករណ៍ផ្ទូងផាង នេះ ត្រូវមានក្រឡាចាប់ពី ១,៥ស.ម ឡើង។

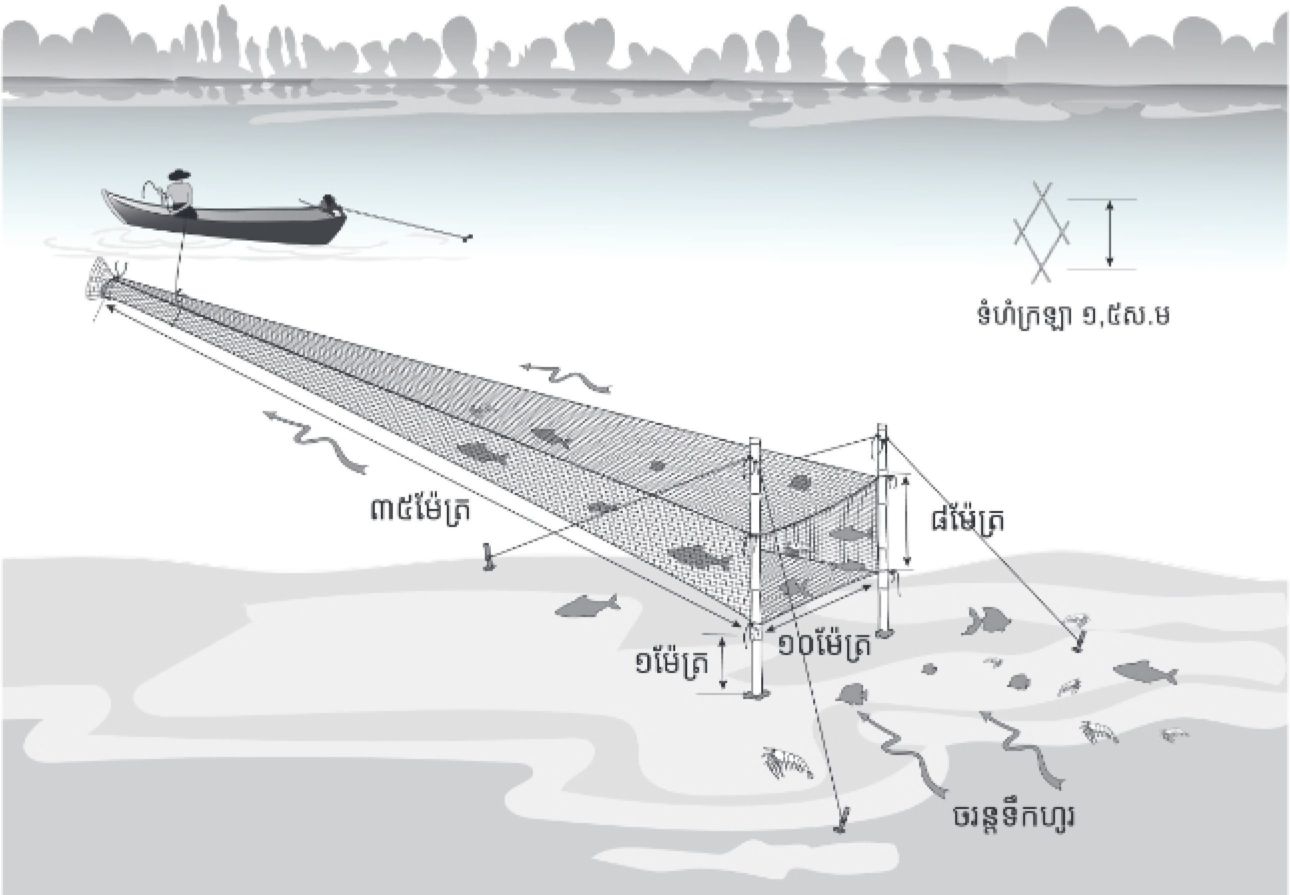

១៤. ឈ្នក់ក្ដាម

«ឈ្នក់ក្ដាម» ជាឧបករណ៍នេសាទខ្នាតតូច មានរាងបួនជ្រុង ដែលជ្រុងនីមួយៗ ប្រវែង ៣០-៤០សម ដែលបាតឈ្នក់មានរាងបួនជ្រុងស្មើ ភ្ជាប់ដោយសំណាញ់អួនក្រឡាពី១,៥ស.ម ។ អ្នកនេសាទប្រើឧបករណ៍នេះ សម្រាប់ចាប់ក្ដាមថ្មនៅតាមព្រែក ក្បែរ និងក្នុងព្រៃកោងកាង ដោយមានដាក់នុយទាក់ទាញក្ដាមឱ្យចូលក្នុងឈ្នក់។ អ្នកនេសាទលើកឈ្នក់ញឹកញាប់ជាប្រចាំដើម្បីពិនិត្យមើល ថាតើមានក្ដាមចូលស៊ីនុយដែរទេ។ បច្ចុប្បន្ននេះ ដោយសារប្រសិទ្ធភាពនៃការចាប់ក្ដាម និងការប្រើប្រាស់កម្លាំងច្រើន ពុំសូវឃើញមានប្រើឈ្នក់ក្ដាមប្រភេទនេះទេ។ អ្នកនេសាទភាគច្រើនប្រើលបដែលមានប្រសិទ្ធភាពចាប់ និងប្រើកម្លាំងតិច ដើម្បីចាប់ក្ដាមជំនួសវិញ។ ក្នុងឧបសម្ព័ន្ធ២នៃច្បាប់ស្ដីពីជលផលប្រភេទឧបករណ៍នេសាទសមុទ្រ សំណាញ់អួននៃឈ្នក់ក្ដាម ត្រូវមានក្រឡាចាប់ពី ១,៥ ស.មឡើង។

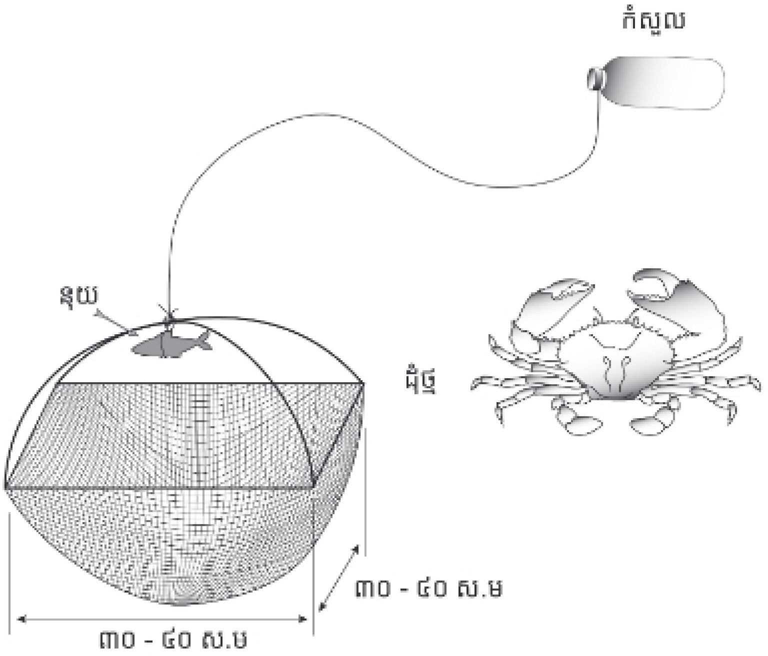

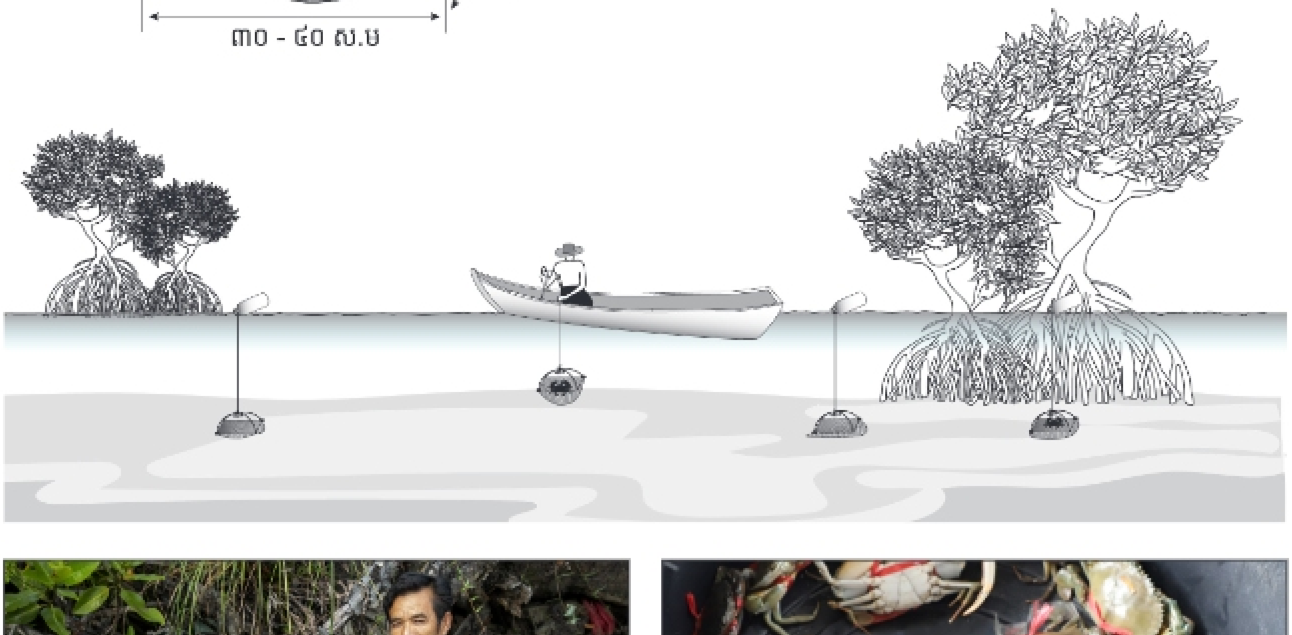

១៥. លបរួមផ្សំរបាំងព្រួល ឬសាច់អួន

«លបរួមផ្សំរបាំងព្រួល ឬសាច់អួន» ជាឧបករណ៍នេសាទខ្នាតតូច ប្រហែលបែបបុរាណ។ អ្នកនេសាទដំឡើងវានៅនឹងមួយកន្លែង តាមតំបន់ទឹករាក់ ក្បែរឆ្នេរ និងក្បែរព្រៃកោងកាង ដោយបោះបង្គោលឈើ ឬឫស្សី ដើម្បីទប់ព្រួលឫស្សីដែលមានចន្លោះ ១,៥ស.ម ឬសាច់អួន ដែលមានទំហំក្រឡា ២,៥ស.ម ធ្វើជារបាំង ដើម្បីនាំផ្លូវត្រី ឬវារីសត្វ ឱ្យចូលទៅក្នុងលបដែលដាក់នៅផ្នែកខាងក្រោយ។ ដែលអ្នកនេសាទនឹងលើកដើម្បីចាប់ត្រី ជារៀង ១ ឬ២ថ្ងៃម្តង។ ក្នុងឧបសម្ព័ន្ធ២នៃច្បាប់ស្តីពីជលផល ប្រភេទឧបករណ៍នេសាទសមុទ្រ ចន្លោះត្រៀមមួយទៅត្រៀមមួយ សម្រាប់សម្រាប់ឧបករណ៍លបរួមផ្សំរបាំងព្រួល ឬសាច់អួននេះ ត្រូវមានចន្លោះចាប់ពី ១,៥ស.ម ឡើង ឬសាច់អួនចាប់ពី ២,៥ស.ម ឡើង។

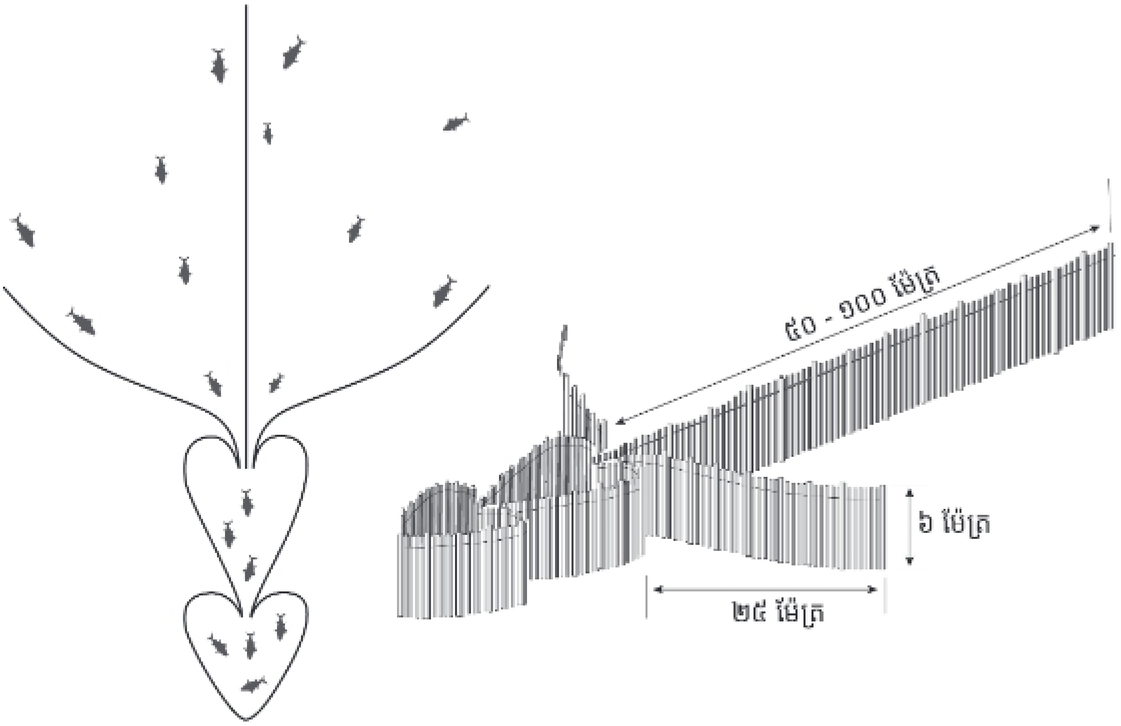

របាំងព្រួលពីបន្ទះសាច់អួន

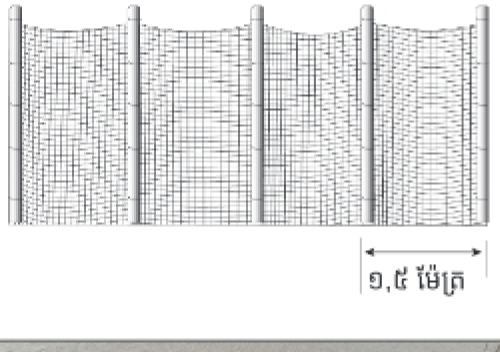

របាំងព្រួលពីបន្ទះឫស្សី

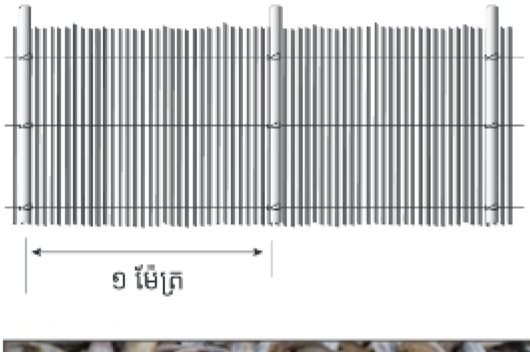

១៦. សន្ទូច

«សន្ទូច» ជាឧបករណ៍នេសាទខ្នាតតូច ផលិតពីដែកថែប មានងៀង ដោយមានចងភ្ជាប់ខ្សែសរសៃនីឡុងតាន់ ចងសំយ៉ុងបញ្ឈរ។ ជាប្រភេទសន្ទូចដាក់នឹងមួយកន្លែង ដោយមានភ្ជាប់នុយ សម្រាប់ចាប់ប្រភេទត្រីគោលដៅ ដែលគេចង់ចាប់។

១៧. សន្ទូចមឹក

«សន្ទូចមឹក» ជាឧបករណ៍នេសាទខ្នាតតូចលក្ខណៈគ្រួសារ។ សន្ទូចមឹក មានផ្លែជាកញ្ចុំជាប់ជាមួយនឹងកន្ទុយនុយត្រីសិប្បនិម្មិត ភ្ជាប់ដោយខ្សែប្រវែង ៥ម៉ែត្រ។ អ្នកនេសាទទម្លាក់សន្ទូចដែលជាប់នឹងនុយសិប្បនិម្មិតនោះក្នុងទឹករួចអូសតាមទូក ដើម្បីបញ្ឆោតមឹកឱ្យមកចាប់ជាចំណី។ គោលដៅចាប់ គឺមឹកបំពង់។

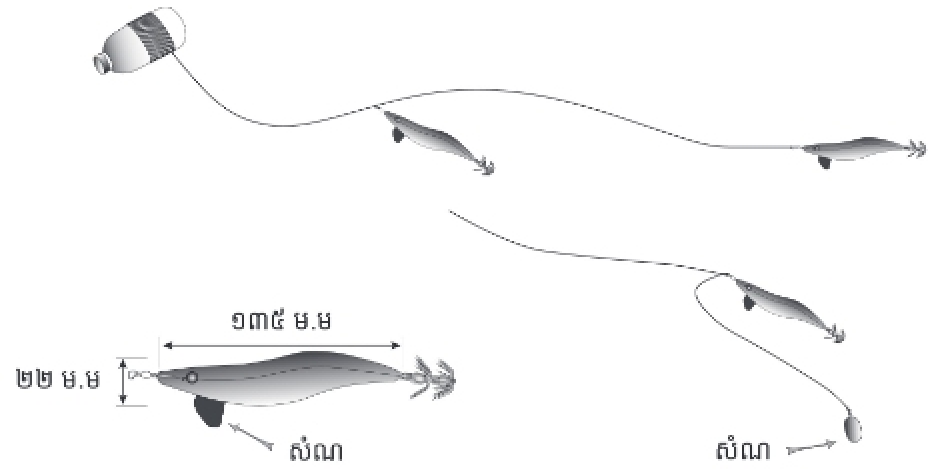

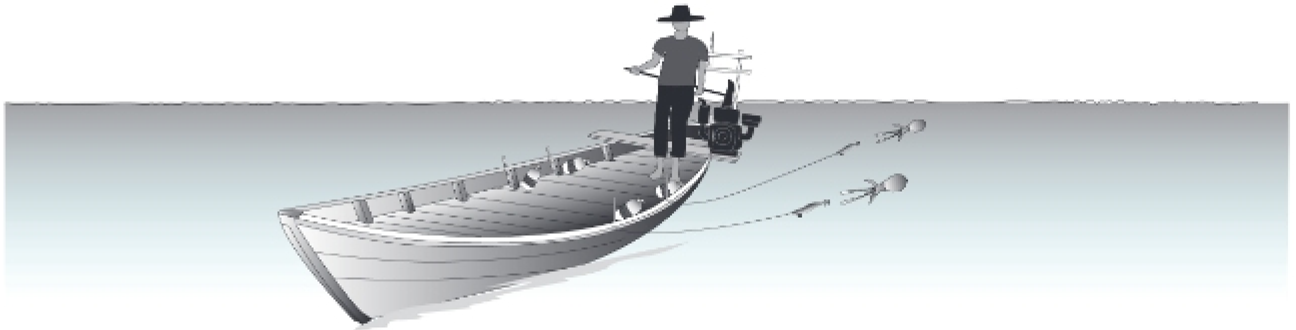

១៨. សន្ទូចត្រីបេកា

«សន្ទូចត្រីបេកា» ជាឧបករណ៍នេសាទខ្នាតតូចលក្ខណៈគ្រួសារ។ អ្នកនេសាទប្រើផ្លែសន្ទូចពីរប្រភេទ គឺផ្លែសន្ទូចធម្មតា មានភ្ជាប់នុយត្រីស្រស់ (ត្រីកាម៉ុង) និងផ្លែសន្ទូចនុយត្រីសិប្បនិម្មិត។ អ្នកនេសាទប្រើទូកម៉ាស៊ីនអូសដងសន្ទូចដើម្បីចាប់ត្រីបេកា។ បច្ចុប្បន្ន អ្នកនេសាទនិយមប្រើដងសន្ទូចមានជុំរ៉ៃខ្សែ ដែលអាចផ្ដល់សញ្ញាជាសំឡេងឱ្យដឹងនៅពេលមានត្រីស៊ីជាប់សន្ទូច។

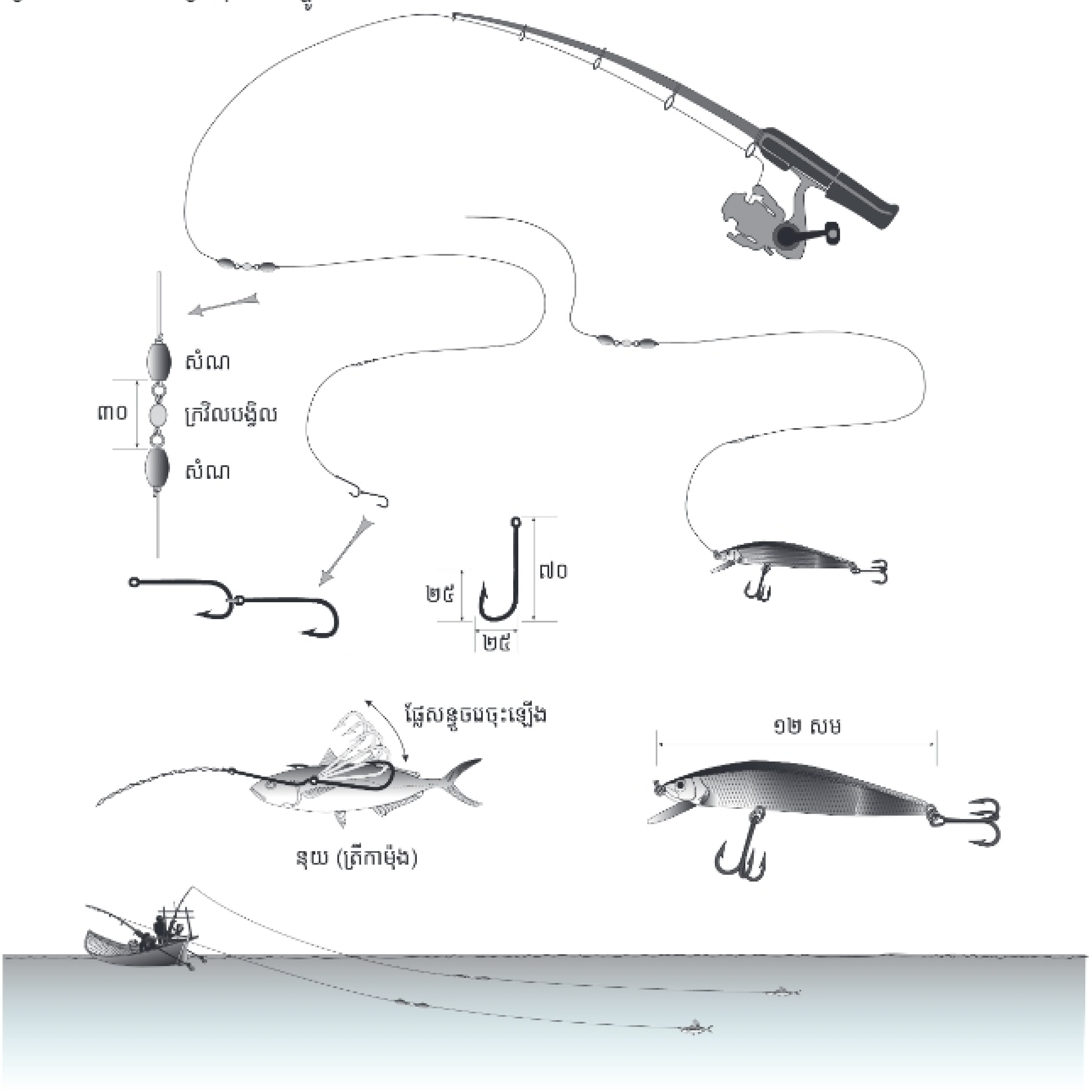

ឧបករណ៍នេសាទសមុទ្រ
ខ្នាតតូច និងមធ្យម

១៩. សន្ទូចរនងត្រី

«សន្ទូចរនងត្រី» ដែលមានចំនួនមិនលើសពី ១៥០០ផ្លែ ត្រូវបានចាត់ចំណាត់ថ្នាក់ជាឧបករណ៍នេសាទខ្នាតតូច។ ចំណែកសន្ទូចរនងត្រី ដែលមានចំនួនលើសពី ១៥០០ផ្លែ ត្រូវបានចាត់ទុកជាឧបករណ៍នេសាទខ្នាតមធ្យម និងត្រូវមានលិខិតអនុញ្ញាតឱ្យធ្វើនេសាទ។ ផ្លែសន្ទូចបានភ្ជាប់តាមបណ្ដោយខ្សែរនងមេ ដោយខ្សែប្របីប្រវែង ១-២ម៉ែត្រ និងឃ្លាតគ្នា ពីផ្លែមួយទៅផ្លែមួយ ចន្លោះពី ៣-៥ម៉ែត្រ។ វាជាប្រភេទសន្ទូចមានរៀង និងបិតនុយដើម្បីចាប់ត្រី។ វាជាប្រភេទសន្ទូចរាយនៅមួយកន្លែង មានបោះយុថ្កា នៅក្បែរឆ្នេរ ក្បែរព្រៃកោងកាង ក្នុងព្រែក និងសមុទ្រក្រៅ។ គោលដៅចាប់ គឺត្រី។

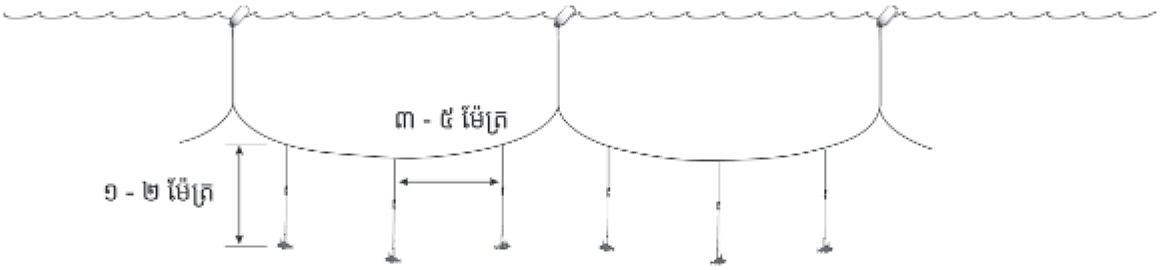

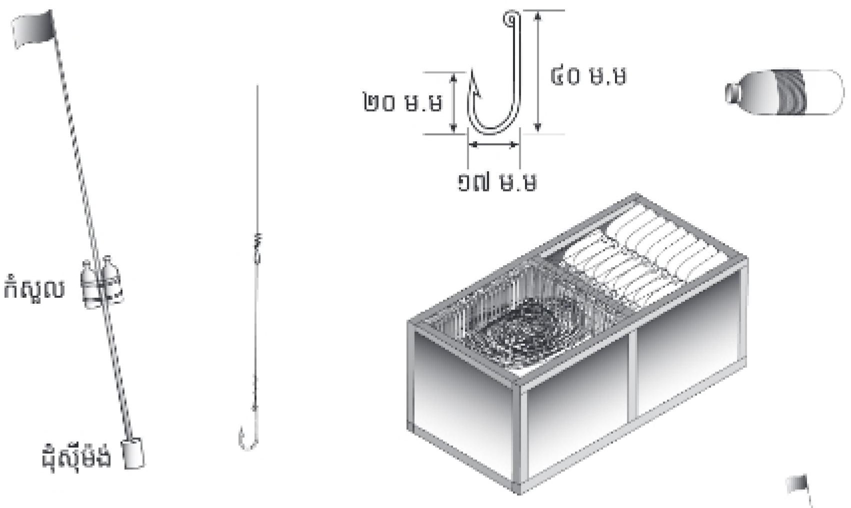

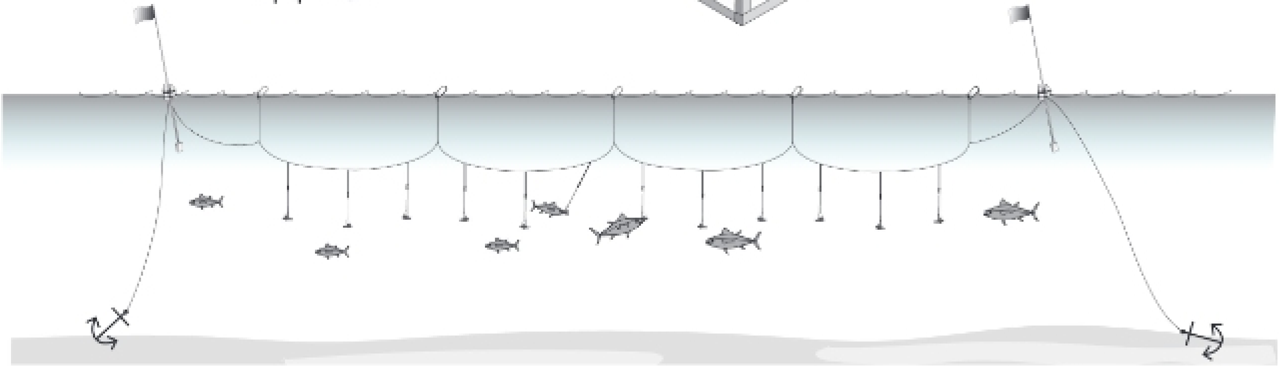

២០. សន្ទូចរនងបបែល

«សន្ទូចរនងបបែល» ដែលមានចំនួនមិនលើសពី ១៥០០ផ្លែ ត្រូវបានចាត់ទុកជាឧបករណ៍នេសាទខ្នាតតូច។ ចំណែកសន្ទូចរនងបបែល ដែលលើសពី ១៥០០ផ្លែ ត្រូវបានចាត់ទុកជាឧបករណ៍នេសាទខ្នាតមធ្យម និងត្រូវមានលិខិតអនុញ្ញាតឱ្យធ្វើនេសាទ។ ផ្លែសន្ទូចភ្ជាប់តាមបណ្ដោយខ្សែរនងមេ ដោយខ្សែប្រចីប្រវែងពី ០,៥-១ ម៉ែត្រឃ្លាតគ្នាពីផ្លែមួយទៅផ្លែមួយ ចន្លោះពី០,២-០,៥ម៉ែត្រ។ សន្ទូចប្រភេទនេះ ពុំមានផៀង និងមិនប្រើនុយទេ តែវាមានមុខមុតស្រួចអាចទាក់ជាប់ត្រីបបែលបាន នៅពេលវាហែលមកប៉ះ។ អ្នកនេសាទ តែងតែសំលៀងផ្លែសន្ទូចជារឿយៗដើម្បីឱ្យវាមុត។ វាជាសន្ទូចរនងស្រទាប់បាត បោះយុថ្កា ឬដុំថ្ម។ គោលដៅចាប់ គឺបបែល។

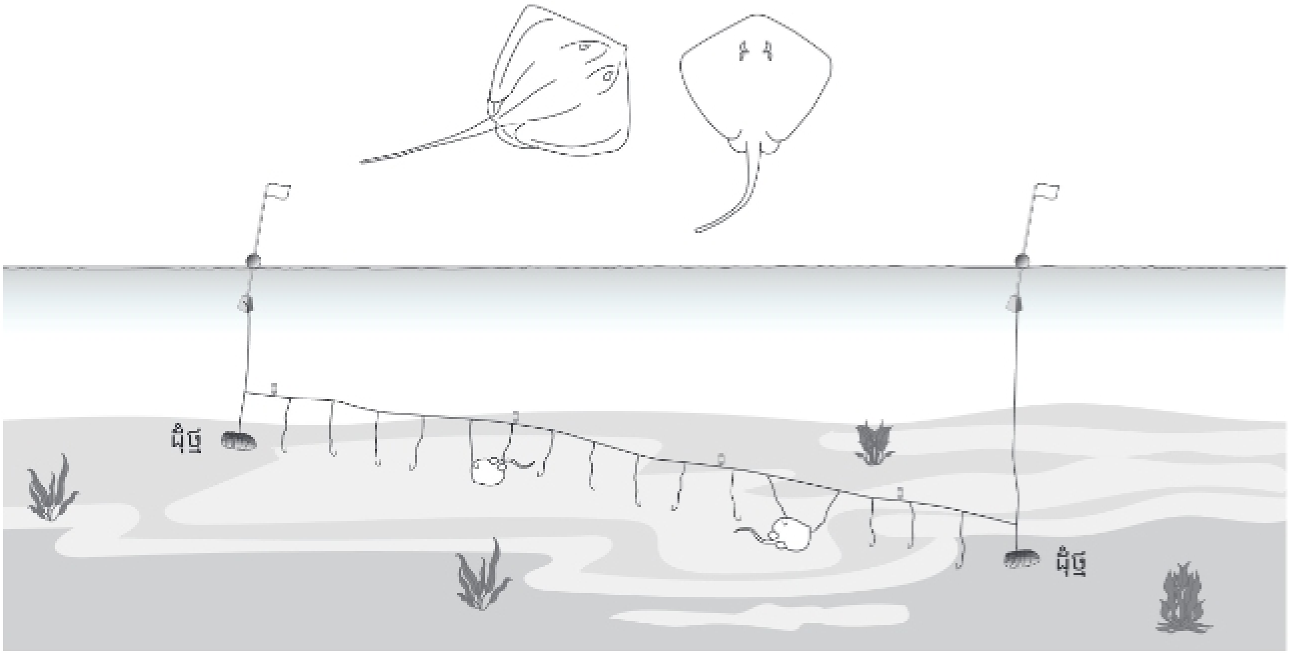

២១. សន្ទូចរនងមឹក

«សន្ទូចរនងមឹក» ដែលមានចំនួនមិនលើសពី ១៥០០ផ្លែ ត្រូវបានចាត់ទុកជាឧបករណ៍នេសាទខ្នាតតូច។ ចំណែកសន្ទូចរនងមឹក ដែលមានចំនួនលើសពី ១៥០០ផ្លែ ត្រូវបានចាត់ទុកជាឧបករណ៍នេសាទខ្នាតមធ្យម និងត្រូវមានលិខិតអនុញ្ញាតឱ្យធ្វើនេសាទ។ ផ្លែសន្ទូចជាកញ្ចុំភ្ជាប់នុយត្រីសិប្បនិម្មិត ដោយចងភ្ជាប់តាមបណ្តោយខ្សែរនងមេ មានខ្សែប្រចីប្រវែង ៣ម៉ែត្រ គម្លាតពីផ្លែមួយទៅផ្លែមួយប្រវែង ៥ម៉ែត្រ។ អ្នកនេសាទតែងលើកផ្លែសន្ទូចសាចុះសាឡើងជាប្រចាំ។ វាជាប្រភេទសន្ទូចអូសតាមទូក។ គោលដៅចាប់មឹក។

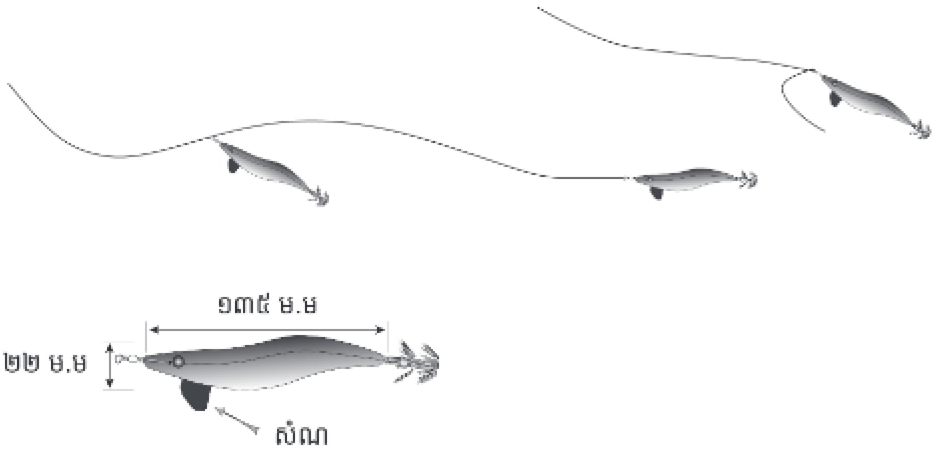

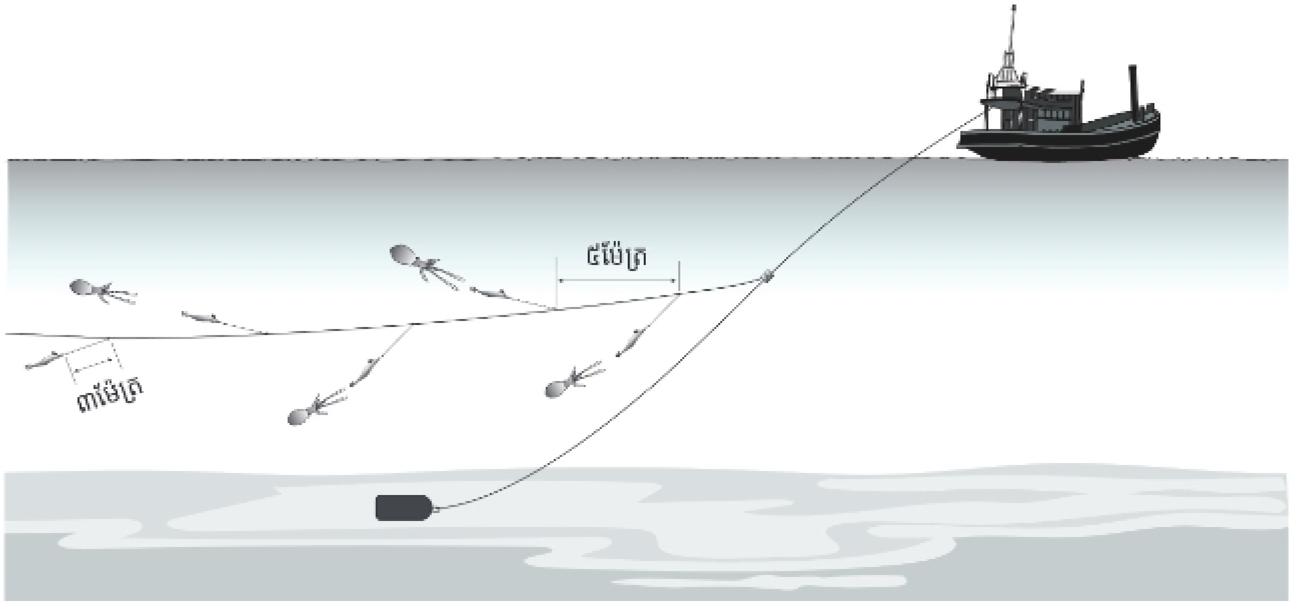

២២. រនងផ្ទាក់មឹក

«រនងផ្ទាក់មឹក» ដែលមានចំនួនមិនលើសពី ១៥០០គ្រាប់ ត្រូវបានចាត់ទុកជាឧបករណ៍នេសាទខ្នាតតូច។ ចំណែករនងមឹក ដែលមានចំនួនលើសពី ១៥០០គ្រាប់ ត្រូវបានចាត់ទុកជាឧបករណ៍នេសាទខ្នាតមធ្យម និងត្រូវមានលិខិតអនុញ្ញាតឱ្យធ្វើនេសាទ។ ឧបករណ៍ប្រភេទនេះ អ្នកនេសាទប្រើសម្បកខ្យងពិត ឬសម្បកខ្យងសិប្បនិម្មិតផលិតពីប្លាស្ទិក ដើម្បីទាក់ទាញមឹកពីងពាងឱ្យមកពួន ជ្រក។ មិនមានប្រើនុយទេ។ គេចងសម្បកខ្យងបន្តគ្នាជារនង ដោយទុកគម្លាតពីសម្បកខ្យងមួយទៅសម្បកខ្យងមួយ ប្រវែង ៣-៥ម៉ែត្រ។ គោលដៅចាប់ គឺមឹកពីងពាងតូច។

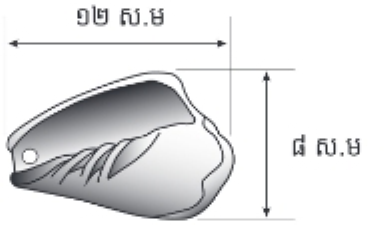

សម្បកខ្យង

មឹក

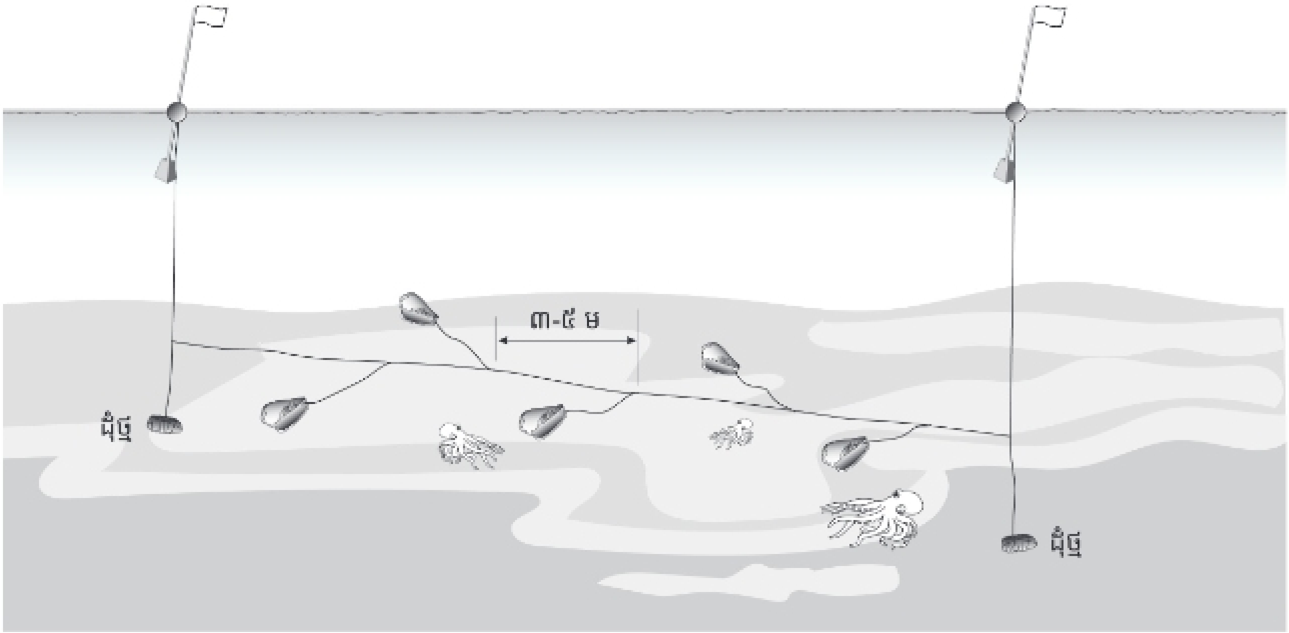

២៣. មងត្រីចម្រុះ

«មងត្រីចម្រុះ» ដែលមានប្រវែងមិនលើសពី ២០០០ម៉ែត្រ ត្រូវបានចាត់ទុកជាឧបករណ៍នេសាទខ្នាតតូច។ ចំណែកឯមងត្រីចម្រុះ ដែលមានប្រវែងលើសពី ២០០០ម៉ែត្រ ចាត់ទុកជាឧបករណ៍នេសាទខ្នាតមធ្យម និងត្រូវមានលិខិតអនុញ្ញាតឱ្យធ្វើនេសាទ។ វាផលិតឡើងពីសរសៃនីឡុងតាន់ សរសៃតូច ទំហំក្រឡាមង ៣,៥ស.ម។ រនងលើមានភ្ជាប់កំសួល ចំណែករនងក្រោមមានភ្ជាប់សំណ។ កម្ពស់មង ២-៣ម៉ែត្រ។ គោលដៅចាប់ គឺប្រភេទត្រីចម្រុះ។ វាជាប្រភេទមងពន្លិច/បោះយុថ្កា។ ក្នុងឧបសម្ព័ន្ធ២នៃច្បាប់ស្តីពីជលផល ប្រភេទឧបករណ៍នេសាទសមុទ្រ មងត្រីចម្រុះ ត្រូវមានក្រឡាចាប់ពី ៣,៥ស.មឡើង។

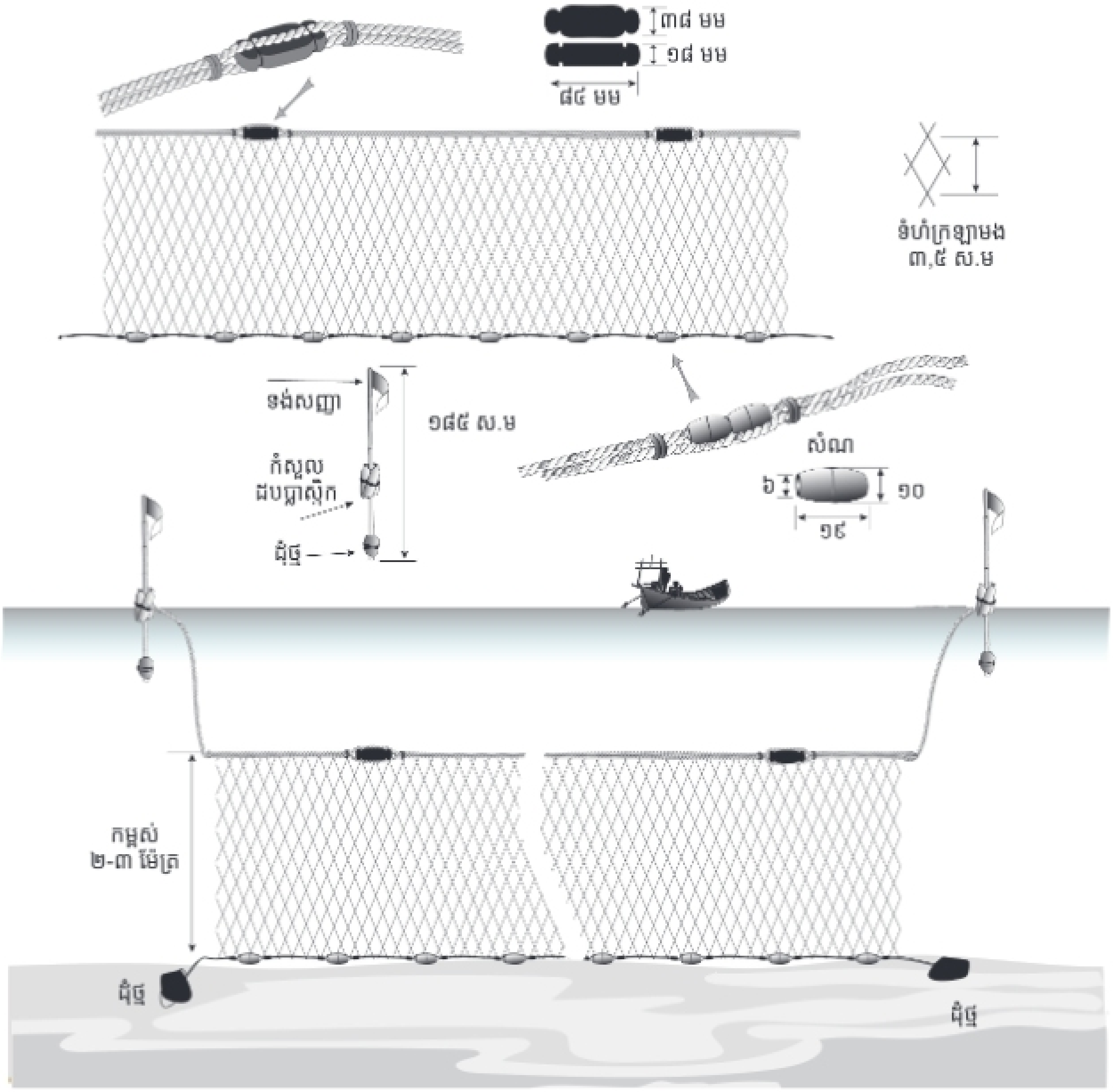

២៤. មងត្រីក្បក

«មងត្រីក្បក» ដែលមានប្រវែងមិនលើសពី ២០០០ម៉ែត្រ ត្រូវបានចាត់ទុកជាឧបករណ៍នេសាទខ្នាតតូច។ ចំណែកឯមងត្រីក្បក ដែលមានប្រវែងលើសពី ២០០០ម៉ែត្រ ត្រូវបានចាត់ទុកជាឧបករណ៍នេសាទខ្នាតមធ្យម និងត្រូវមានលិខិតអនុញ្ញាតឱ្យធ្វើនេសាទ។ វាផលិតឡើង ពីសរសៃនីឡុងតាន់ សរសៃតូច ទំហំក្រឡាមង ៣,៥ស.ម។ រនងលើមានភ្ជាប់កំសួល រនងក្រោមមានភ្ជាប់សំណ។ កម្ពស់មង ១,៥-៣ម។ មងត្រីក្បក មានពីរប្រភេទ គឺមងត្រីក្បក នេសាទក្បែរឆ្នេរ និងមងត្រីក្បក នេសាទនៅឆ្ងាយពីឆ្នេរ។ វាជាប្រភេទមងពន្លិច ឬព័ទ្ធ។ គោលដៅចាប់គឺ ត្រីក្បក។ ក្នុងឧបសម្ព័ន្ធ២ នៃច្បាប់ស្តីពីជលផល ប្រភេទឧបករណ៍នេសាទសមុទ្រ មងត្រីក្បក ត្រូវមានក្រឡាចាប់ពី ៣,៥ស.មឡើង។

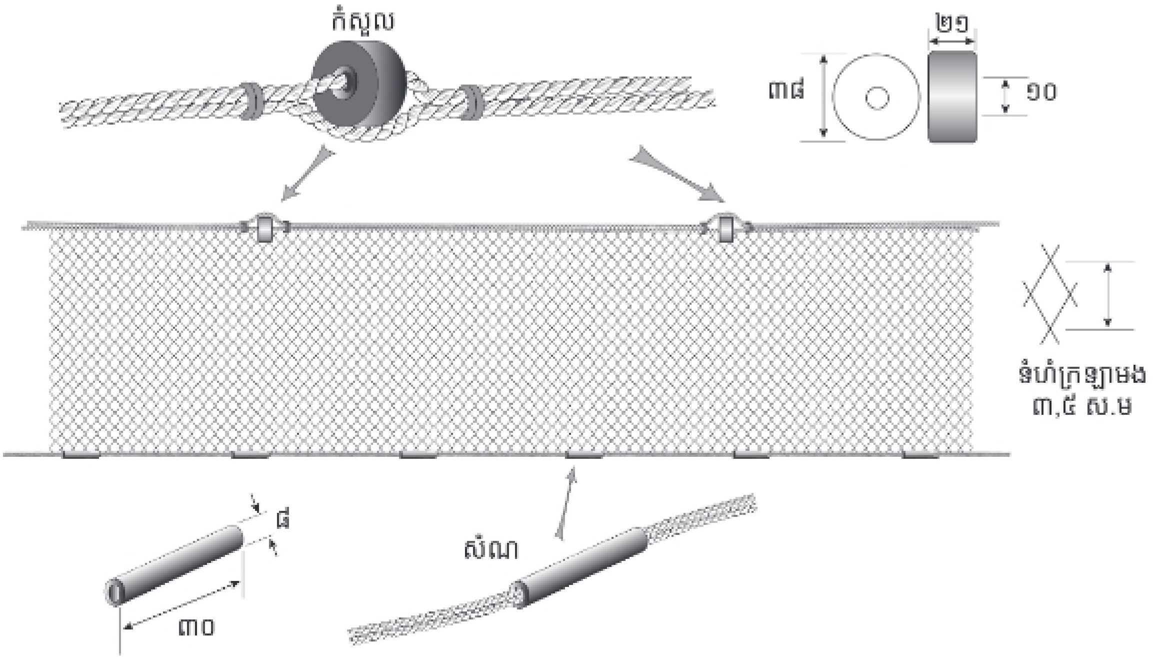

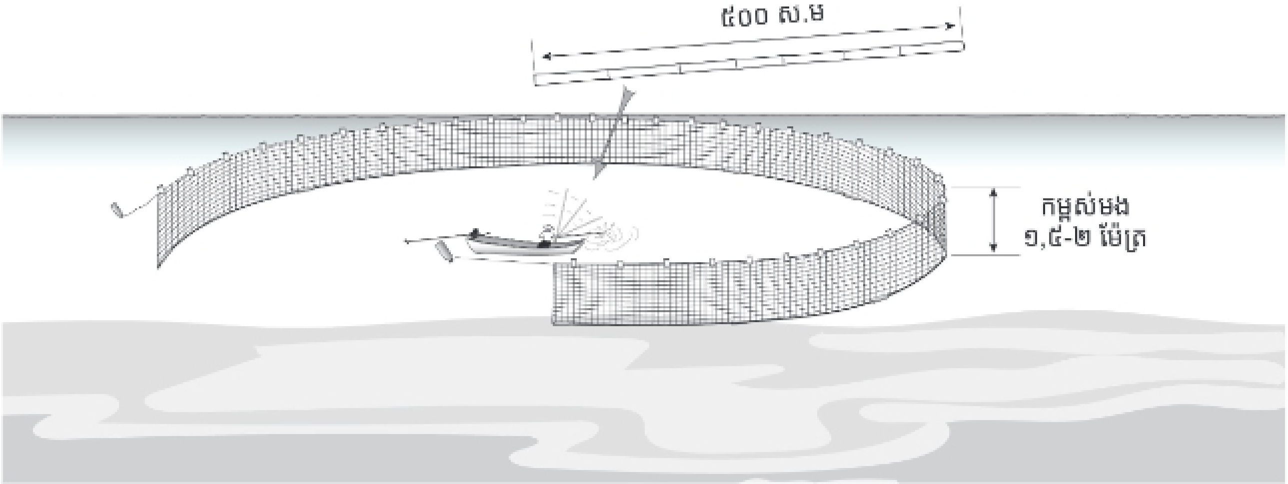

២៥. មងត្រីឆ្កង់

«មងត្រីឆ្កង់» ដែលមានប្រវែងមិនលើសពី ២០០០ម៉ែត្រ ត្រូវបានចាត់ទុកជាឧបករណ៍នេសាទខ្នាតតូច។ ចំណែកឯមងត្រីឆ្កង់ ដែលមានប្រវែងលើសពី ២០០០ម៉ែត្រ ត្រូវបានចាត់ទុកជាឧបករណ៍នេសាទខ្នាតមធ្យម និងត្រូវមានលិខិតអនុញ្ញាតឱ្យធ្វើនេសាទ។ វាផលិតឡើង ពីសរសៃនីឡុងតាន់សរសៃធំ ឬនីឡុងទន់វេញត្បាញ ទំហំក្រឡា ១០ស.ម។ រនងលើមានភ្ជាប់កំសួល រនងក្រោម មានភ្ជាប់សំណ។ កម្ពស់មង ៣-៤ម។ វាជាប្រភេទមងពន្លិច ឬព័ទ្ធ នេសាទនៅក្បែរឆ្នេរ ក្បែរព្រៃកោងកាង ក្នុងព្រែក នៅតាមមាត់ពាមសមុទ្រ។ គោលដៅចាប់ គឺត្រីឆ្កង់។ ក្នុងឧបសម្ព័ន្ធ២នៃច្បាប់ស្តីពីជលផល ប្រភេទឧបករណ៍នេសាទសមុទ្រ មងត្រីឆ្កង់ ត្រូវមានក្រឡាចាប់ពី ១០ស.ម ឡើង។

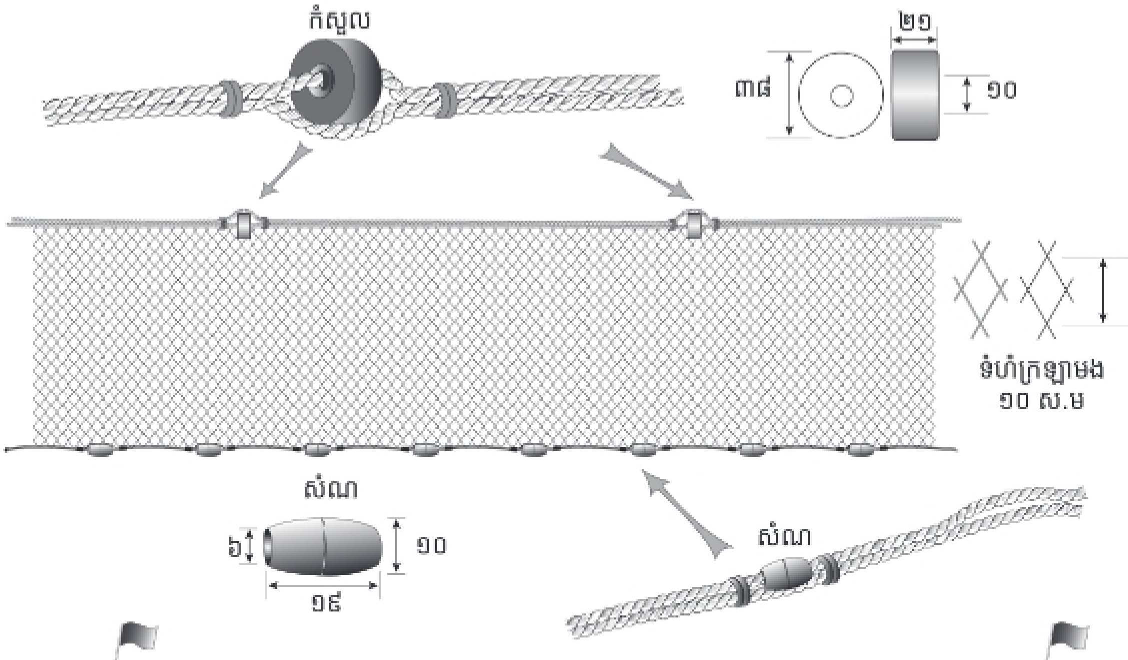

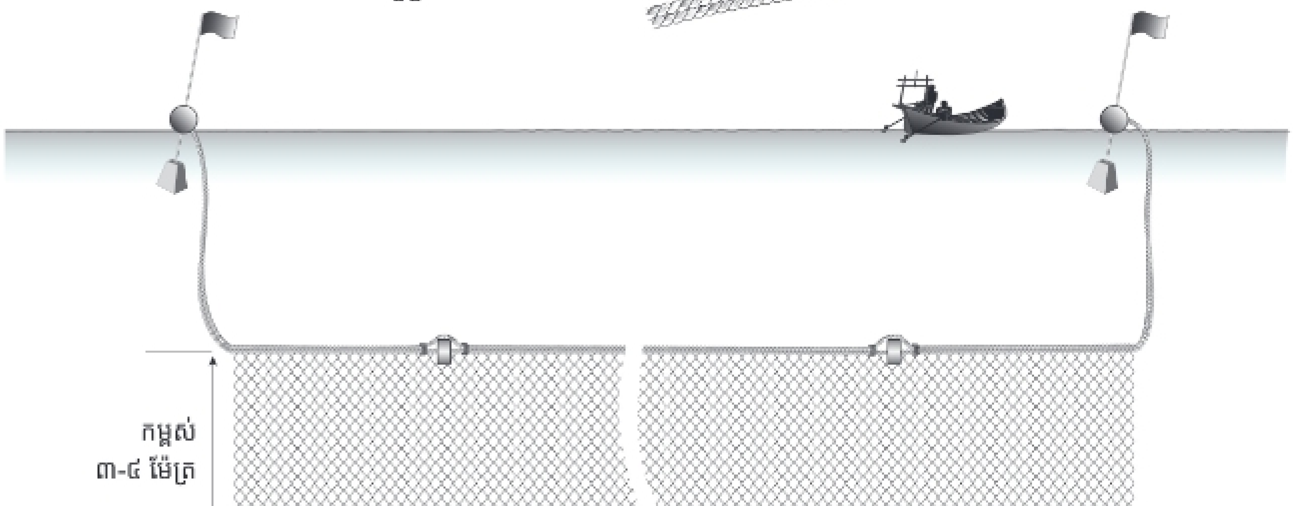

២៦. មងត្រីក្អុក

«មងត្រីក្អុក» ដែលមានប្រវែងមិនលើសពី ២០០០ម៉ែត្រ ត្រូវបានចាត់ទុកជាឧបករណ៍នេសាទខ្នាតតូច។ ចំណែកឯ មងត្រីក្អុក ដែលមានប្រវែងលើសពី ២០០០ម៉ែត្រ ត្រូវចាត់ទុកជាឧបករណ៍នេសាទខ្នាតមធ្យម និងត្រូវមានលិខិតអនុញ្ញាតឱ្យធ្វើនេសាទ។ វាផលិតឡើង ពីសរសៃនីឡុងទន់វេញ ឬសរសៃតាន់ ទំហំក្រឡាមង ៨ស.ម។ រនងលើមានភ្ជាប់កំសួល រនងក្រោមមានភ្ជាប់សំណ។ កម្ពស់មង ៤ម៉ែត្រ។ គោលដៅចាប់ គឺត្រីក្អុក។ វាជាប្រភេទមងពន្លិច/បោះយុថ្កា។ ក្នុងឧបសម្ព័ន្ធ២នៃច្បាប់ស្តីពីជលផល ប្រភេទឧបករណ៍នេសាទសមុទ្រ មងត្រីក្អុក ត្រូវមានក្រឡាចាប់ពី ៩ស.ម ឡើង។

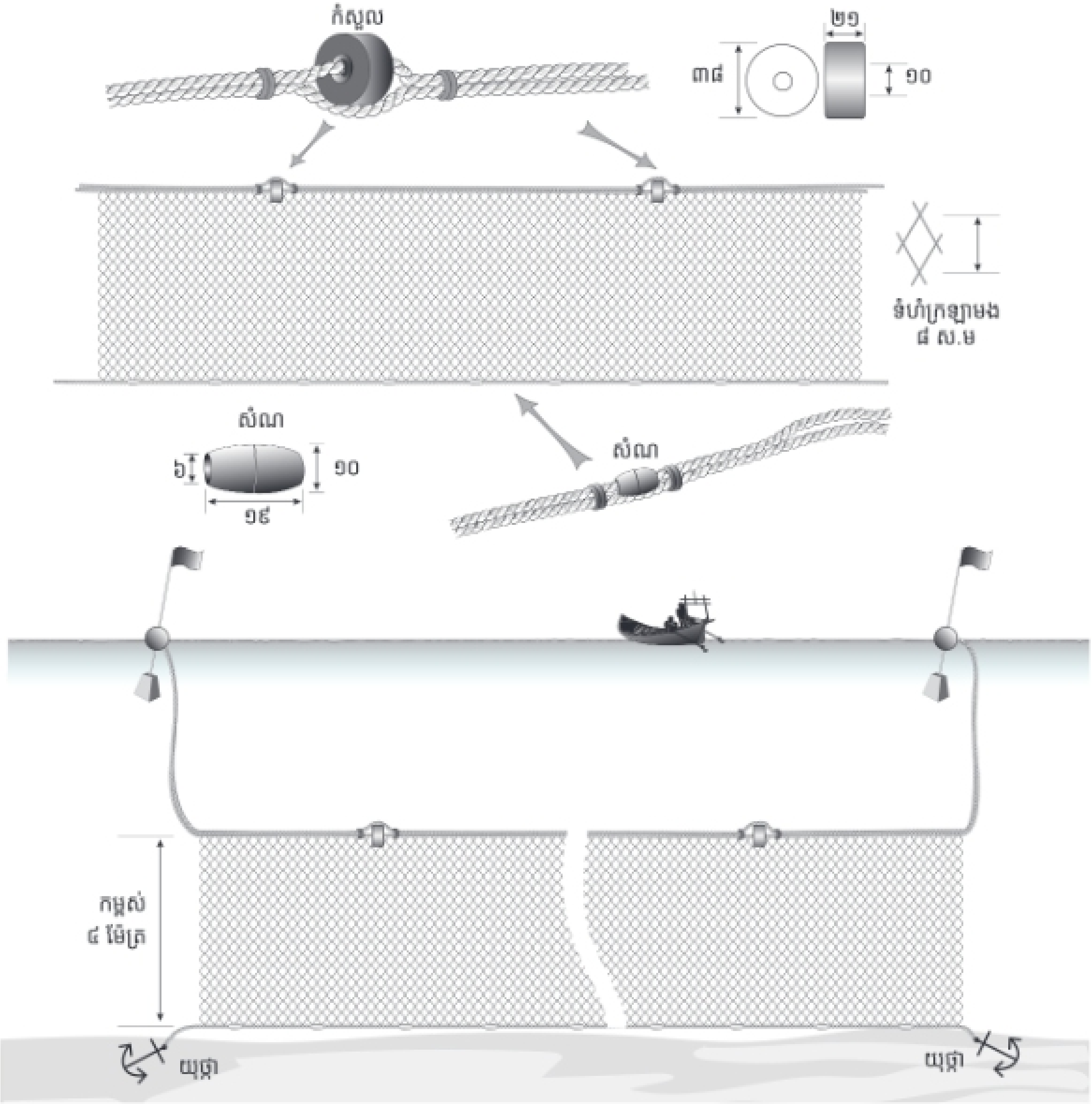

២៧. មងត្រីអណ្តាតឆ្កែ

«មងត្រីអណ្តាតឆ្កែ» ដែលមានប្រវែងមិនលើសពី ២០០០ម៉ែត្រ ត្រូវបានចាត់ទុកជាឧបករណ៍នេសាទខ្នាតតូច។ ចំណែកឯមងត្រីអណ្តាតឆ្កែ ដែលមានប្រវែងលើសពី ២០០០ម៉ែត្រ ត្រូវបានចាត់ទុកជាឧបករណ៍នេសាទខ្នាតមធ្យម និងត្រូវមានលិខិតអនុញ្ញាតឱ្យធ្វើនេសាទ។ វាផលិតឡើងពីសរសៃនីឡុងទន់វេញ ឬនីឡុងតាន់ ទំហំក្រឡាមង ៤ស.ម ។រនងលើមានភ្ជាប់កំសួល រនងក្រោមមានភ្ជាប់សំណ។ កម្ពស់មង ១,២ម៉ែត្រ។ គោលដៅចាប់ គឺត្រីអណ្តាតឆ្កែ។ វាជាមងពន្លិច/បោះយុថ្កា។ ក្នុងឧបសម្ព័ន្ធ២នៃច្បាប់ស្តីពីជលផល ប្រភេទឧបករណ៍នេសាទសមុទ្រ មងត្រីអណ្តាតឆ្កែ ត្រូវមានក្រឡាចាប់ពី ៥,៥ស.មឡើង។

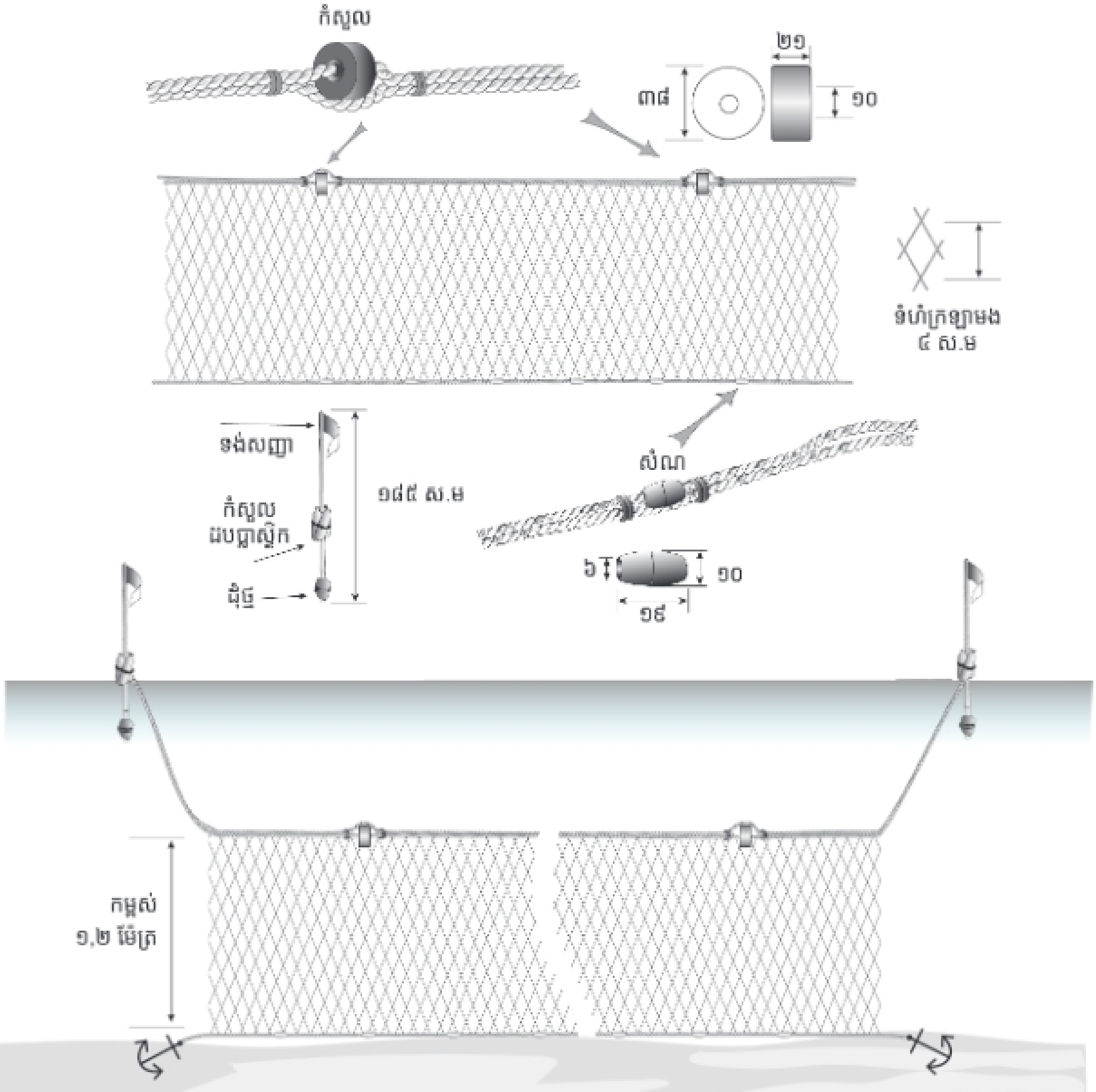

២៨. មងត្រីចាប

«មងត្រីចាប» ដែលមានប្រវែងមិនលើសពី ២០០០ម៉ែត្រ ត្រូវបានចាត់ទុកជាឧបករណ៍នេសាទខ្នាតតូច។ ចំណែកឯមងត្រីចាប ដែលមានប្រវែងលើសពី ២០០០ម៉ែត្រ ត្រូវបានចាត់ទុកជាឧបករណ៍នេសាទខ្នាតមធ្យម និងត្រូវមានលិខិតអនុញ្ញាតឱ្យធ្វើនេសាទ។ វាផលិតឡើង ពីសរសៃនីឡុងតាន់ ទំហំក្រឡាមង ៦ស.ម។ រនងលើមានភ្ជាប់កំសួល រនងក្រោមមានភ្ជាប់សំណ។ កម្ពស់មង ១,២ម៉ែត្រ។ គោលដៅចាប់ គឺត្រីចាប។ វាជាមងពន្លិច/បោះយុថ្កា។ និងត្រូវមានលិខិតអនុញ្ញាតឱ្យធ្វើនេសាទ។ ក្នុងឧបសម្ព័ន្ធ២នៃច្បាប់ស្តីពីជលផល ប្រភេទឧបករណ៍នេសាទសមុទ្រ មងត្រីចាប ត្រូវមានក្រឡាចាប់ពី ៦ស.ម ឡើង។

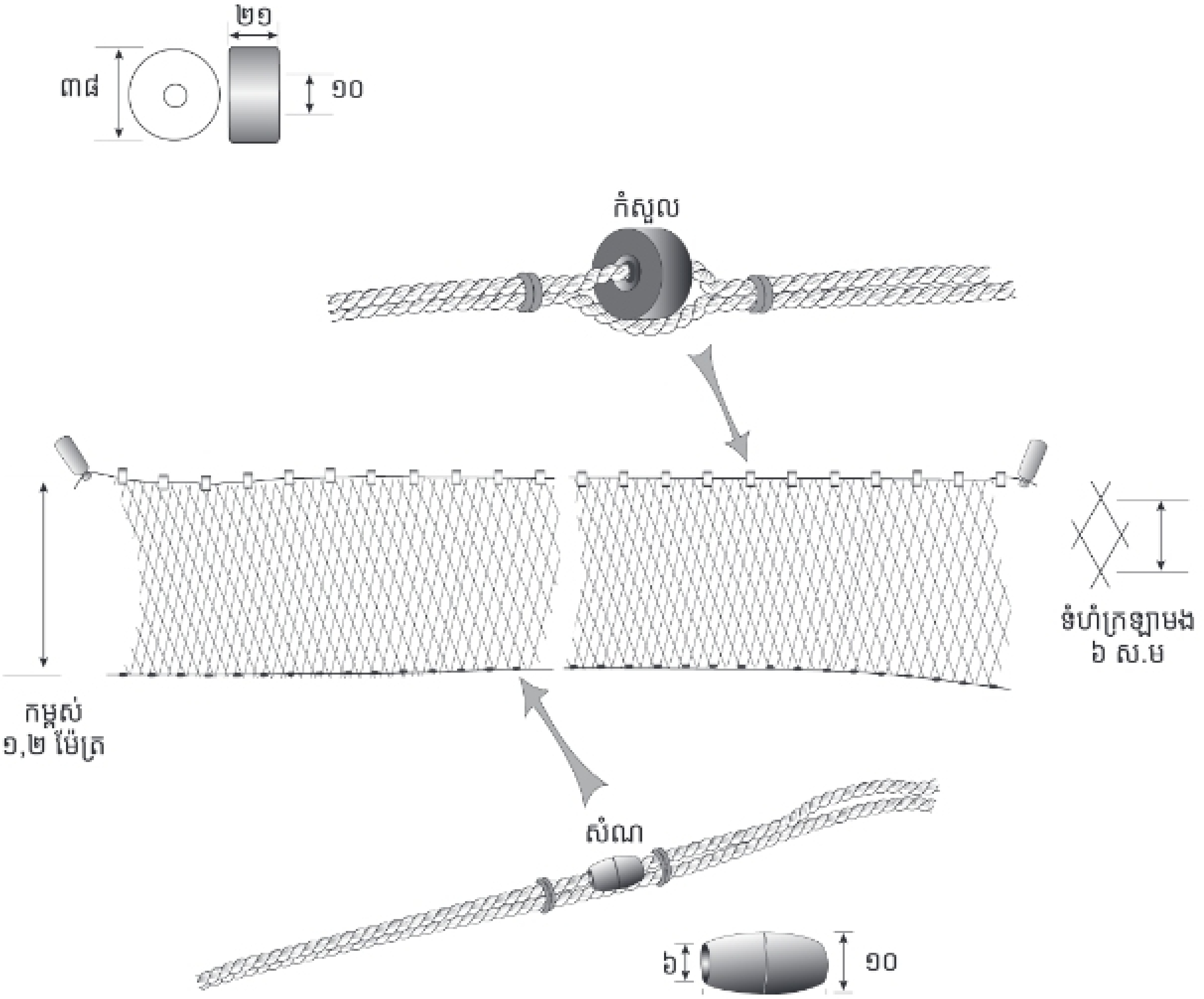

២៩. មងបបែល

«មងបបែល» ដែលមានប្រវែងមិនលើសពី ២០០០ម៉ែត្រ ត្រូវបានចាត់ទុកជាឧបករណ៍នេសាទខ្នាតតូច។ ចំណែកឯមងត្រីបបែល ដែលមានប្រវែងលើសពី ២០០០ម៉ែត្រ ត្រូវបានចាត់ទុកជាឧបករណ៍នេសាទខ្នាតមធ្យម និងត្រូវមានលិខិតអនុញ្ញាតឱ្យធ្វើនេសាទ។ វាផលិតឡើងពីសរសៃនីឡុងទន់វេញ ទំហំក្រឡាមង ១៥ស.ម រនងលើមានភ្ជាប់កំសួល រនងក្រោមមានភ្ជាប់សំណ។ កម្ពស់មង ១,៥ម៉ែត្រ។ គោលដៅចាប់ គឺត្រីបបែល។ វាជាមងពន្លិច/បោះយុថ្កា។ និងត្រូវមានលិខិតអនុញ្ញាតឱ្យធ្វើនេសាទ។ ក្នុងឧបសម្ព័ន្ធ២នៃច្បាប់ស្តីពីជលផល ប្រភេទឧបករណ៍នេសាទសមុទ្រ មងបបែល ត្រូវមានក្រឡាចាប់ពី ១៥ស.ម ឡើង។

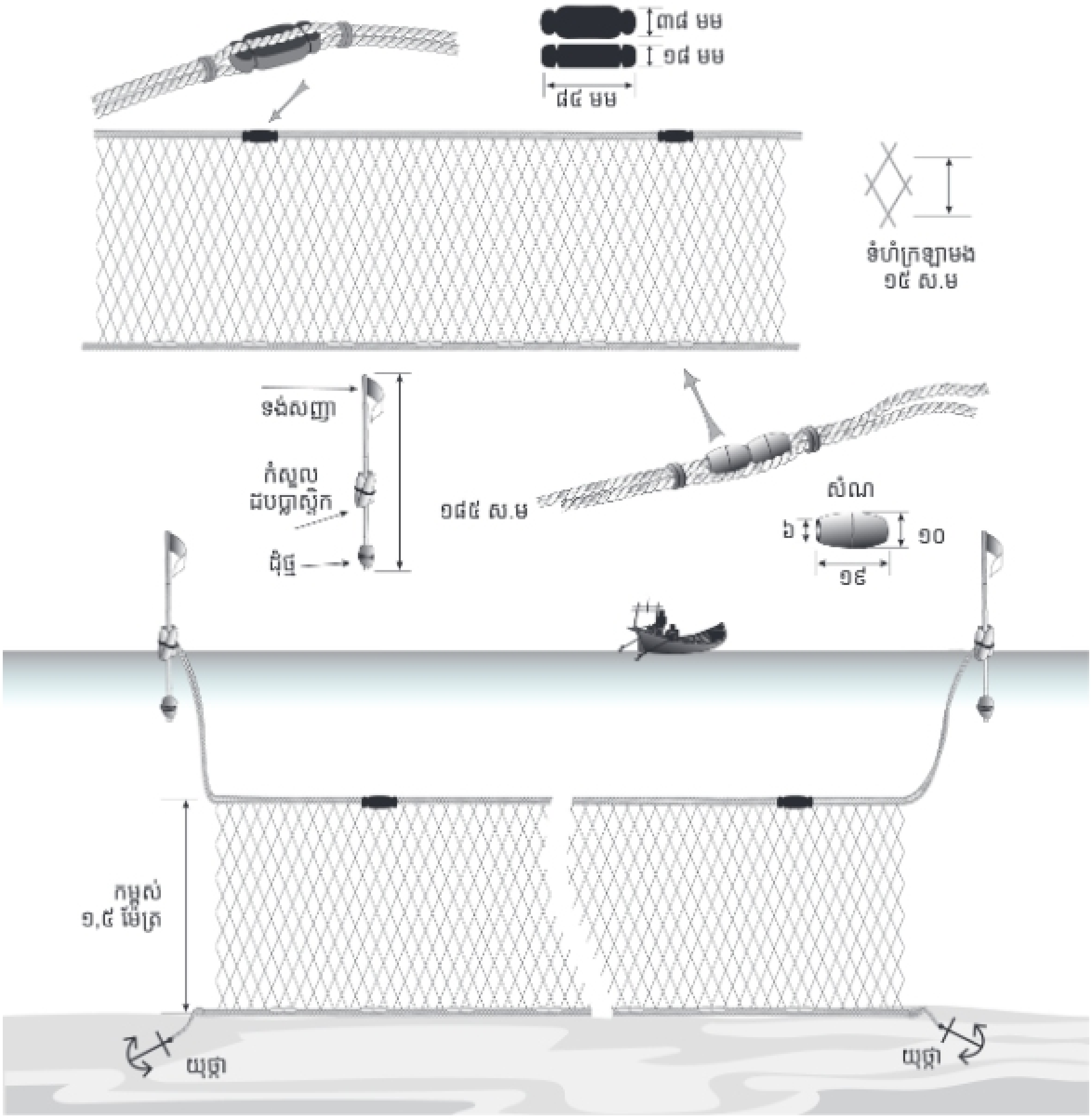

៣០. មងត្រីព្រលួស

«មងត្រីព្រលួស» ដែលមានប្រវែងមិនលើសពី ២០០០ម៉ែត្រ ត្រូវបានចាត់ទុកជាឧបករណ៍នេសាទខ្នាតតូច។ ចំណែកឯ មងត្រីព្រលួស ដែលមានប្រវែងលើសពី ២០០០ម៉ែត្រ ត្រូវបានចាត់ទុកជាឧបករណ៍នេសាទខ្នាតមធ្យម និងត្រូវមានលិខិតអនុញ្ញាតឱ្យធ្វើនេសាទ។ វាផលិតឡើងពីសរសៃនីឡុងតាន់សរសៃតូច ទំហំក្រឡាមង ២,៥សម នេងលើមានភ្ជាប់កំសួល នេងក្រោមមានភ្ជាប់សំណ កម្ពស់មង ១,៥-២ម៉ែត្រ។ គោលដៅចាប់ គឺត្រីព្រលួស។ វាជាប្រភេទមងពន្លិច/បោះយុថ្កា។ ក្នុងឧបសម្ព័ន្ធ២នៃច្បាប់ស្តីពីជលផល ប្រភេទឧបករណ៍នេសាទសមុទ្រ មងត្រីព្រលួស ត្រូវមានក្រឡាចាប់ពី ២,៥ស.ម ឡើង។

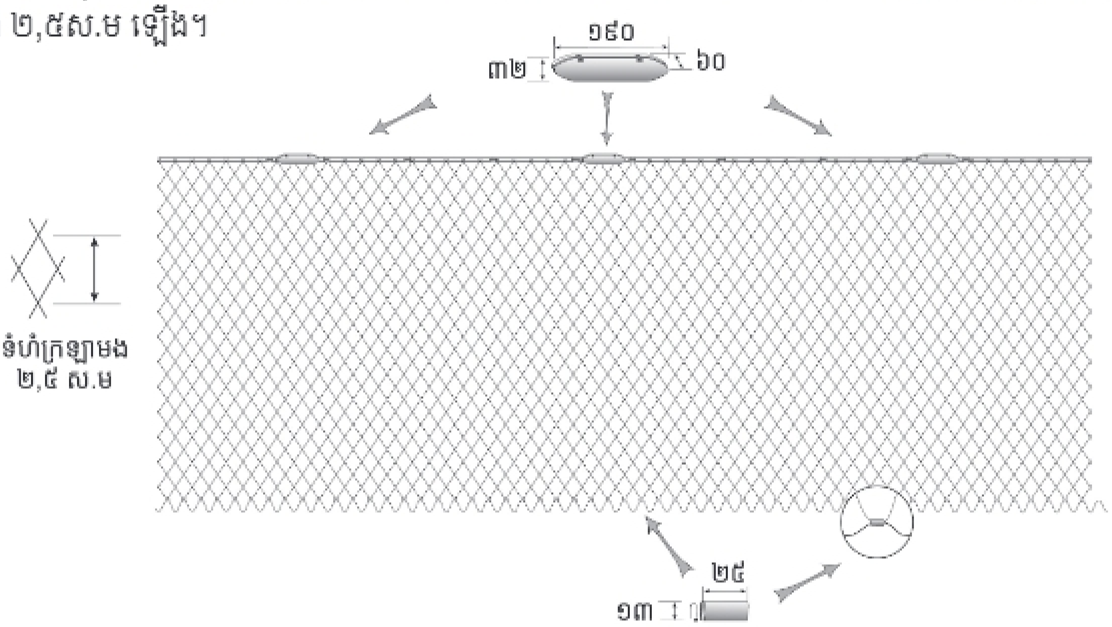

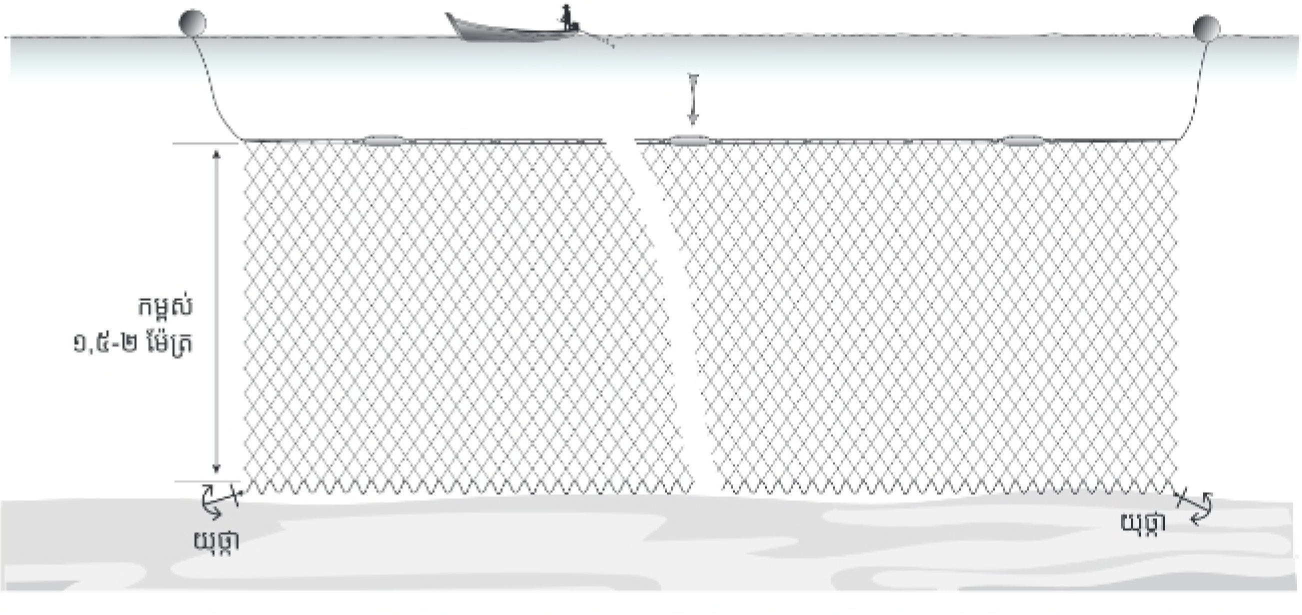

៣១. មងត្រីប្រខុប ឬត្រីកាម៉យ

«មងត្រីប្រខុប ឬត្រីកាម៉យ» ដែលមានប្រវែងមិនលើសពី ២០០០ម៉ែត្រ ត្រូវបានចាត់ជាឧបករណ៍នេសាទខ្នាតតូច។ ចំណែកឯ មងត្រីប្រខុប ឬត្រីកាម៉យ ដែលមានប្រវែងលើសពី ២០០០ម៉ែត្រ ត្រូវបានចាត់ទុកជាឧបករណ៍នេសាទខ្នាតមធ្យម និងត្រូវមានលិខិតអនុញ្ញាតឱ្យធ្វើនេសាទ។ វាផលិតឡើងពីសរសៃនីឡុងតាន់សរសៃតូច ទំហំក្រឡាមង ៣,៥សម។ រនងលើភ្ជាប់មានកំសួល រនងក្រោមមានភ្ជាប់សំណ កម្ពស់មង ១,៥ម៉ែត្រ។ គោលដៅចាប់ គឺត្រីកាម៉យ។ វាជាប្រភេទមងពន្លិច/បោះយុថ្កា។ ក្នុងឧបសម្ព័ន្ធ២នៃច្បាប់ស្តីពីជលផល ប្រភេទឧបករណ៍នេសាទសមុទ្រ មងត្រីប្រខុប ឬត្រីកាម៉យ ត្រូវមានក្រឡាចាប់ពី ៣,៥ស.ម ឡើង។

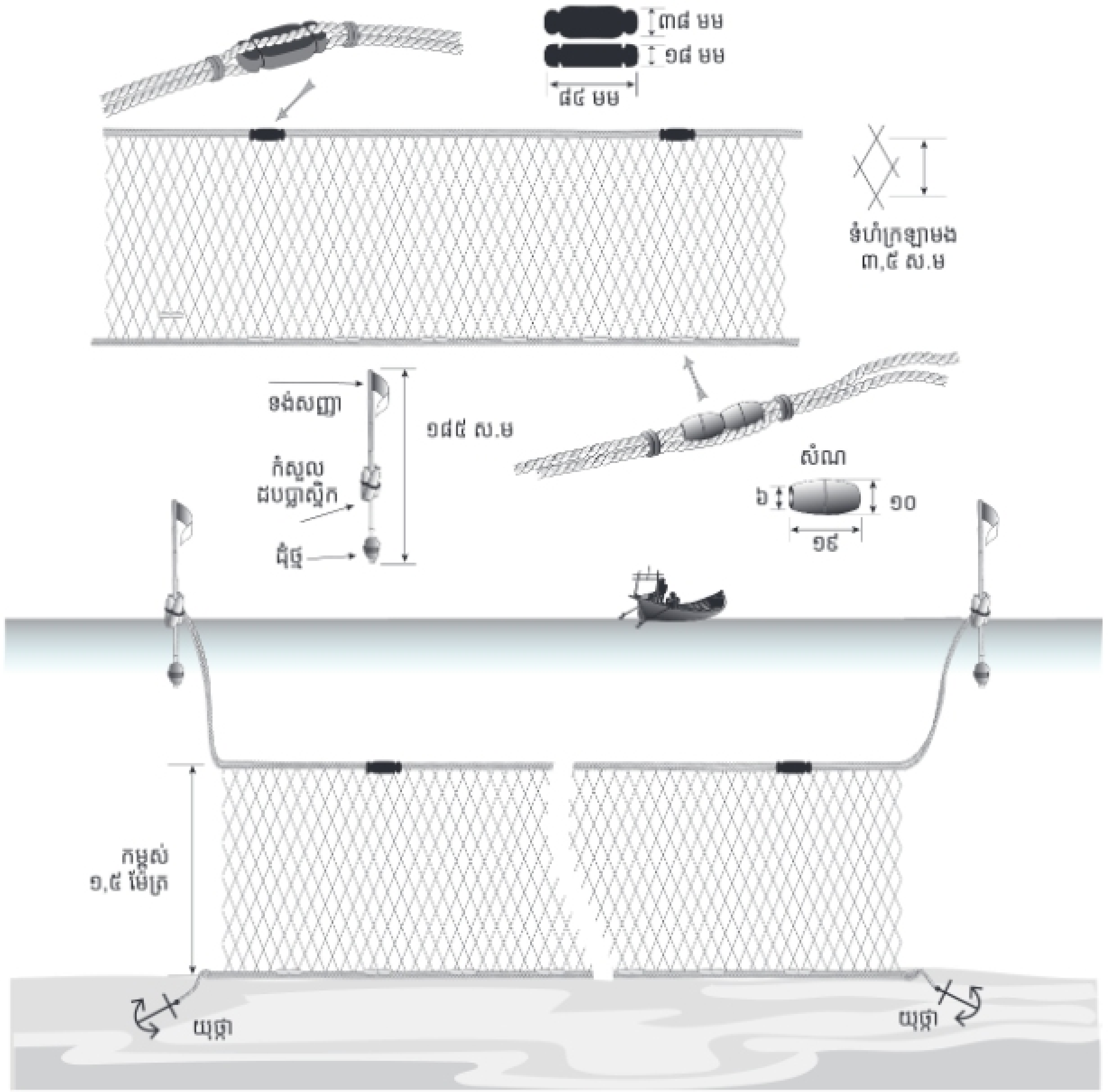

៣២. មងត្រីកាប៉ាស់ ឬត្រីដូរអង្គរ

«មងត្រីកាប៉ាស់ ឬត្រីដូរអង្គរ» ដែលមានប្រវែងមិនលើសពី ២០០០ម៉ែត្រ ត្រូវបានចាត់ទុកជាឧបករណ៍នេសាទខ្នាតតូច។ ចំណែកឯ មងត្រីកាប៉ាស់ ឬត្រីដូរអង្គរ ដែលមានប្រវែងលើសពី ២០០០ម៉ែត្រ ត្រូវបានចាត់ទុកជាឧបករណ៍នេសាទខ្នាតមធ្យម និងត្រូវមានលិខិតអនុញ្ញាតឱ្យធ្វើនេសាទ។ វាផលិតឡើងពីសរសៃនីឡុងតាន់សរសៃតូច ទំហំក្រឡាមង ៤ស.ម។ រនងលើភ្ជាប់មានកំសួល រនងក្រោមមានភ្ជាប់សំណ កម្ពស់មង ១,៥ម៉ែត្រ។ គោលដៅចាប់គឺត្រីដូរអង្គរ។ វាជាមងពន្លិច/បោះយុថ្កា។ និងត្រូវមានលិខិតអនុញ្ញាតឱ្យធ្វើនេសាទ។ ក្នុងឧបសម្ព័ន្ធ២នៃច្បាប់ស្តីពីជលផល ប្រភេទឧបករណ៍នេសាទសមុទ្រ មងត្រីកាប៉ាស់ ឬត្រីដូរអង្គរ ត្រូវមានក្រឡាចាប់ពី ៤ស.ម ឡើង។

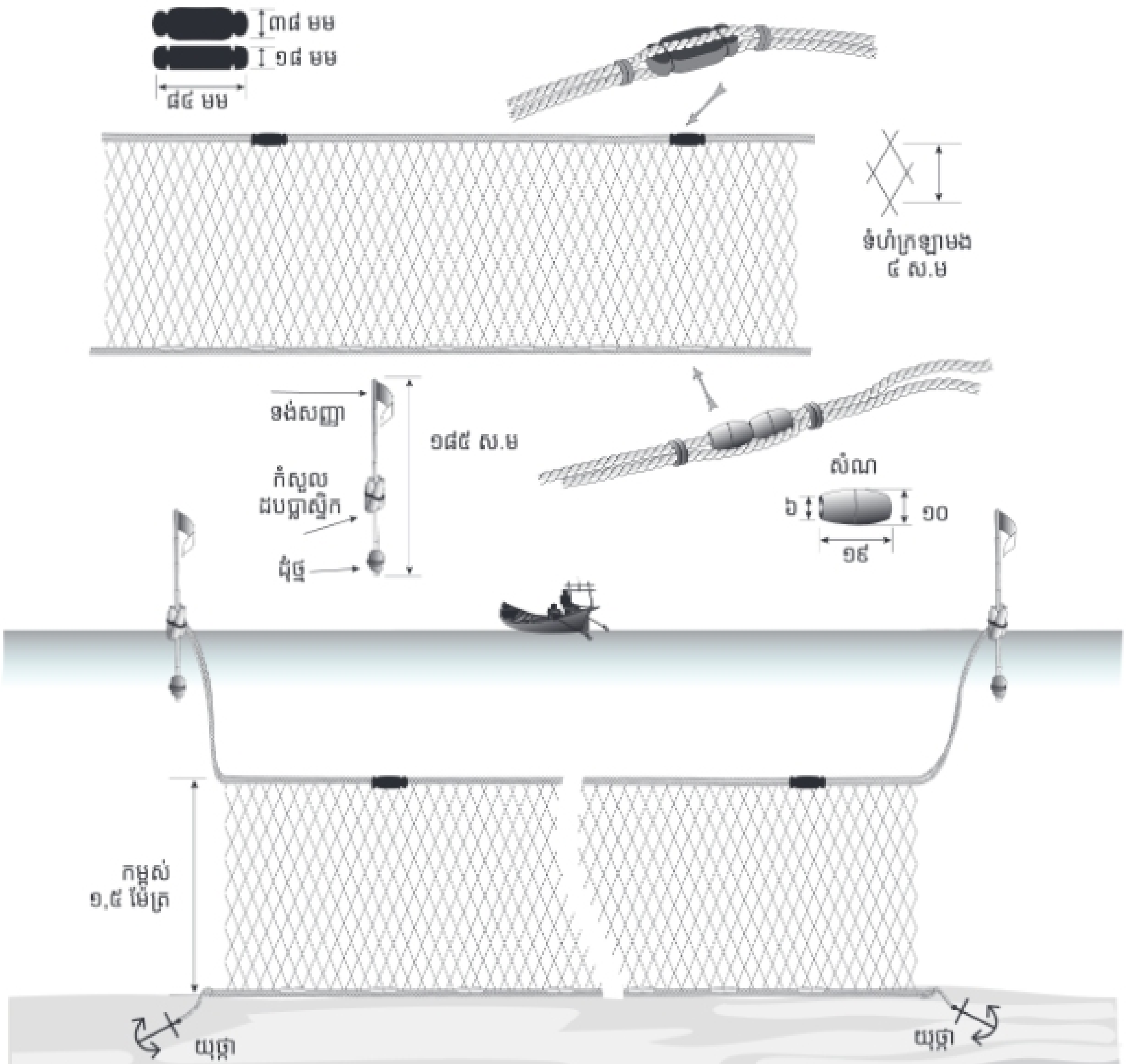

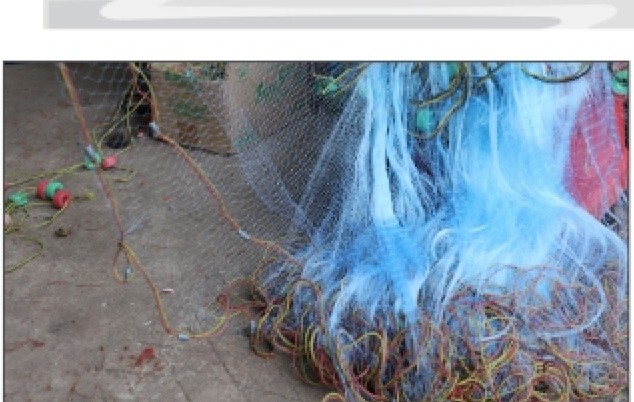

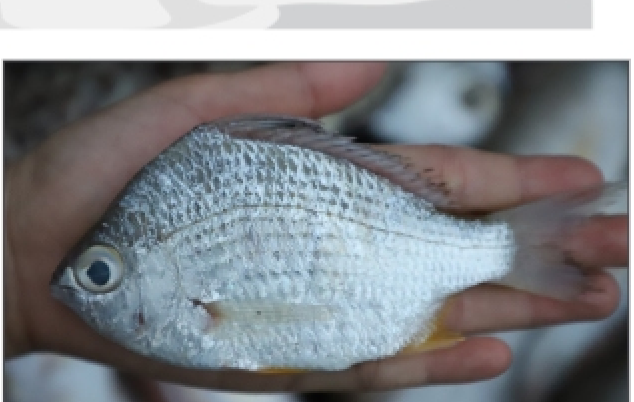

៣៣. មងត្រីក្សាន្ត (ត្រីចំម៉ក់)

«មងត្រីក្សាន្ត» ដែលមានប្រវែងមិនលើសពី ២០០០ម៉ែត្រ ត្រូវបានចាត់ទុកជាឧបករណ៍នេសាទខ្នាតតូច។ ចំណែកឯមងត្រីក្សាន្ត ដែលមានប្រវែងលើសពី ២០០០ម៉ែត្រ ត្រូវបានចាត់ទុកជាឧបករណ៍នេសាទខ្នាតមធ្យម និងត្រូវមានលិខិតអនុញ្ញាតឱ្យធ្វើនេសាទ។ វាផលិតឡើងពីសរសៃនីឡុងតាន់ សរសៃតូច ទំហំក្រឡាមង ៣ស.ម។ រនងលើមានភ្ជាប់កំសួល រនងក្រោមមានភ្ជាប់សំណ កម្ពស់មង ២ម៉ែត្រ។ គេប្រើនេសាទក្នុងព្រែក (ព្រែកកំពង់សោម/ព្រែកស្រែអំបិល) គោលដៅចាប់ គឺត្រីចំម៉ក់/ត្រីក្សាន្ត/ក្បកអង្កាម (ត្រីទឹកភ្លាវ)។ វាជាប្រភេទមងពន្លិច/បោះយុថ្កា។ ក្នុងឧបសម្ព័ន្ធ២នៃច្បាប់ស្តីពីជលផល ប្រភេទឧបករណ៍នេសាទសមុទ្រ មងត្រីក្សាន្ត ត្រូវមានក្រឡាចាប់ពី ៣ស.មឡើង។

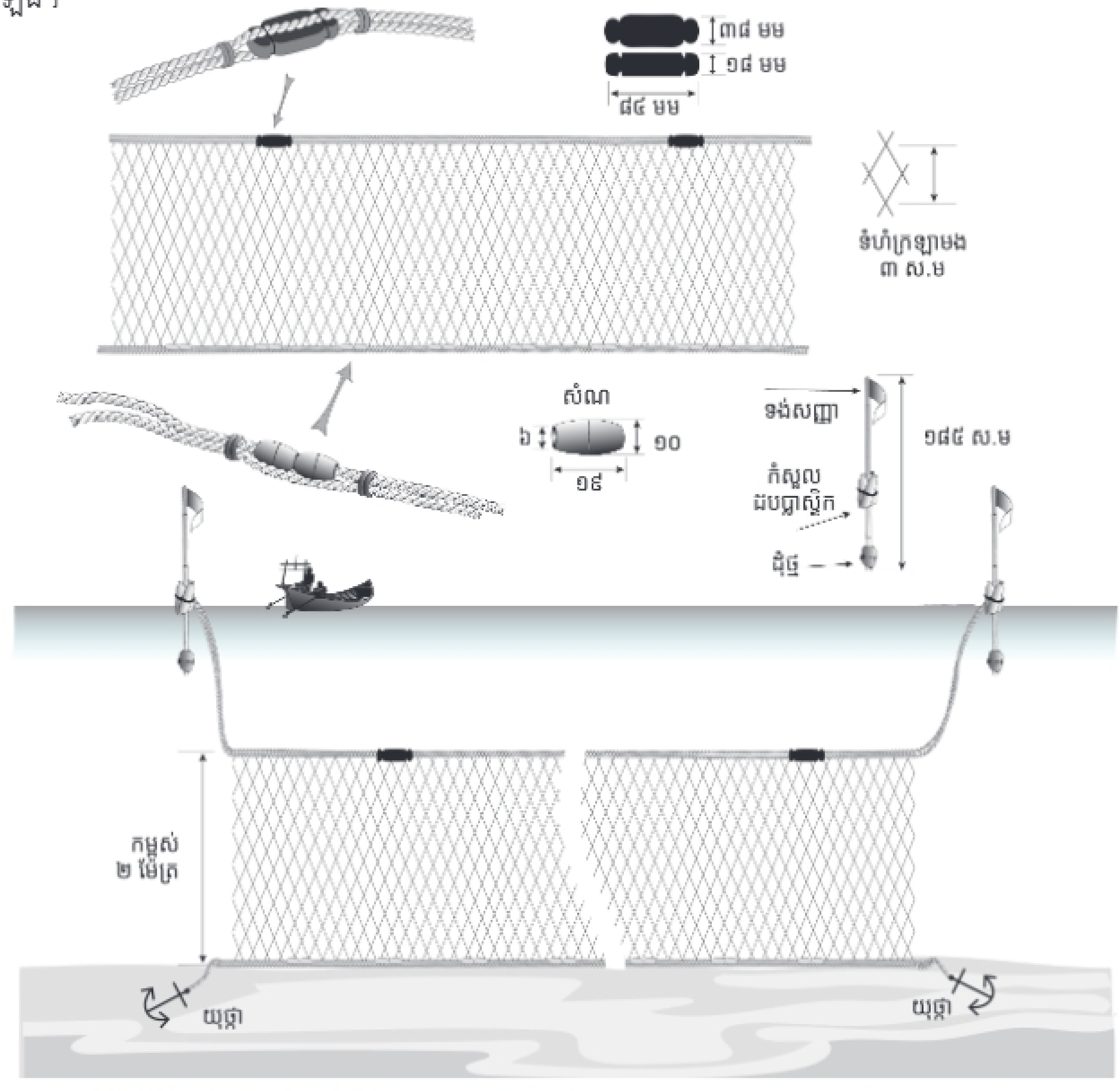

៣៤. មងត្រីផ្ទោង

«មងត្រីផ្ទោង» ដែលមានប្រវែងមិនលើសពី ២០០០ម៉ែត្រ ត្រូវបានចាត់ទុកជាឧបករណ៍នេសាទខ្នាតតូច។ ចំណែកឯ មងត្រីផ្ទោង ដែលមានប្រវែងលើសពី ២០០០ម៉ែត្រ ត្រូវបានចាត់ទុកជាឧបករណ៍នេសាទខ្នាតមធ្យម និងត្រូវមាន លិខិតអនុញ្ញាតឱ្យធ្វើនេសាទ។ វាផលិតឡើងពីសរសៃនីឡុងតាន់ សរសៃតូច ឬនីឡុងទន់វេញ ទំហំក្រឡាមង ២,៥ស.ម។ រនងលើមានភ្ជាប់កំសួល រនងក្រោមមានភ្ជាប់សំណ កម្ពស់មង ១,៨ម៉ែត្រ។ គោលដៅចាប់ គឺត្រីផ្ទោង។ វាជាប្រភេទមងបណ្ដែត ឬព័ទ្ធ។ មងត្រីផ្ទោងមានបីប្រភេទ គឺ មងត្រីផ្ទោងកា/ផ្កា មងត្រីផ្ទោងខ្លួនសំប៉ែត និងមងត្រីផ្ទោងព្រ័ត្រ)។ ក្នុងឧបសម្ព័ន្ធ២នៃច្បាប់ស្ដីពីជលផល ប្រភេទឧបករណ៍នេសាទសមុទ្រ មងត្រីផ្ទោង ត្រូវមានក្រឡាចាប់ពី ២,៥ស.ម ឡើង។

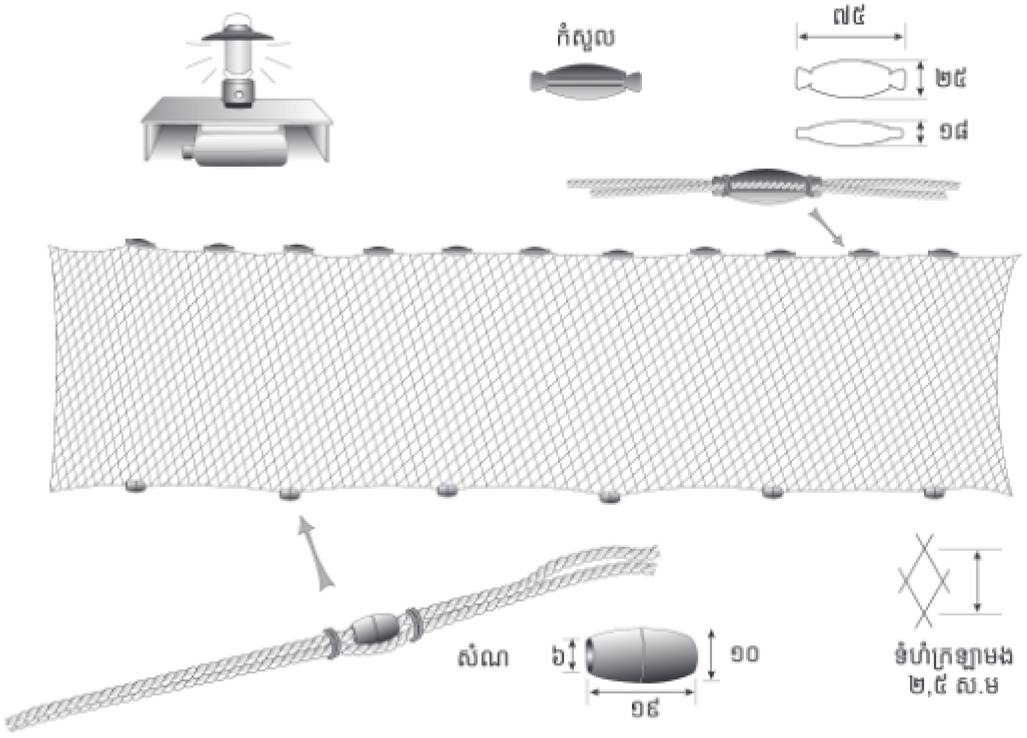

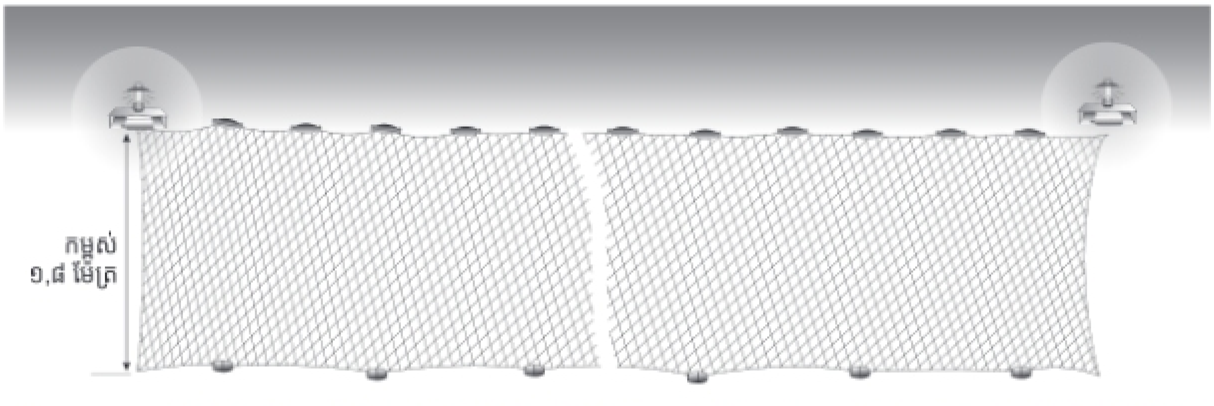

៣៥. មងត្រីកន្តាំង

«មងត្រីកន្តាំង» ដែលមានប្រវែងមិនលើសពី ២០០០ម៉ែត្រ ត្រូវចាត់ទុកជាឧបករណ៍នេសាទខ្នាតតូច។ ចំណែកឯមងត្រីកន្តាំង ដែលមានប្រវែងលើសពី ២០០០ម៉ែត្រ ត្រូវបានចាត់ទុកជាឧបករណ៍នេសាទខ្នាតមធ្យម និងត្រូវមានលិខិតអនុញ្ញាតឱ្យធ្វើនេសាទ។ វាផលិតឡើងពីសរសៃនីឡុងទន់វេញ ឬនីឡុងតាន់ ទំហំក្រឡាមង ៤ស.ម។ រនងលើមានភ្ជាប់កំស្ទួល រនងក្រោមមានភ្ជាប់សំណ កម្ពស់មង ២,៥ម៉ែត្រ។ គោលដៅចាប់ គឺត្រីកន្តាំង (ត្រីកន្តាំងផេះ កន្តាំងក្រអូប កន្តាំងភ្លើង និងកន្តាំងថ្មជាដើម)។ វាជាប្រភេទមងពន្លិច/បោះយុថ្កា។ ក្នុងឧបសម្ព័ន្ធ២នៃច្បាប់ស្តីពីជលផល ប្រភេទឧបករណ៍នេសាទសមុទ្រ មងត្រីកន្តាំង ត្រូវមានក្រឡាចាប់ពី ៤ស.ម ឡើង។

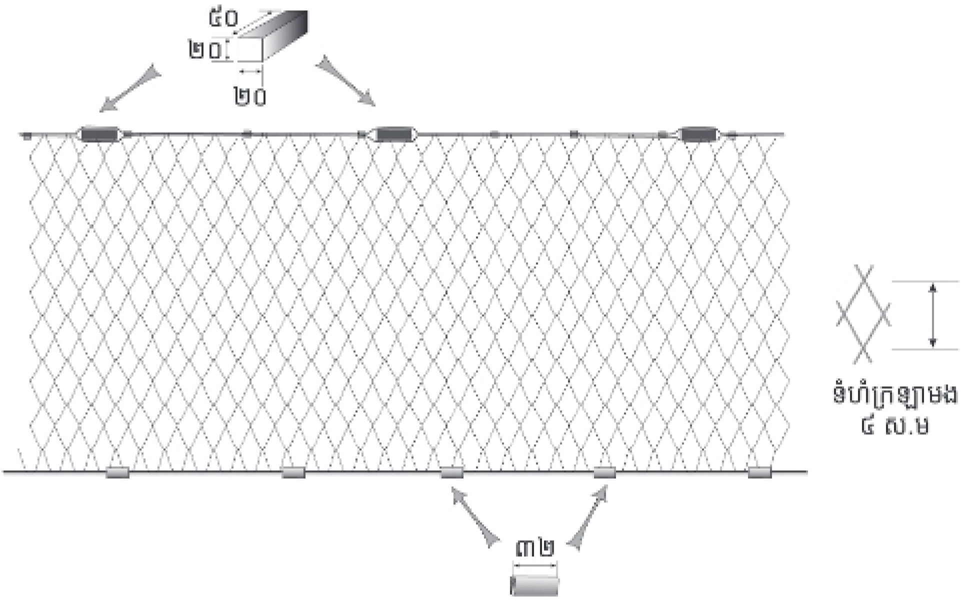

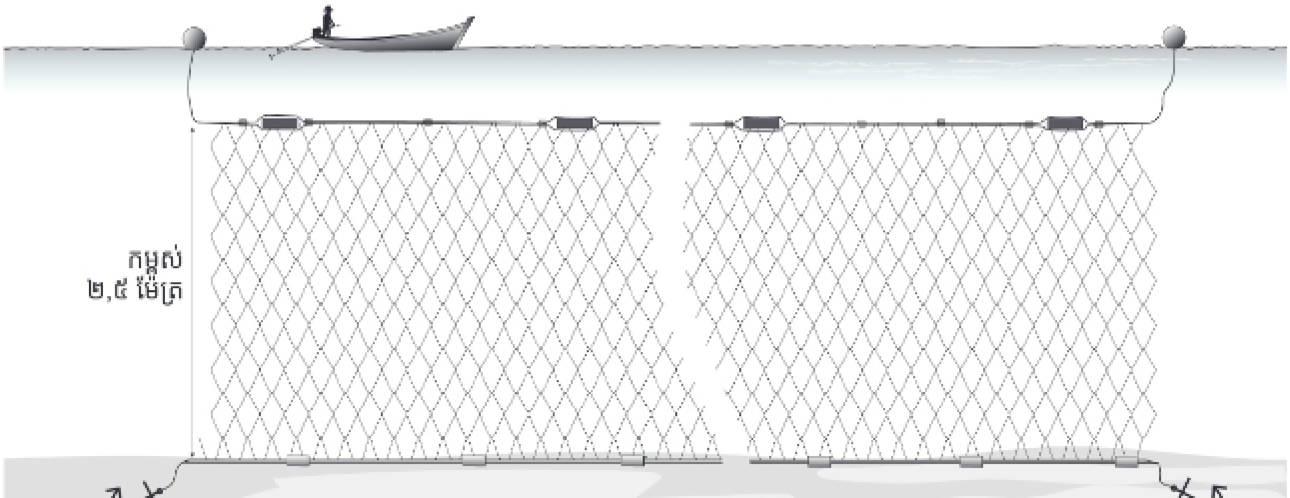

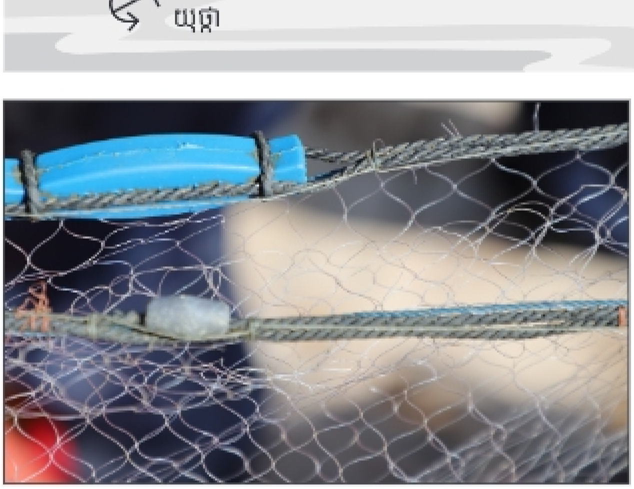

៣៦. មងក្ដាម

«មងក្ដាម» ដែលមានប្រវែងមិនលើសពី ២០០០ម៉ែត្រ ត្រូវបានចាត់ទុកជាឧបករណ៍នេសាទខ្នាតតូច។ ចំណែកឯ មងក្ដាម ដែលមានប្រវែងលើសពី ២០០០ម៉ែត្រ ត្រូវបានចាត់ទុកជាឧបករណ៍នេសាទខ្នាតមធ្យម និងត្រូវមានលិខិតអនុញ្ញាតឱ្យធ្វើនេសាទ។ វាផលិតឡើងពីសរសៃនីឡុងតាន់ សរសៃតូច ទំហំក្រឡាមង ៨ស.ម កម្ពស់មង ១ម៉ែត្រ។ នេងលើមានភ្ជាប់កំសួល នេងក្រោមមានភ្ជាប់សំណ។ គោលដៅចាប់ គឺក្ដាមសេះ តែបើវាយមងនៅក្បែរព្រៃកោងកាង ក៏អាចចាប់ក្ដាមថ្មបានដែរ។ វាជាប្រភេទមងពន្លិច/បោះយុថ្កា។ ក្នុងឧបសម្ព័ន្ធ២នៃច្បាប់ស្ដីពីជលផល ប្រភេទឧបករណ៍នេសាទសមុទ្រ មងក្ដាម ត្រូវមានក្រឡាចាប់ពី ៨ស.ម ឡើង។

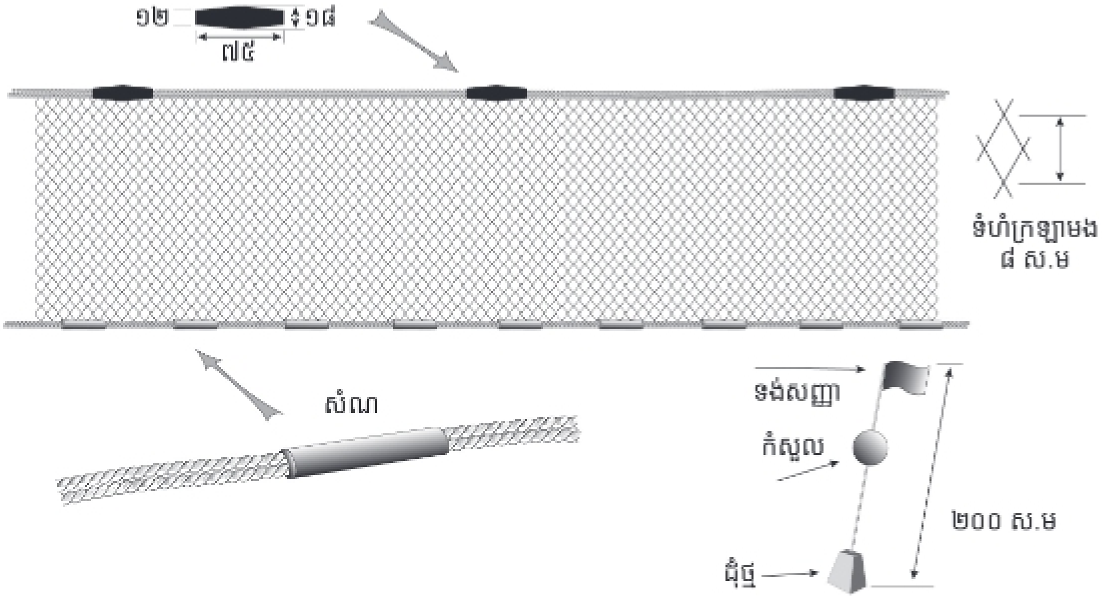

៣៧. មងប៉ាកាំង ឬបង្កងកណ្ដូប

«មងប៉ាកាំង ឬបង្កងកណ្ដូប» ដែលមានប្រវែងមិនលើសពី ២០០០ម៉ែត្រ ត្រូវបានចាត់ទុកជាឧបករណ៍នេសាទខ្នាតតូច។ ចំណែកឯ មងប៉ាកាំង ឬបង្កងកណ្ដូប ដែលមានប្រវែងលើសពី ២០០០ម៉ែត្រ ត្រូវបានចាត់ទុកជាឧបករណ៍នេសាទខ្នាតមធ្យម និងត្រូវមានលិខិតអនុញ្ញាតឱ្យធ្វើនេសាទ។ វាផលិតឡើងពីសរសៃនីឡុងតាន់សរសៃតូច ទំហំក្រឡាមង ៨ស.ម កម្ពស់មង ២-២,៥ម៉ែត្រ។ ទេងលើមានភ្ជាប់កំសួល ទេងក្រោមមានភ្ជាប់សំណ។ គោលដៅចាប់ គឺបង្កងកណ្ដូប/ប៉ាកាំង និងក្ដាម។ វាជាប្រភេទមងពន្លិច/បោះយុថ្កា។ ក្នុងឧបសម្ព័ន្ធ២នៃច្បាប់ស្ដីពីជលផល ប្រភេទឧបករណ៍នេសាទសមុទ្រ មងប៉ាកាំង ឬបង្កងកណ្ដូប ត្រូវមានក្រឡាចាប់ពី ៨ស.ម ឡើង។

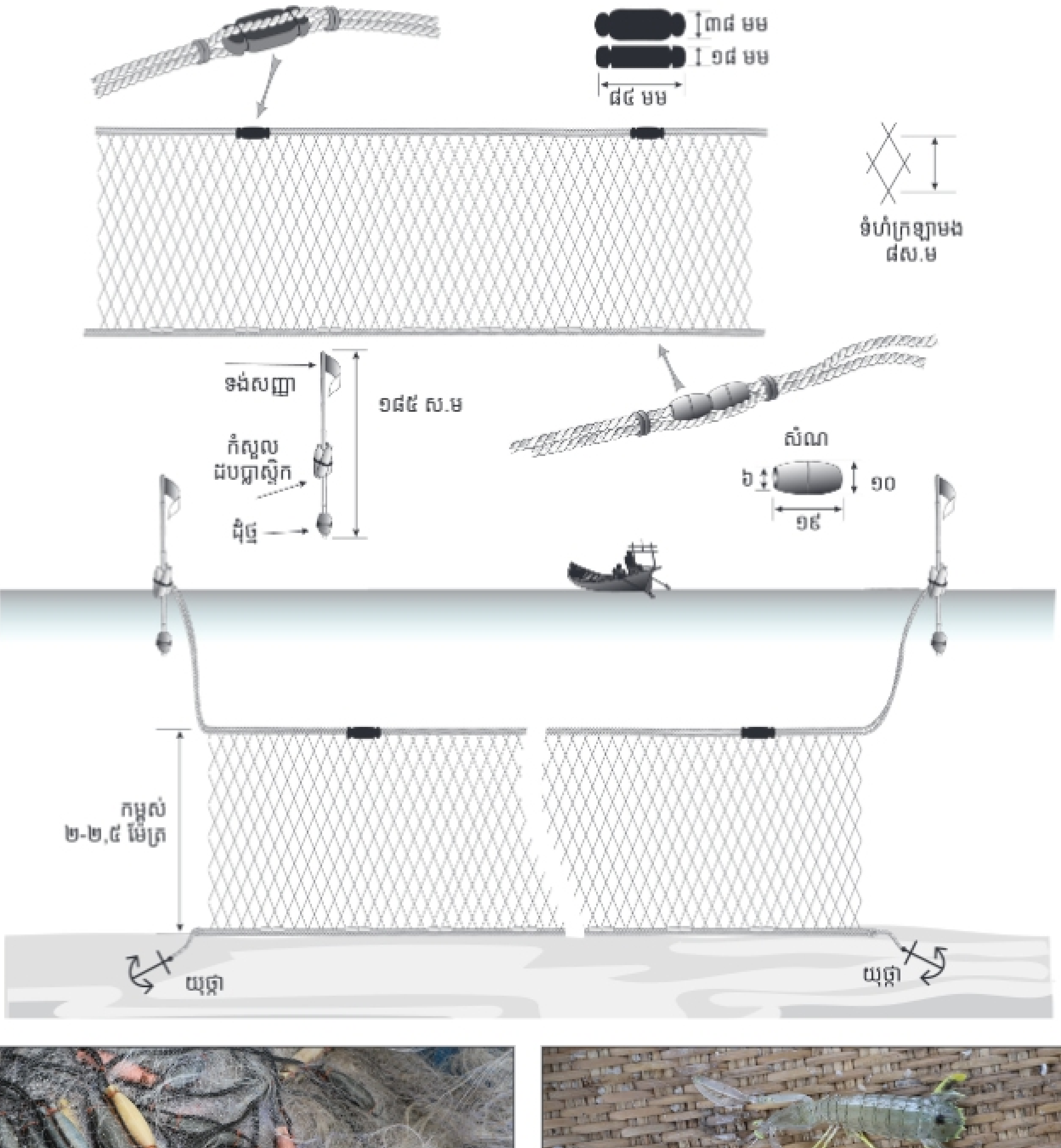

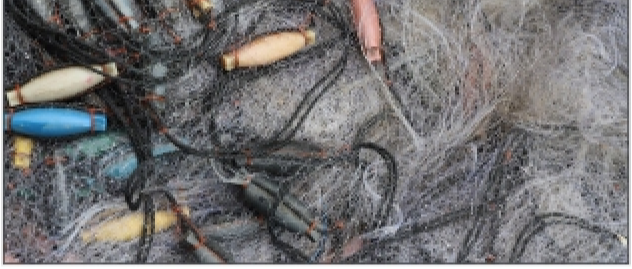

៣៨. មងត្រីកាម៉ុង

«មងត្រីកាម៉ុង» ដែលមានប្រវែងមិនលើសពី ២០០០ម៉ែត្រ ត្រូវបានចាត់ទុកជាឧបករណ៍នេសាទខ្នាតតូច។ ចំណែកឯ មងត្រីកាម៉ុង ដែលមានប្រវែងលើសពី ២០០០ម៉ែត្រ ត្រូវបានចាត់ទុកជាឧបករណ៍នេសាទខ្នាតមធ្យម និងត្រូវមានលិខិតអនុញ្ញាតឱ្យធ្វើនេសាទ។ វាផលិតឡើងពីសរសៃនីឡុងតាន់ សរសៃតូច ទំហំក្រឡាមង ៣,៥ស.ម។ នេងលើមានភ្ជាប់កំសួល នេងក្រោមមានភ្ជាប់សំណ កម្ពស់មង ២,៥ម៉ែត្រ។ មងត្រីកាម៉ុង មានពីរប្រភេទ គឺ មងកាម៉ុងខ្លួនខ្លី មានទំហំក្រឡា ៣,៥សម និងមងត្រីកាម៉ុងខ្លួនវែង ឬត្រីប៉ាឡាំង មានទំហំក្រឡា ៤,៥សម ភាគច្រើននេសាទនៅសមុទ្រក្រៅ។ វាជាប្រភេទមងពន្លិច/បោះយុថ្កា។ គោលដៅចាប់ គឺត្រីកាម៉ុង។ ក្នុងឧបសម្ព័ន្ធ២ នៃច្បាប់ស្តីពីជលផល ប្រភេទឧបករណ៍នេសាទសមុទ្រ មងត្រីកាម៉ុង ត្រូវមានក្រឡាចាប់ពី ៣,៥ស.ម ឡើង។

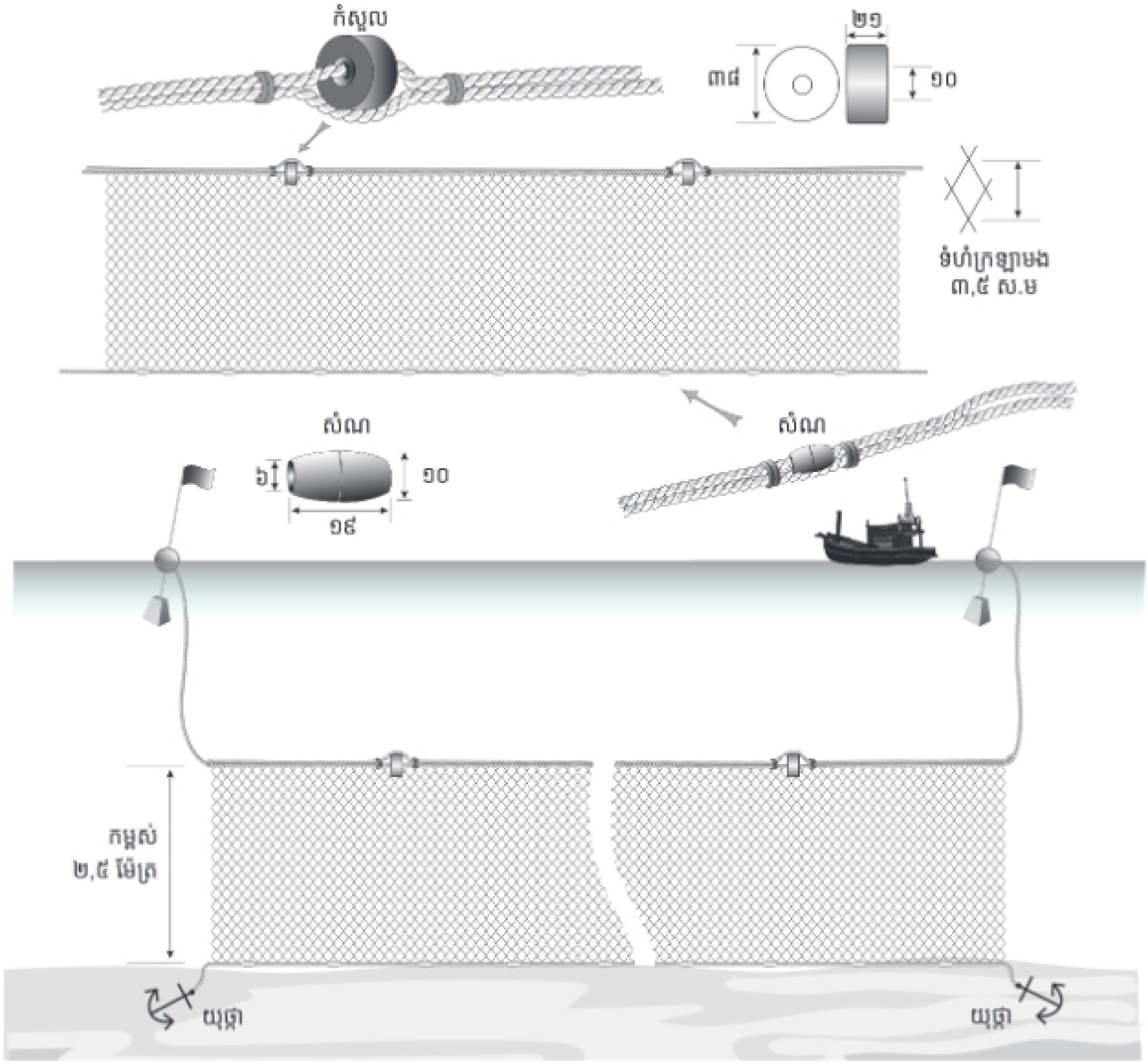

៣៩. មងត្រីកន្ទុយរឹង

«មងត្រីកន្ទុយរឹង» ដែលមានប្រវែងមិនលើសពី ២០០០ម៉ែត្រ ត្រូវបានចាត់ទុកជាឧបករណ៍នេសាទខ្នាតតូច។ ចំណែកឯ មងត្រីកន្ទុយរឹង ដែលមានប្រវែងលើសពី ២០០០ម៉ែត្រ ក្រឡា ត្រូវបាន ចាត់ទុកជាឧបករណ៍នេសាទខ្នាតមធ្យម និងត្រូវមានលិខិតអនុញ្ញាតឱ្យធ្វើនេសាទ។ វាផលិតឡើងពីសរសៃនីឡុងតាន់ សរសៃតូច ទំហំក្រឡាមង ៤ស.ម។ រនងលើមានភ្ជាប់កំសួល រនងក្រោមមានភ្ជាប់សំណ កម្ពស់មង ២,៥ម៉ែត្រ។ គោលដៅចាប់គឺត្រីកន្ទុយរឹង។ វាជាប្រភេទមងពន្លិច/បោះយុថ្កា។ ក្នុងឧបសម្ព័ន្ធ២នៃច្បាប់ស្តីពីជលផល ប្រភេទឧបករណ៍នេសាទសមុទ្រ មងត្រីកន្ទុយរឹង ត្រូវមានក្រឡាចាប់ពី ៤ស.ម ឡើង។

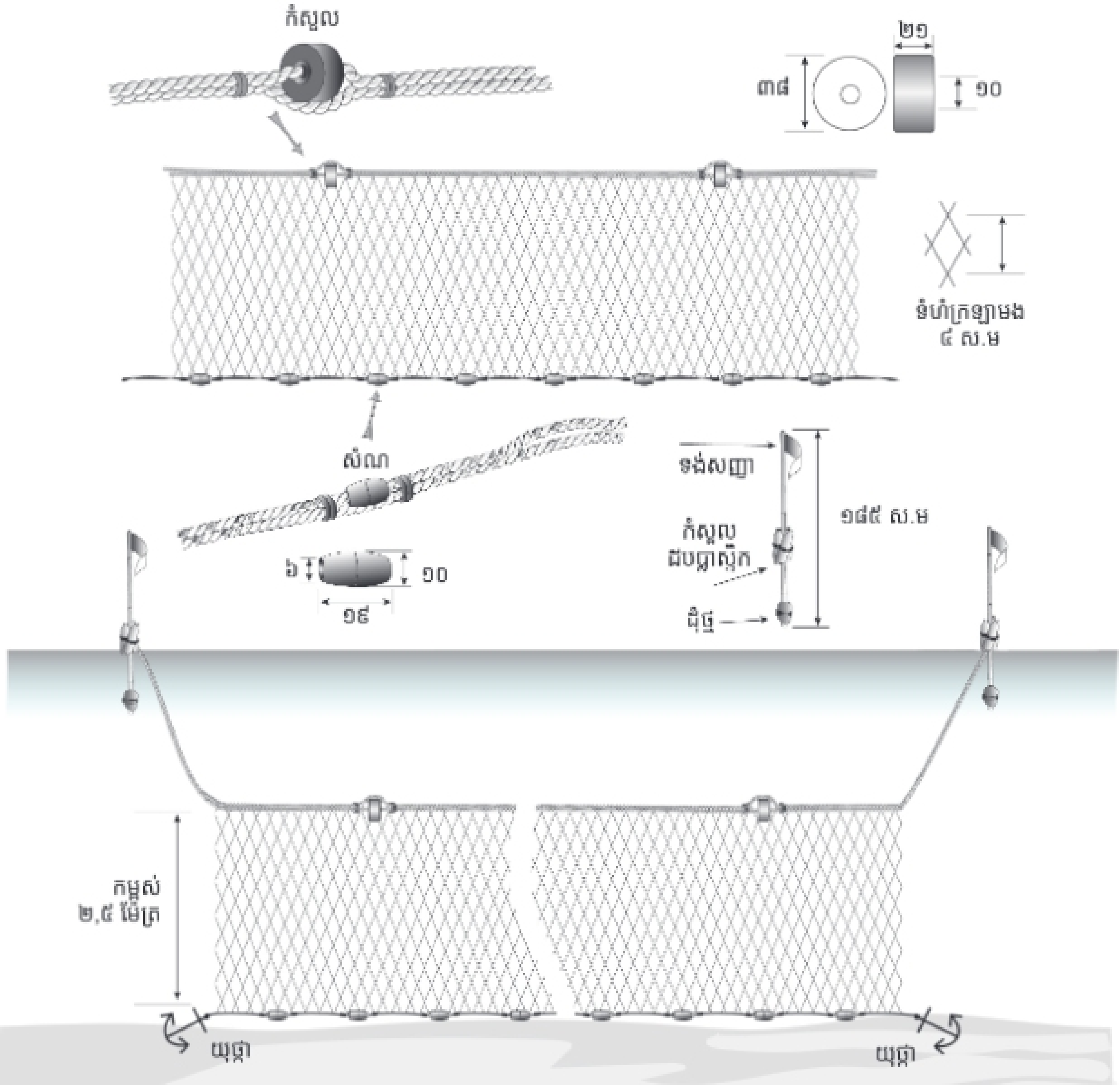

៤០. មងត្រីកាវ៉ាវ

«មងត្រីកាវ៉ាវ» ដែលមានប្រវែងមិនលើសពី ២០០០ម៉ែត្រ ត្រូវបានចាត់ទុកជាឧបករណ៍នេសាទខ្នាតតូច។ ចំណែកឯមងត្រីកាវ៉ាវ ដែលមានប្រវែងលើសពី ២០០០ម៉ែត្រ ត្រូវបានចាត់ទុកជាឧបករណ៍នេសាទខ្នាតមធ្យម និងត្រូវមានលិខិតអនុញ្ញាតឱ្យធ្វើនេសាទ។ វាផលិតឡើងពីសរសៃនីឡុងតាន់ សរសៃធំល្មម ទំហំក្រឡាមង ៧ស.ម។ រនងលើមានភ្ជាប់កំសួល រនងក្រោមមានភ្ជាប់សំណ កម្ពស់មង ៣-៤ម៉ែត្រ។ គោលដៅចាប់ គឺត្រីកាវ៉ាវ។ ប៉ុន្តែ វាចាប់បានប្រភេទត្រីផ្សេងៗ ដូចជា ត្រីកាំកួច ត្រីកាជី ត្រីកាឡាំង ត្រីឆ្លាម...។ល។ វាជាប្រភេទមងបណ្តែត/រសាត់តាមទឹក (មិនបោះយុថ្កា)។ ក្នុងឧបសម្ព័ន្ធ២នៃច្បាប់ស្តីពីជលផល ប្រភេទឧបករណ៍នេសាទសមុទ្រ មងត្រីកាវ៉ាវ ត្រូវមានក្រឡាចាប់ពី ៧ស.ម ឡើង។

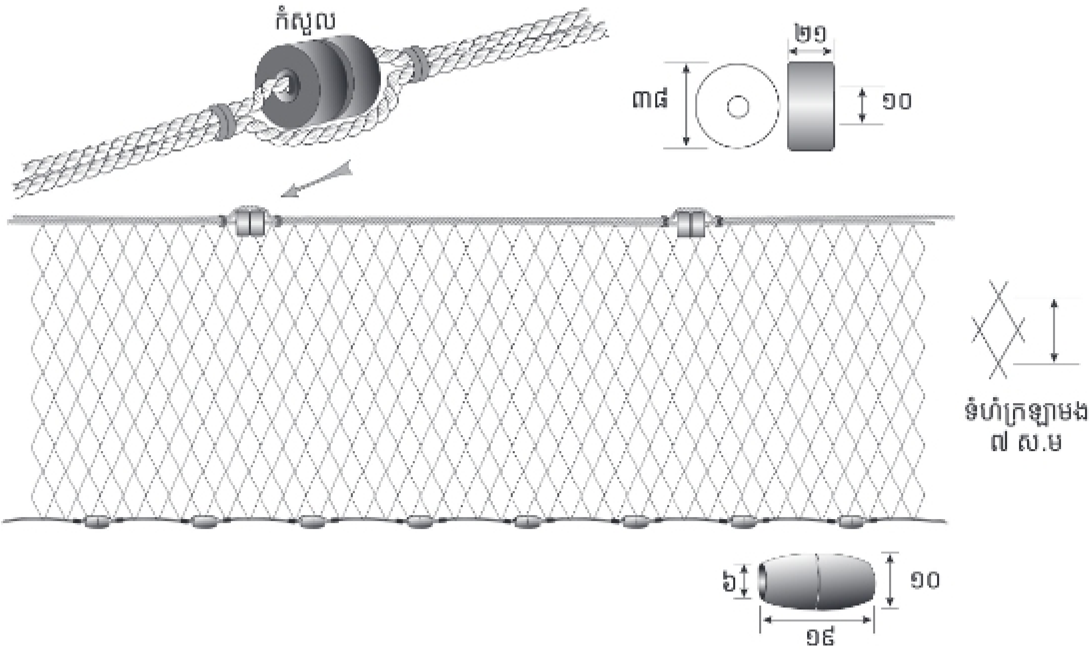

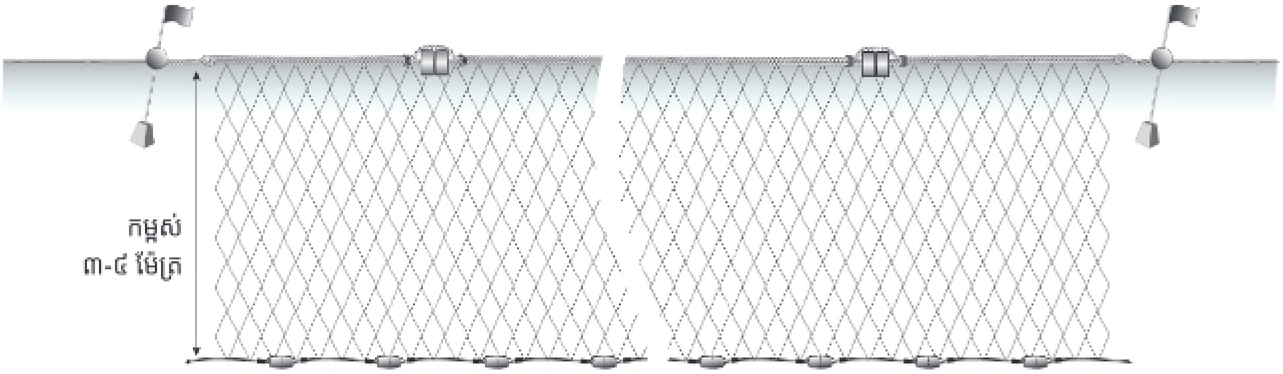

៤១. មងត្រីបេកា

«មងត្រីបេកា» ដែលមានប្រវែងមិនលើសពី ២០០០ម៉ែត្រ ត្រូវបានចាត់ទុកជាឧបករណ៍នេសាទខ្នាតតូច។ ចំណែកឯមងត្រីបេកា ដែលមានប្រវែងលើសពី ២០០០ម៉ែត្រ ត្រូវបានចាត់ទុកជាឧបករណ៍នេសាទខ្នាតមធ្យម និងត្រូវមានលិខិតអនុញ្ញាតឱ្យធ្វើនេសាទ។ វាផលិតឡើងពីសរសៃនីឡុងទន់ វេញ ព័ណបៃតង ទំហំក្រឡាមង ៨ស.ម។ រនងលើមានភ្ជាប់កំសួល និងមិនមានរនងក្រោមទេ កម្ពស់មង ៣-១០ម៉ែត្រ។ គោលដៅចាប់ គឺត្រីបេកា និងត្រីឈាម។ វាជាប្រភេទមងបណ្តែត/រសាត់តាមទឹក (មិនបោះយុថ្កា)។ ក្នុងឧបសម្ព័ន្ធ២នៃច្បាប់ស្តីពីជលផល ប្រភេទឧបករណ៍នេសាទសមុទ្រ មងត្រីបេកា ត្រូវមានក្រឡាចាប់ពី ៨ស.ម ឡើង។

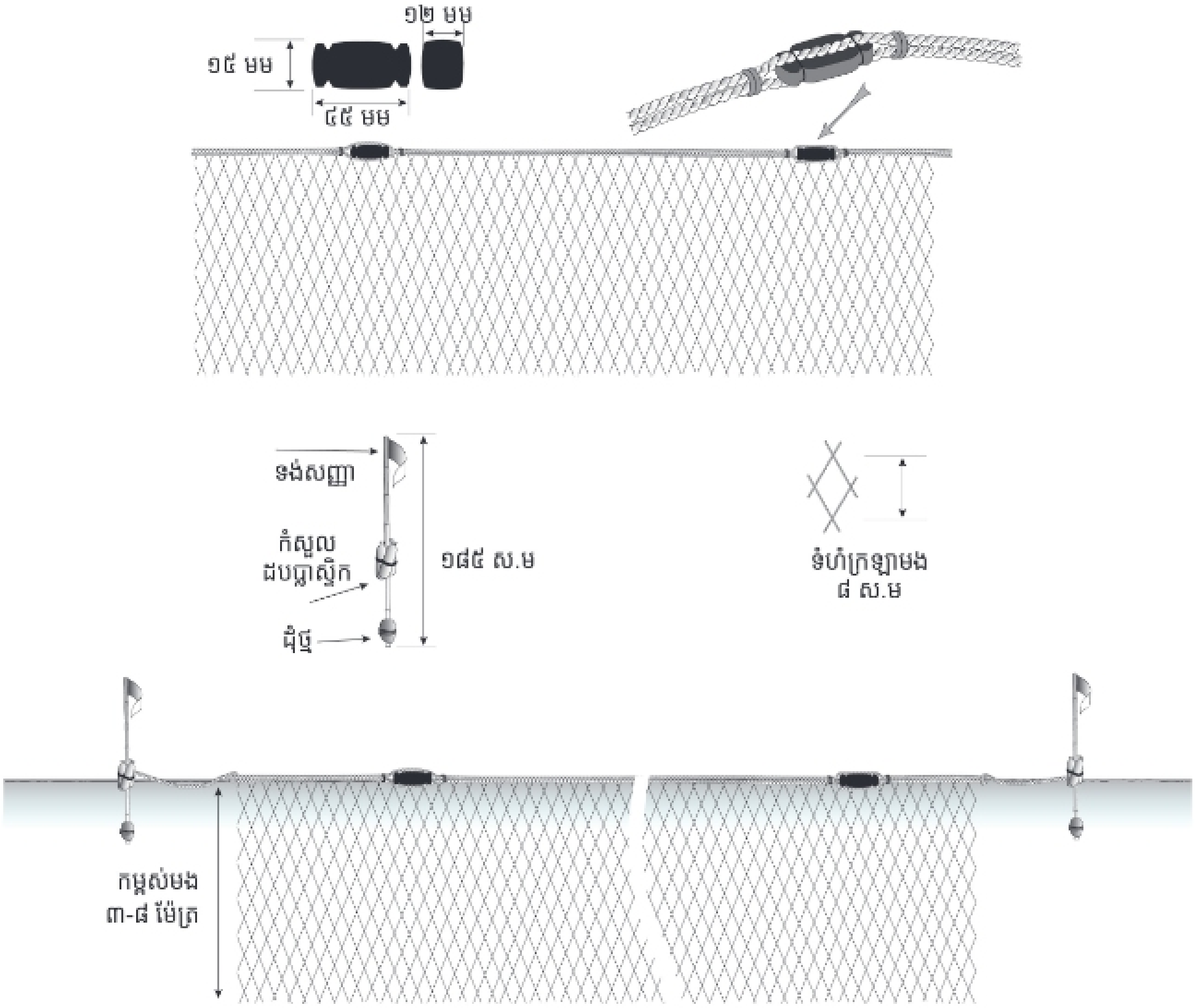

៤២. មងត្រីសំប៉ាន (ត្រីកាឡាំង)

«មងត្រីសំប៉ាន» ដែលមានប្រវែងមិនលើសពី ២០០០ម៉ែត្រ ត្រូវបានចាត់ទុកជាឧបករណ៍នេសាទខ្នាតតូច។ ចំណែកឯមងត្រីសំប៉ាន ដែលមានប្រវែងលើសពី ២០០០ម៉ែត្រ ត្រូវបានចាត់ទុកជាឧបករណ៍នេសាទខ្នាតមធ្យម និងត្រូវមានលិខិតអនុញ្ញាតឱ្យធ្វើនេសាទ។ វាផលិតពីសរសៃនីឡុងតាន់ សរសៃធំល្មម ទំហំក្រឡាមង ១០ស.ម។ រនងលើមានភ្ជាប់កំសួល រនងក្រោមភ្ជាប់សំណ កម្ពស់មង ៤,៥ម៉ែត្រ។ គោលដៅចាប់ គឺត្រីកាឡាំងឬត្រីសំប៉ាន។ ប៉ុន្តែ វាអាចចាប់បានប្រភេទត្រីផ្សេងទៀត ដូចជា ត្រីកាំកួច ត្រីកាជី ត្រីការ៉ាវ ត្រីឆ្លាម...។ល។ ក៏ឃើញមានជាប់មងនេះដែរ។ វាជាប្រភេទមងបណ្តែត/រសាត់ (មិនបោះយុថ្កា)។ ក្នុងឧបសម្ព័ន្ធ២នៃច្បាប់ស្តីពីជលផល ប្រភេទឧបករណ៍នេសាទសមុទ្រ មងត្រីសំប៉ាន ត្រូវមានក្រឡាចាប់ពី ១០ស.ម ឡើង។

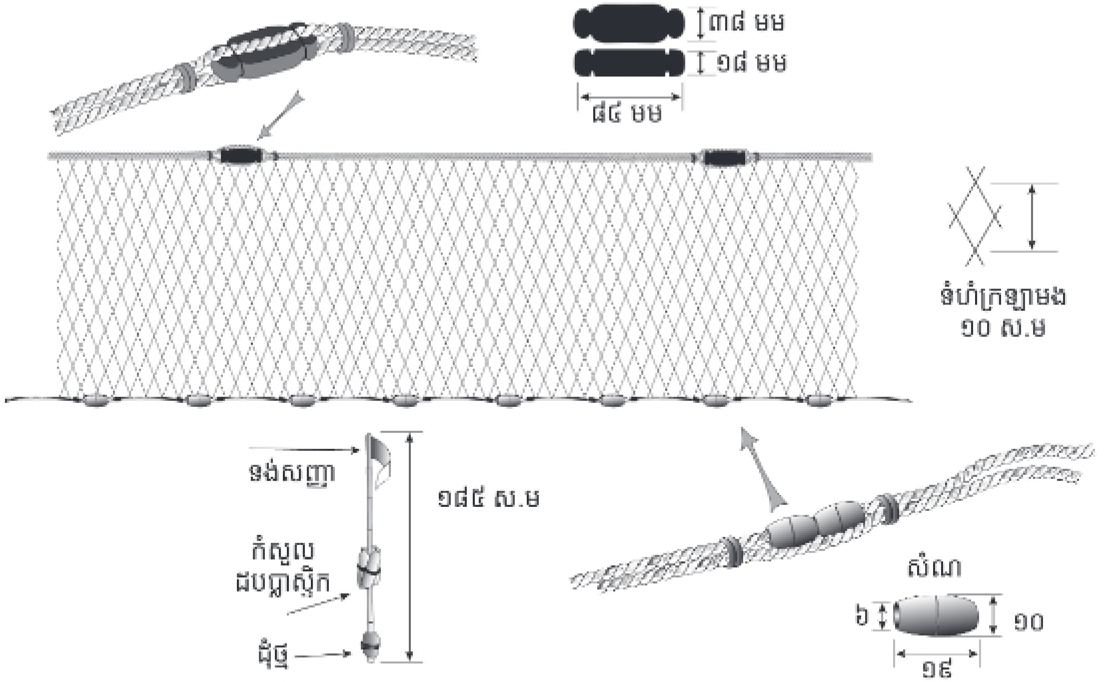

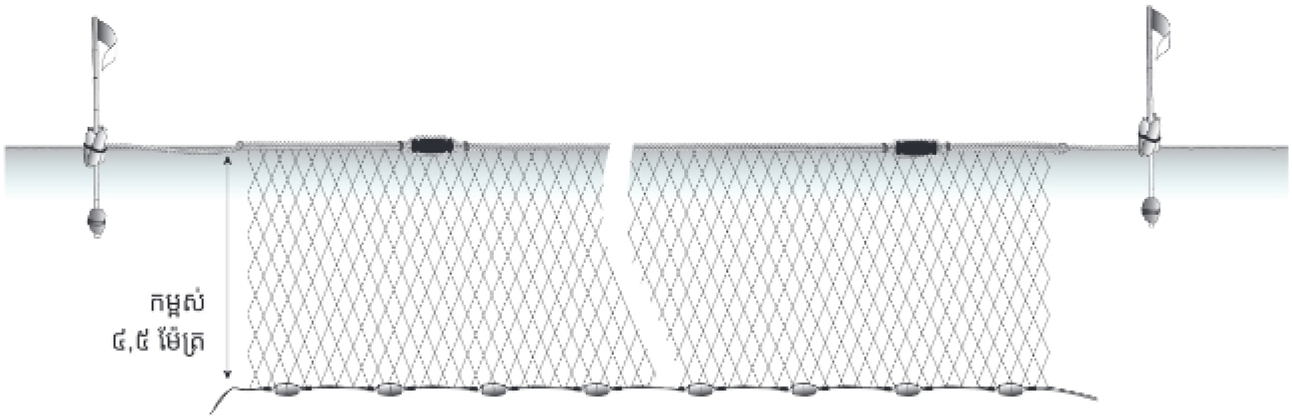

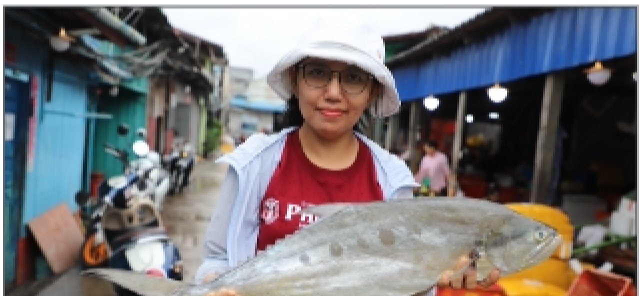

៤៣. មងត្រីគូន (ត្រីសាឌីន)

«មងត្រីគូន (ត្រីសាឌីន)» ដែលមានប្រវែងមិនលើសពី ២០០០ម៉ែត្រ ត្រូវបានចាត់ទុកជាឧបករណ៍នេសាទ។ ចំណែកឯ មងត្រីគូន ដែលមានប្រវែងលើសពី ២០០០ម៉ែត្រ ត្រូវបានចាត់ទុកជាឧបករណ៍នេសាទខ្នាតមធ្យម និងត្រូវមានលិខិតអនុញ្ញាតឱ្យធ្វើនេសាទ។ វាផលិតឡើងពីសរសៃនីឡុងតាន់ សរសៃតូច ទំហំក្រឡាមង ២,៥ស.ម។ នេងលើមានភ្ជាប់កំសួល នេងក្រោមមានភ្ជាប់សំណ កម្ពស់មង ប្រភេទ២ម៉ែត្រ។ គោលដៅចាប់ គឺត្រីគូន រដូវនេសាទ ពីខែធ្នូ ដល់ខែមេសា។ វាជាប្រភេទមងពន្លិច/បោះយុថ្កា។ ឧបសម្ព័ន្ធ២នៃច្បាប់ស្តីពីជលផល ប្រភេទឧបករណ៍នេសាទសមុទ្រ មងត្រីគូន ត្រូវមានក្រឡាចាប់ពី ២,៥ស.ម ឡើង។

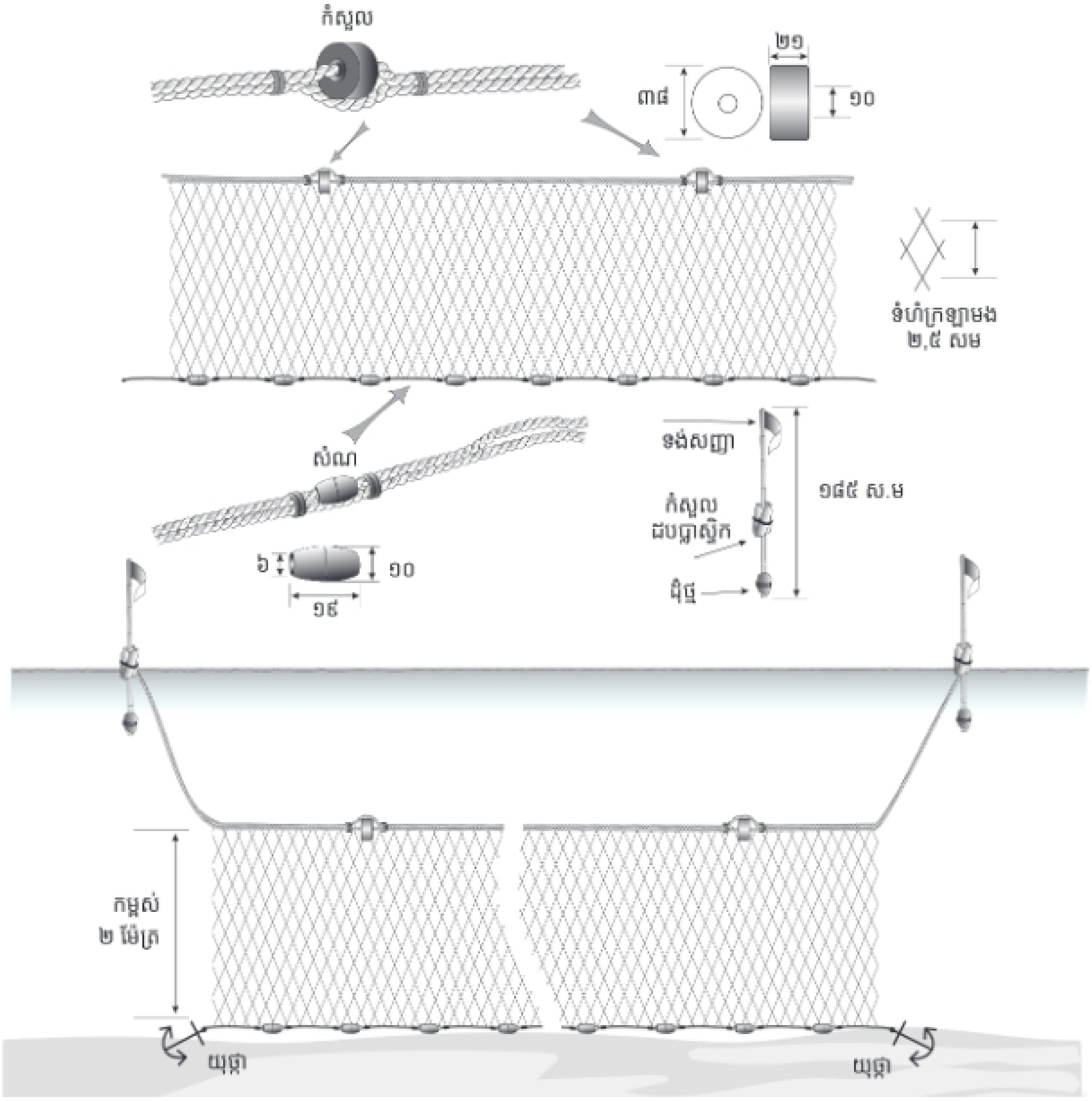

៤៤. អួនត្រីស

«អួនត្រីស» ដែលមានប្រវែងមិនលើសពី ២០០ម៉ែត្រ ត្រូវបានចាត់ទុកជាប្រភេទឧបរណ៍នេសាទខ្នាតតូច។ ចំណែកឯ អួនត្រីស ដែលមានប្រវែងលើសពី ២០០ម៉ែត្រ ត្រូវបានចាត់ទុកជាឧបករណ៍នេសាទខ្នាតមធ្យម និងត្រូវមានលិខិតអនុញ្ញាតឱ្យធ្វើនេសាទ។ វាផលិតឡើងពីសរសៃនីឡុងទន់វេញ ទំហំក្រឡាមង ២,៥ស.ម រនងលើមានភ្ជាប់កំសួល រនងក្រោមមានភ្ជាប់សំណ កម្ពស់មង ១,៥-២ម៉ែត្រ។ គោលដៅចាប់ គឺត្រីស (ស្រដៀងត្រីកញ្ចាញ់ច្រាស់)។ ប្រភេទមងហ៊ុមព័ទ្ធសំដៅហ្វូងត្រី នៅតំបន់ទឹករាក់ៗ ក្បែរឆ្នេរ ក្បែរព្រៃកោងកាង។ នៅពេលចេញនេសាទ គេទម្លាក់អួនត្រីសតែម្តងគត់។ អ្នកនេសាទប្រើកំណាត់ឈើវាយទឹកបង្អើលត្រី។ ក្នុងឧបសម្ព័ន្ធ២នៃច្បាប់ស្តីពីជលផលប្រភេទឧបករណ៍នេសាទសមុទ្រ អួនត្រីស ត្រូវមានក្រឡាចាប់ពី ២,៥ស.ម ឡើង។

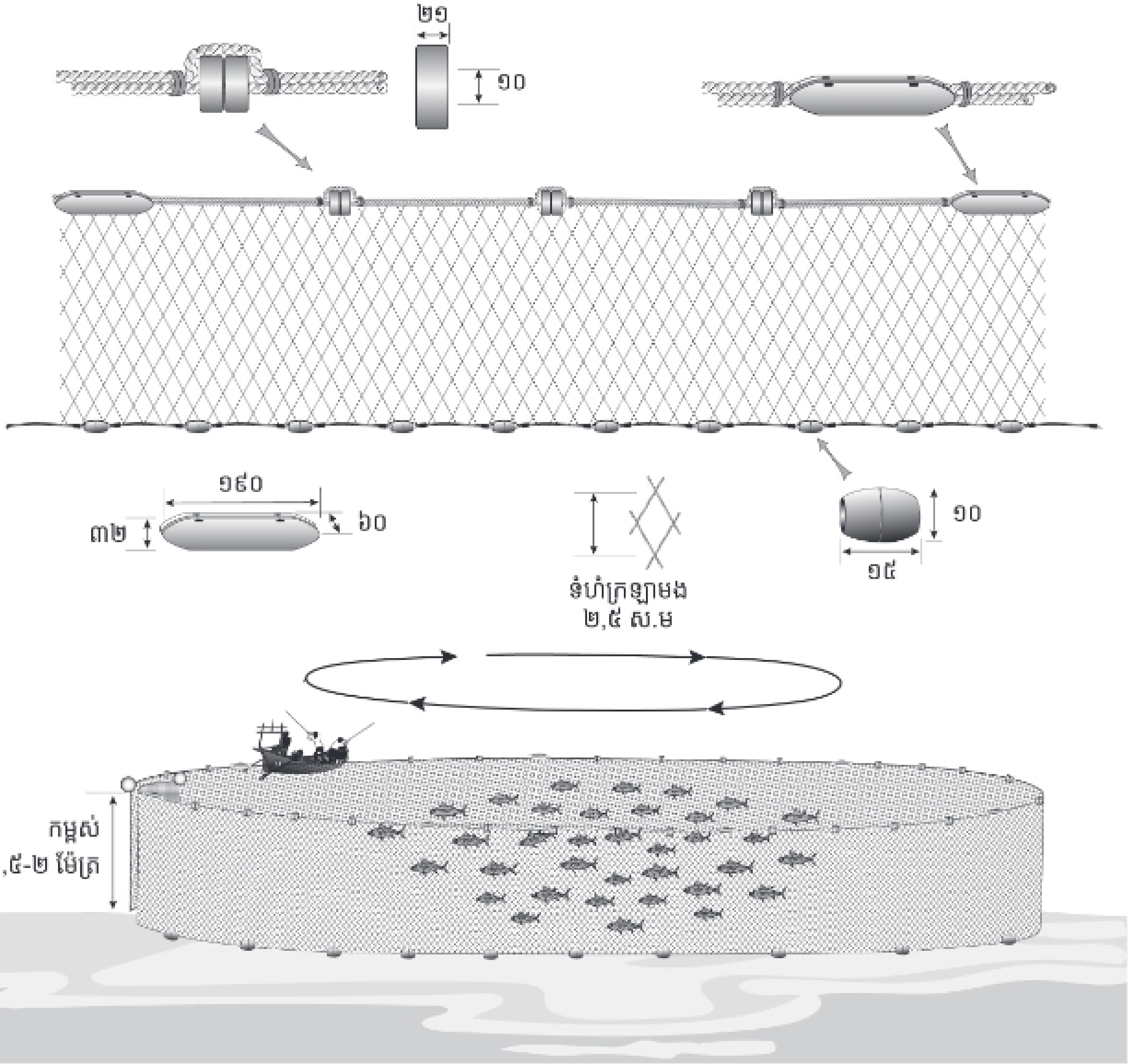

៤៥. អួនត្រីកាឡេងតេង

«អួនត្រីកាឡេងតេង» ដែលមានប្រវែងមិនលើសពី ២០០ម៉ែត្រ ត្រូវបានចាត់ទុកជាឧបករណ៍នេសាទខ្នាតតូច។ ចំណែកឯ អួនត្រីកាឡេងតេង ដែលមានប្រវែងលើសពី ២០០ម៉ែត្រ ត្រូវបានចាត់ទុកជាឧបករណ៍នេសាទខ្នាតមធ្យម និងត្រូវមានលិខិតអនុញ្ញាតឱ្យធ្វើនេសាទ។ វាផលិតឡើងពីសរសៃនីឡុងទន់វេញ ឬនីឡុងតាន់ ទំហំក្រឡាអួនទំហំ ១,៥ស.ម។ រនងលើមានភ្ជាប់កំសួល រនងក្រោមមានភ្ជាប់សំណ កម្ពស់មង ៣ម៉ែត្រ។ គោលដៅចាប់ គឺត្រីកាឡេងតេង (ត្រីកាកឹម/ត្រីដែកគោល)។ វាជាប្រភេទអួនហ៊ុមព័ទ្ធសំដៅហ្វូងត្រីនៅតាមតំបន់ទឹករាក់ៗ ក្បែរឆ្នេរ។ អ្នកនេសាទប្រើកំណាត់ឈើវាយទឹកបង្អើលត្រី។ ក្នុងឧបសម្ព័ន្ធ២នៃច្បាប់ស្តីពីជលផល ប្រភេទឧបករណ៍នេសាទសមុទ្រ អួនត្រីកាឡេងតេង ត្រូវមានក្រឡាចាប់ពី ១,៥ស.ម ឡើង។

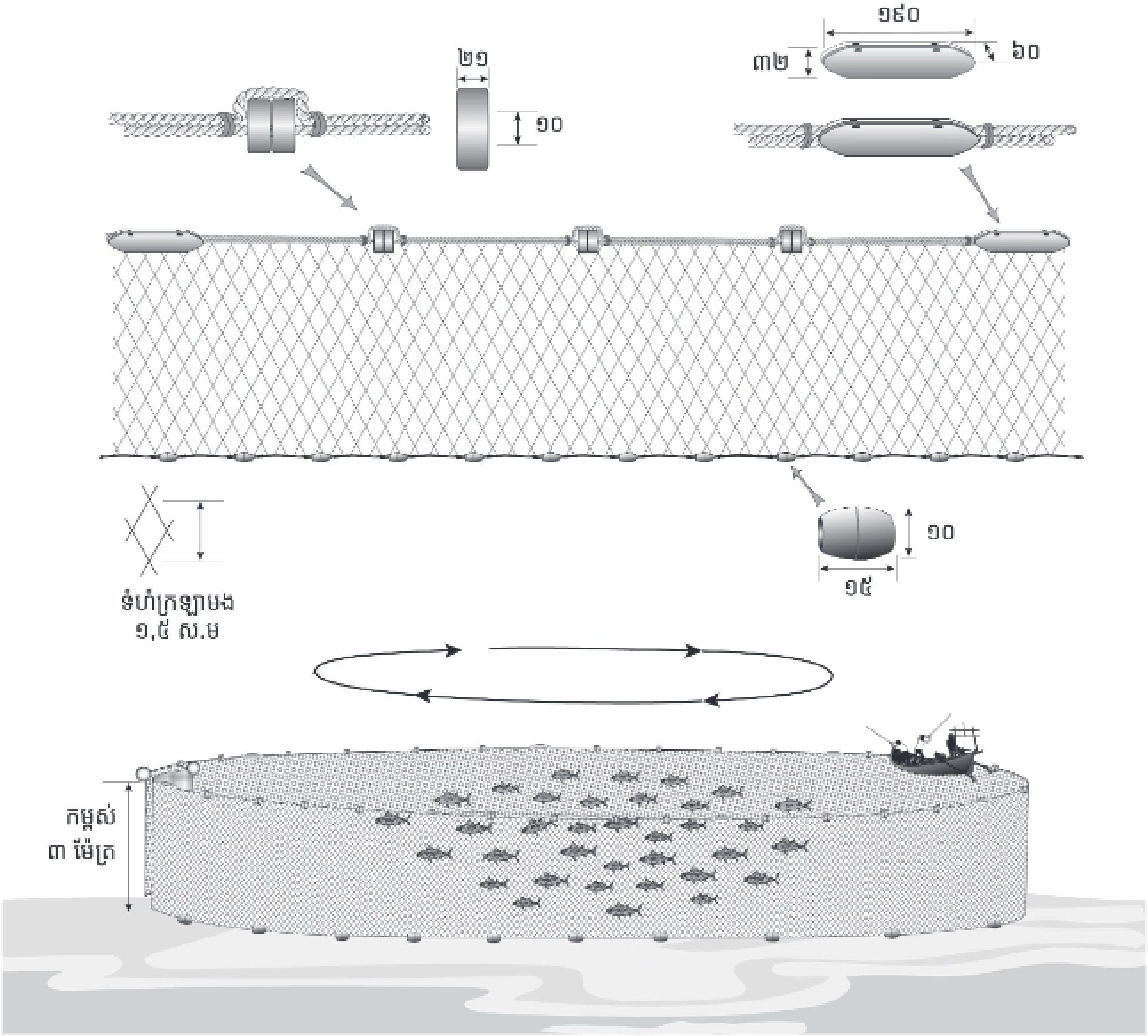

៤៦. មងបង្គា៣ជាន់

«មងបង្គា៣ជាន់» ដែលមានប្រវែងមិនលើសពី ២០០០ម៉ែត្រ ត្រូវបានចាត់ទុកជាឧបករណ៍នេសាទខ្នាតតូច។ ចំណែកឯ មងបង្គា៣ជាន់ ដែលមានប្រវែងលើសពី ២០០០ម៉ែត្រ ត្រូវបានចាត់ទុកជាឧបករណ៍នេសាទខ្នាតមធ្យម និងត្រូវមានលិខិតអនុញ្ញាតឱ្យធ្វើនេសាទ។ វាផលិតឡើងពីសរសៃនីឡុងទន់វេញ ទំហំក្រឡាមង (ផ្ទាំងក្នុង/កណ្តាល) ៣,៥ស.ម និងទំហំក្រឡាមង (ពីរផ្ទាំងសងខាង) ១៤ស.ម។ កម្ពស់មង ១,៥-២ម៉ែត្រ រនងលើមានភ្ជាប់កំសួល រនងក្រោមមានភ្ជាប់សំណ។ នៅផ្នែកជាប់រនងលើ និងរនងក្រោម មានភ្ជាប់សាច់ស៊ីម៉ាក់ សម្រាប់ភ្ជាប់សាច់មងទាំងបីជាន់។ គោលដៅចាប់ គឺបង្គា ប៉ុន្តែ ផ្ទាំងសងខាងដែលមានទំហំក្រឡាធំ ក៏អាចចាប់ត្រីបានដែរ។ វាជាប្រភេទមងពន្លិច/បោះយុថ្កា។ ក្នុងឧបសម្ព័ន្ធ២នៃច្បាប់ស្តីពីជលផល ប្រភេទឧបករណ៍នេសាទសមុទ្រ មងបង្គា៣ជាន់ ត្រូវមានក្រឡាចាប់ពី ៣,៥ស.ម ឡើង។

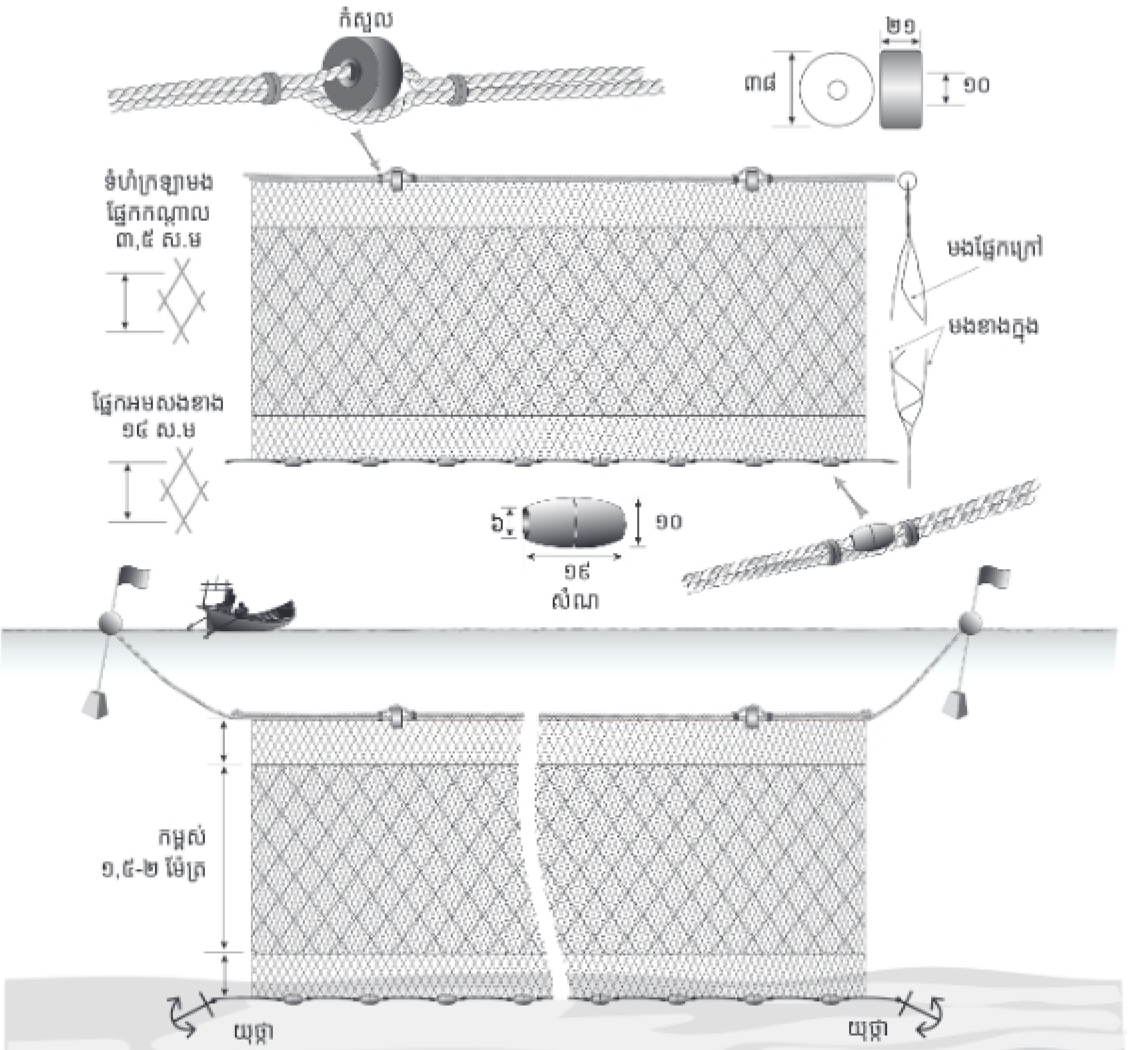

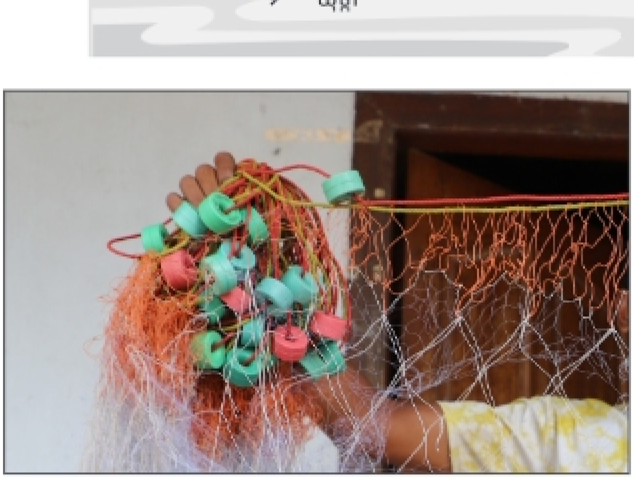

៤៧. មងបង្គា១ជាន់

«មងបង្គា១ជាន់» ដែលមានប្រវែងមិនលើសពី ២០០០ម៉ែត្រ ត្រូវបានចាត់ទុកជាឧបករណ៍នេសាទខ្នាតតូច។ ចំណែកឯ មងបង្គា១ជាន់ ដែលមានប្រវែងលើសពី ២០០០ម៉ែត្រ ត្រូវបានចាត់ទុកជាឧបករណ៍នេសាទខ្នាតមធ្យម និងត្រូវមានលិខិតអនុញ្ញាតឱ្យធ្វើនេសាទ។ វាផលិតឡើងពីសរសៃនីឡុងតាន់ សរសៃតូច ទំហំក្រឡាមង ៣,៥ស.ម។ រនងលើមានភ្ជាប់កំសួល រនងក្រោមមានភ្ជាប់សំណ កម្ពស់មង ១,៥ម៉ែត្រ។ គោលដៅចាប់ គឺបង្គា (បង្គាស បង្គានីឡុង)។ ជាប្រភេទមងពន្លិច/បោះយុថ្កា។ ក្នុងឧបសម្ព័ន្ធ២នៃច្បាប់ស្តីពីជលផល ប្រភេទឧបករណ៍នេសាទសមុទ្រ បង្គា១ជាន់ ត្រូវមានក្រឡាចាប់ពី ៣,៥ស.ម ឡើង។

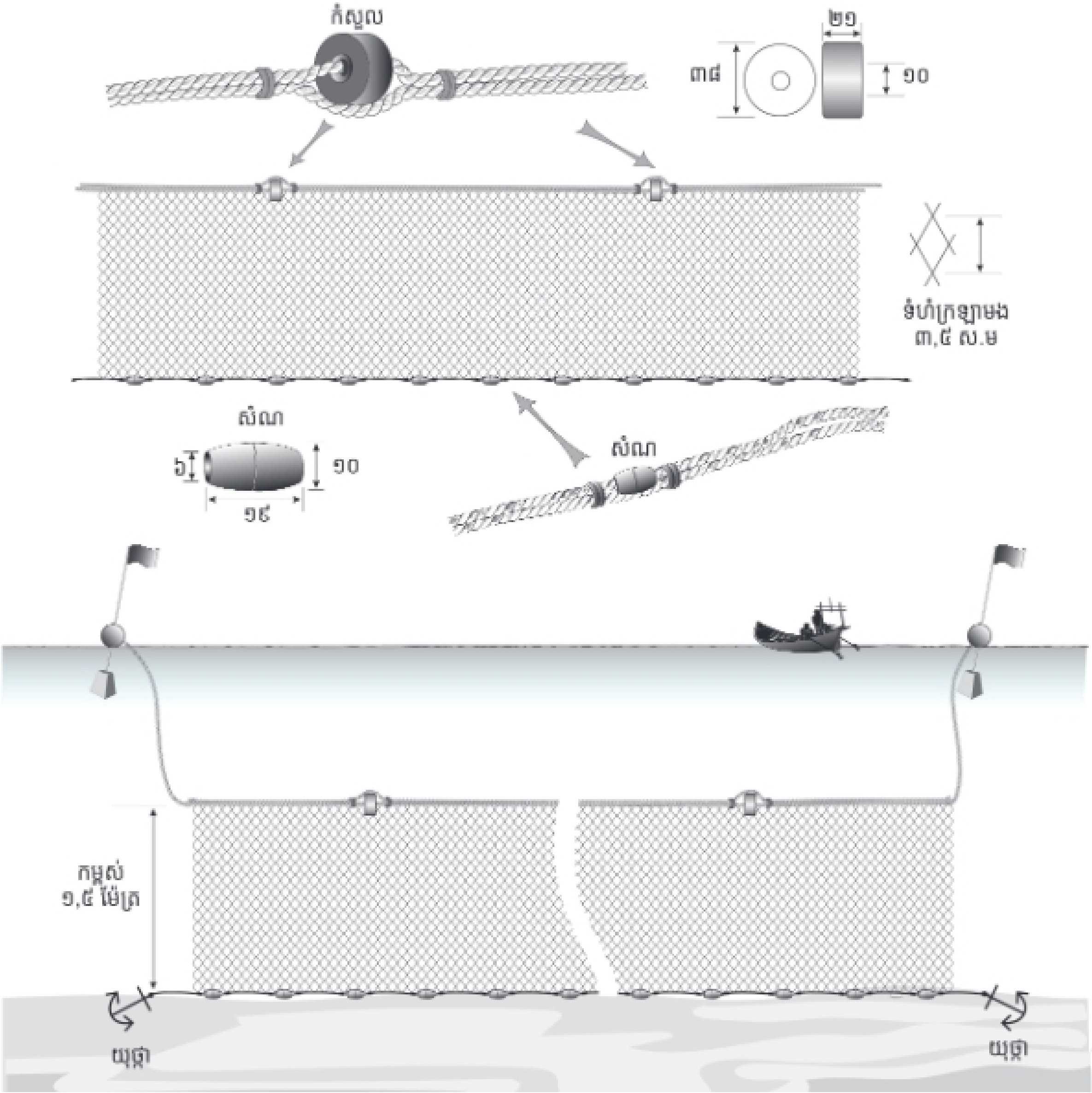

៤៨. មងហ៊ុម

«មងហ៊ុម» ដែលមានប្រវែងមិនលើសពី ១០០ម៉ែត្រ ត្រូវបានចាត់ទុកជាឧបករណ៍នេសាទខ្នាតតូច។ ចំណែកឯ មងហ៊ុម ដែលមានប្រវែងលើសពី ១០០ម៉ែត្រ ត្រូវបានចាត់ទុកជាឧបករណ៍នេសាទខ្នាតមធ្យម និងត្រូវមានលិខិតអនុញ្ញាតឱ្យធ្វើនេសាទ។ វាផលិតឡើងពីសរសៃនីឡុងតាន់ ឬនីឡុងទន់វេញ ទំហំក្រឡាមង ៣ស.ម។ រនងលើមានភ្ជាប់កំសួល រនងក្រោមមានភ្ជាប់សំណ កម្ពស់មង ១,៥-២ម៉ែត្រ។ អ្នកនេសាទ ភាគច្រើននេសាទនៅក្បែរឆ្នេរ ដោយហ៊ុមព័ទ្ធហ្វូងត្រី ឬព័ទ្ធក្នុងតំបន់ថ្ម។ អ្នកនេសាទ ប្រើកំណាត់ឈើវាយទឹកបង្អើលត្រីឱ្យចូលមង។ គោលដៅចាប់ប្រភេទត្រីហ្វូង និងត្រីពួនសំងំតាមក្រហែងថ្ម។ ក្នុងឧបសម្ព័ន្ធ២នៃច្បាប់ស្តីពីជលផល ប្រភេទឧបករណ៍នេសាទសមុទ្រ មងហ៊ុម ត្រូវមានក្រឡាចាប់ពី ៣,៥ស.ម ឡើង។

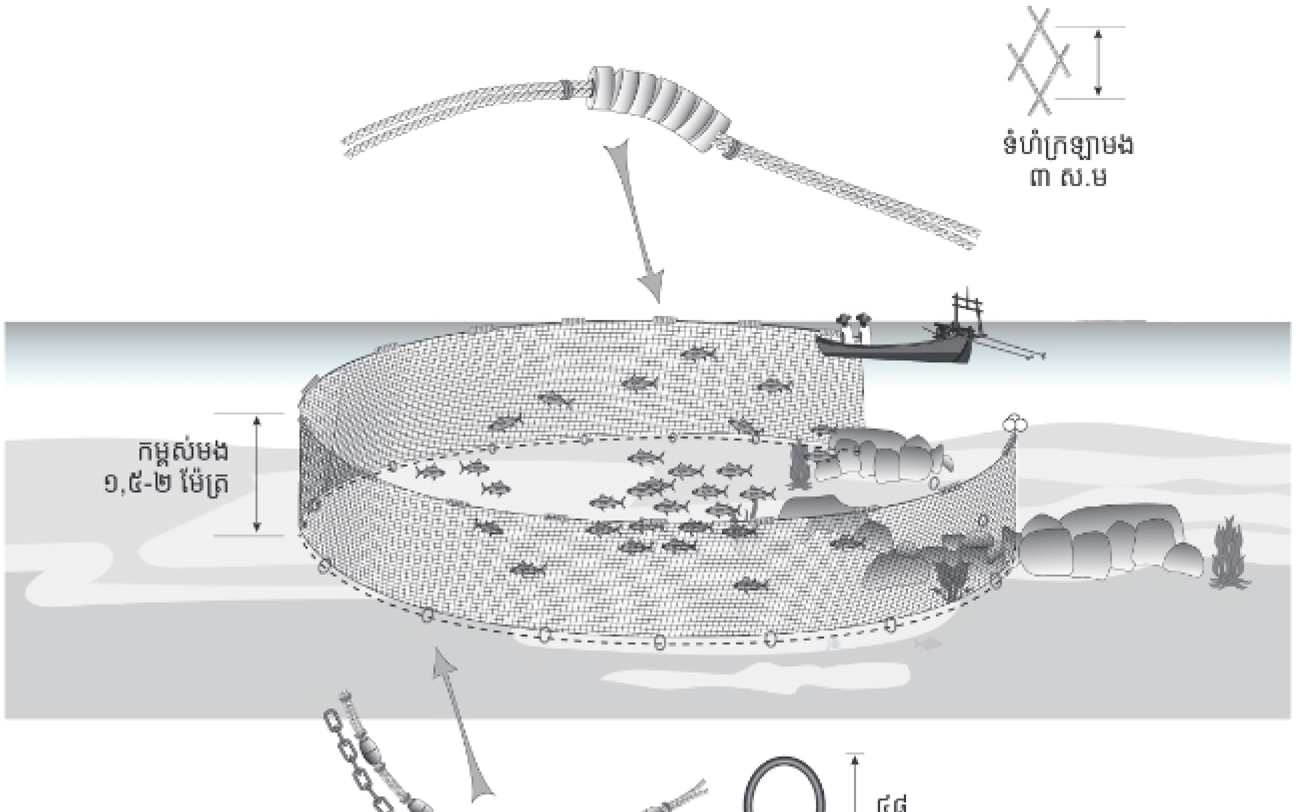

៤៩. លបមឹក

«លបមឹក» ដែលមានចំនួនមិនលើសពី ១០០លប ត្រូវបានចាត់ទុកជាឧបករណ៍នេសាទខ្នាតតូច។ ចំណែក លបមឹក ដែលមានចំនួនលើសពី ១០០លប ត្រូវបានចាត់ទុកជាឧបករណ៍នេសាទខ្នាតមធ្យម និងត្រូវមានលិខិតអនុញ្ញាតឱ្យធ្វើនេសាទ។ វាផ្គុំឡើងពីឈើមានរាងពាក់កណ្តាលស៊ីឡាំង (បណ្តោយ ១,២ស.ម x ទទឹង ៩០ស.ម x កម្ពស់ ៨០ស.ម) និងហ៊ុមព័ទ្ធដោយសំណាញ់អួនក្រឡា ៦ស.ម ពីលើគ្រោងឈើ។ លបមឹកមានប្រឹសមួយ ដាក់បញ្ឈរនៅពេលនេសាទក្នុងតំបន់ទឹកជ្រៅ។ អ្នកនេសាទប្រើកំសួលនៅលើផ្ទៃទឹក និងប្រើដុំថ្ម ដើម្បីសណ្តូនពន្លិចលបចុះទៅបាតទឹក តែក៏មានកំសួលមួយទៀតដាក់ក្នុងលប ដើម្បីឱ្យលបអណ្តែតផុតពីបាតដី ប្រហែល៥ម៉ែត្រ។ លបមឹក អាចសោត់តិចតួចតាមចរន្តទឹក។ វាពុំមានប្រើនុយទេ។ គេប្រើជាង ឬស្លឹកដូង ឬស្លឹកចាក គ្របពីក្រៅលប ធ្វើដូចជាជម្រក ដើម្បីទាក់ទាញមឹកឱ្យមកពួនជ្រក ឬមកបន្តពូជ ឬទម្លាក់ពងតោងក្នុងលប។ គោលដៅចាប់ គឺមឹកហ៊ុយសាយ។ ក្នុងឧបសម្ព័ន្ធ២នៃច្បាប់ស្តីពីជលផល ប្រភេទឧបករណ៍នេសាទសមុទ្រ សាច់អួនសម្រាប់លបមឹក ត្រូវមានក្រឡាចាប់ពី ៦ស.ម ឡើង។

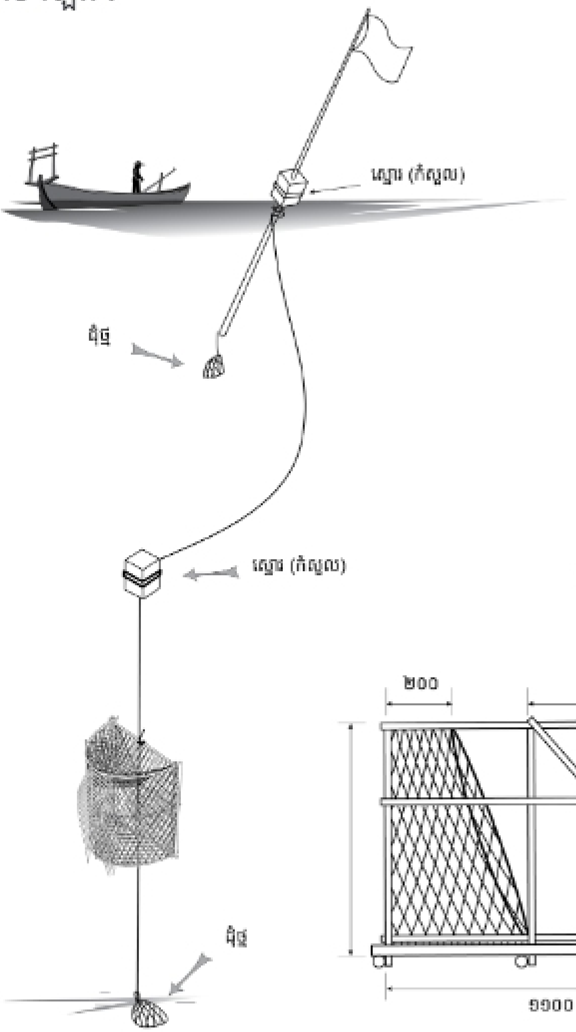

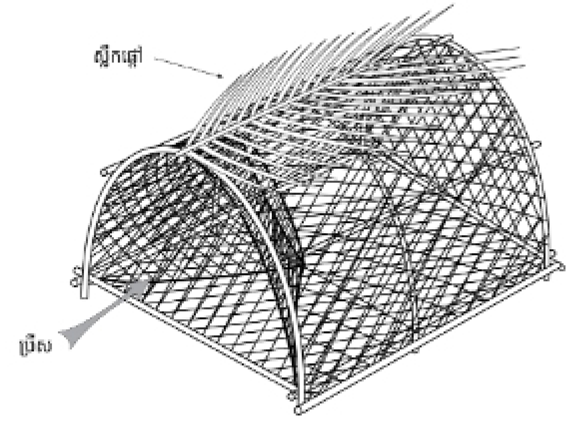

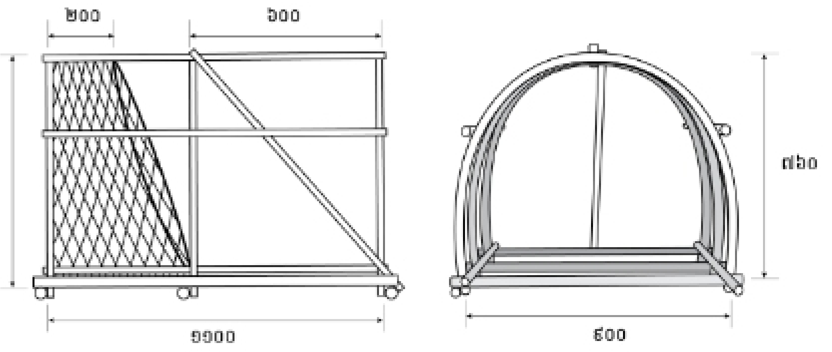

៥០. លបក្តាម

«លបក្តាម» ដែលមានចំនួនមិនលើសពី ១០០០លប ត្រូវបានចាត់ទុកជាឧបករណ៍នេសាទខ្នាតតូច។ ចំណែកឯលបក្តាម ដែលមានចំនួនលើសពី ១០០០លប ត្រូវបានចាត់ទុកជាឧបករណ៍នេសាទខ្នាតមធ្យម និងត្រូវមានលិខិតអនុញ្ញាតឱ្យធ្វើនេសាទ។ វាត្រូវបានផ្គុំឡើងពីសរសៃដែក ចេញជារាងប្រអប់ចតុកោណកែង (បណ្តោយ ៤០ស.ម x ទទឹង ២៥ស.ម x កម្ពស់ ១៤ស.ម) និងព័ទ្ធពីក្រៅដោយសំណាញ់អួន ទំហំក្រឡា ៦ស.ម។ លបក្តាមមានប្រឹសពីរឈមគ្នា។ វាអាចបត់ឱ្យរាបស្មើបាន ដើម្បីងាយទុកដាក់គរលើគ្នា និងងាយដឹកជញ្ជូន។ អ្នកនេសាទចងលបក្តាមជាប់នឹងខ្សែរនងមេបន្តគ្នា ចន្លោះពីលបមួយទៅលបមួយ ពី ៣-៥ម៉ែត្រ ក្នុងលប មានដាក់នុយត្រីដើម្បីបញ្ឆោតឱ្យក្តាមចូលក្នុងលបស៊ីចំណី។ គោលដៅចាប់ គឺក្តាមសេះ។ ក្នុងឧបសម្ព័ន្ធ២នៃច្បាប់ស្តីពីជលផលប្រភេទឧបករណ៍នេសាទសមុទ្រ សាច់អួនសម្រាប់លបក្តាម ត្រូវមានក្រឡាចាប់ពី ៦ស.ម ឡើង។

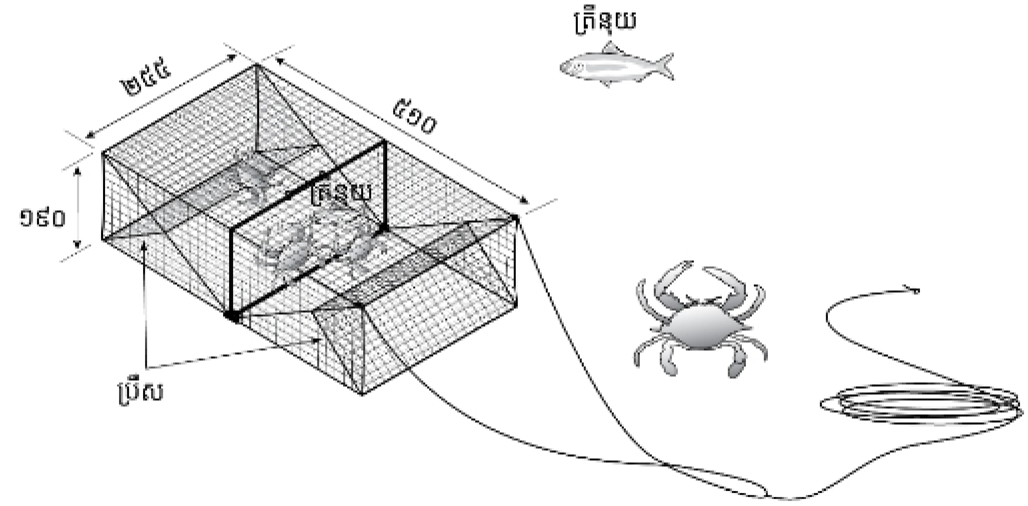

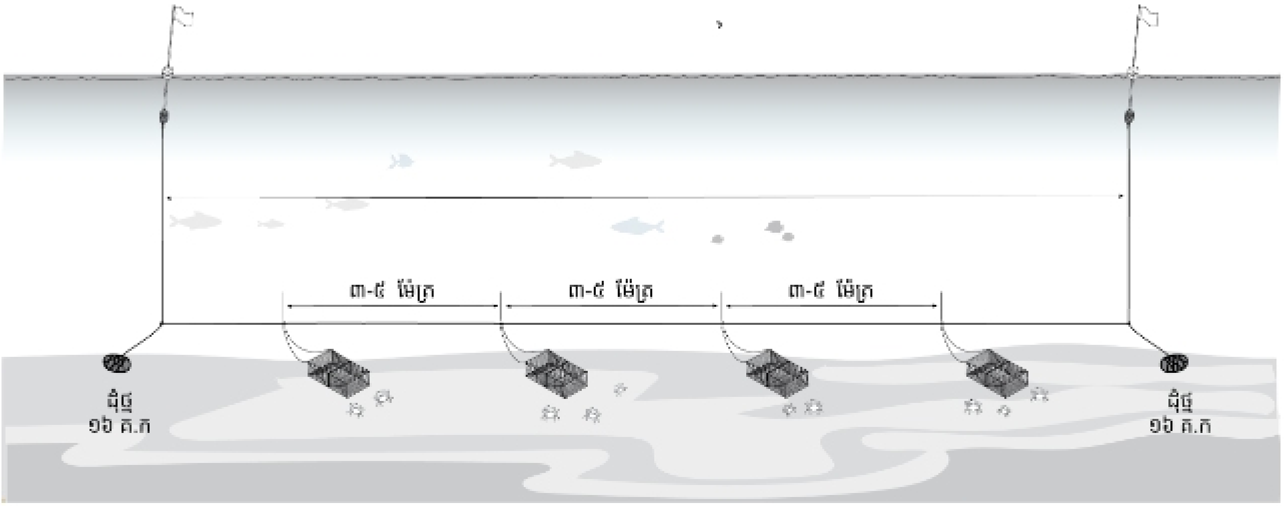

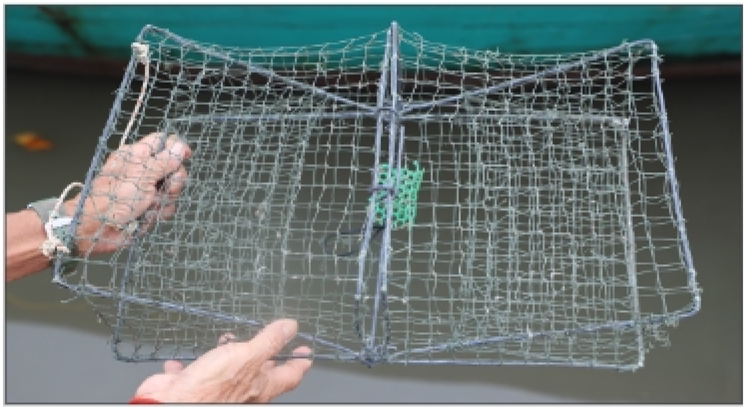

៥១. លបត្រី

«លបត្រី» ដែលមានចំនួនមិនលើសពី ៣០លប ត្រូវបានចាត់ទុកជាឧបករណ៍នេសាទខ្នាតតូច។ ចំណែកឯ លបត្រី ដែលមានចំនួនលើសពី ៣០លប ត្រូវបានចាត់ទុកជាឧបករណ៍នេសាទខ្នាតមធ្យម និងត្រូវមានលិខិតអនុញ្ញាតឱ្យធ្វើនេសាទ។ លបត្រី ត្រូវបានផ្គុំឡើងកំណាត់ពីឈើ រាងជាប្រអប់ចតុកោណព្នាយ (បណ្ដោយ ២,៧ម៉ែត្រ x កម្ពស់ ១,៥ម៉ែត្រ x បាតក្រោម ១,៥ម៉ែត្រ និងខាងលើ ១,២ម៉ែត្រ) និងហ៊ុមព័ទ្ធគ្រោងពីក្រៅ ដោយសំណាញ់អួនសរសៃនីឡុងរឹងវេញ ទំហំក្រឡា ៦ស.ម។ លបត្រីមានប្រឹសមួយឬពីរ នៅផ្នែកខាងមុខនិងនៅកណ្ដាលលប មុខប្រឹសស្របគ្នា។ អ្នកនេសាទច្រើនដាក់លបត្រីនៅឆ្ងាយពីឆ្នេរ ក្នុងតំបន់មានថ្មធំៗ គ្រួស ឬថ្មរដិបរដុប។ បច្ចុប្បន្ននេះ អ្នកនេសាទភាគច្រើនប្រើ GPS កំណត់ទីតាំងដើម្បីងាយស្វែងរក នៅពេលពួកគេទៅលើកលប ក្នុងរយៈពេលពី ១ ទៅ ២សប្ដាហ៍ម្ដង។ លបត្រីមិនមានប្រើនុយទេ។ គោលដៅចាប់គឺត្រី (ត្រីថ្កង់ ត្រីតុកកែ ត្រីកាជី ត្រីអាំងកីយ។ល។)។ ក្នុងឧបសម្ព័ន្ធ២នៃច្បាប់ស្ដីពីជលផល ប្រភេទឧបករណ៍នេសាទសមុទ្រ សាច់អួនសម្រាប់លបត្រី ត្រូវមានក្រឡាចាប់ពី ៦ស.ម ឡើង។

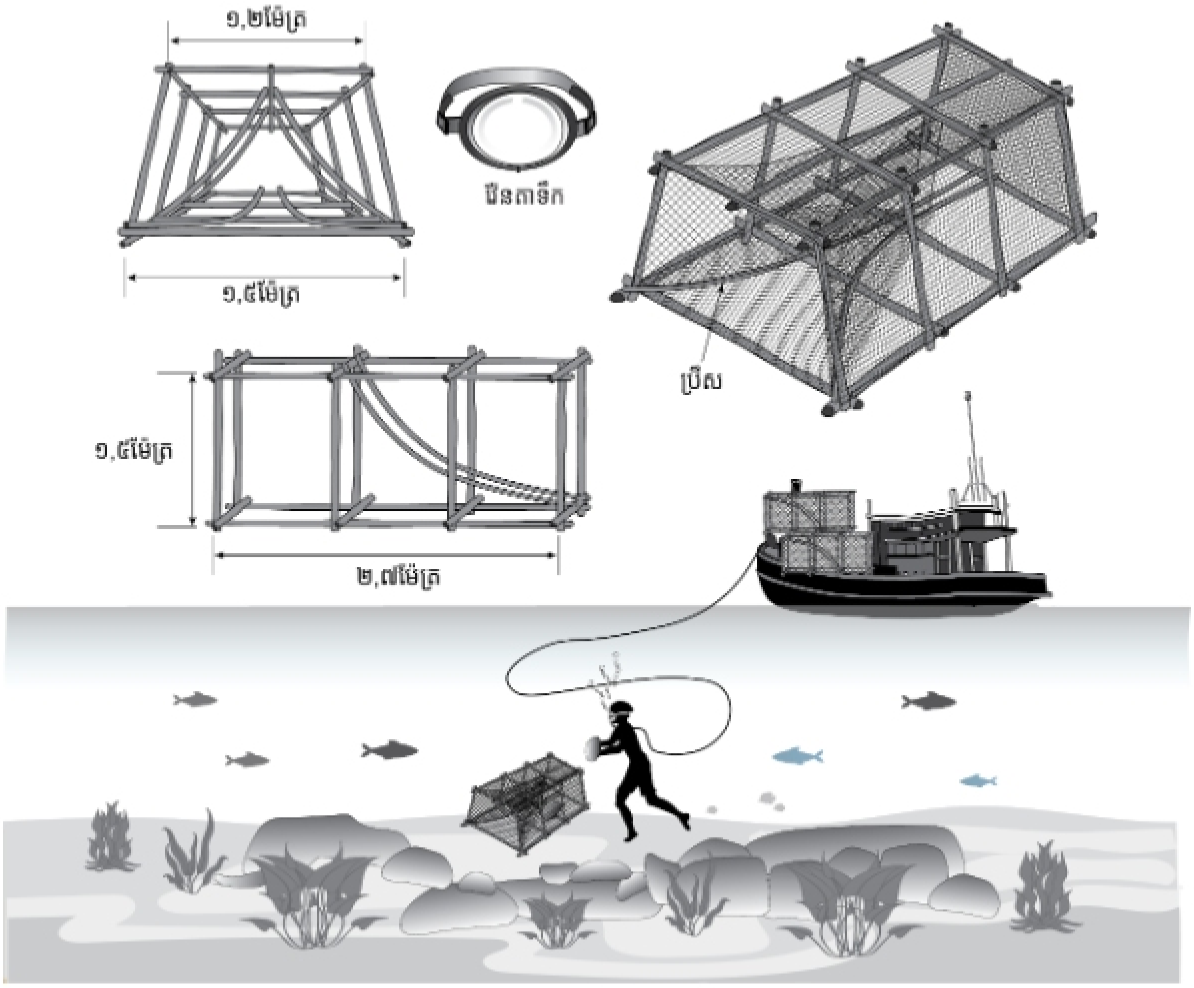

៥២. លបត្រីតុកកែ

«លបត្រីតុកកែ» ដែលមានចំនួនមិនលើសពី ៣០លប ត្រូវបានចាត់ទុកជាឧបករណ៍នេសាទខ្នាតតូច។ ចំណែកឯលបត្រីតុកកែ ដែលមានចំនួនលើសពី ៣០លប ត្រូវបានចាត់ទុកជាឧបករណ៍នេសាទខ្នាតមធ្យម និងត្រូវមានលិខិតអនុញ្ញាតឱ្យធ្វើនេសាទ។ វាផ្គុំឡើងពីដែកសរសៃ ឫស្សី ឬឈើ តាមលទ្ធភាពរបស់អ្នកនេសាទ ជារាងប្រអប់ចតុកោណកែង (បណ្ដោយ ១,៥ម៉ែត្រ x ទទឹង ១ម៉ែត្រ x កម្ពស់ ០,៦ម៉ែត្រ) ហ៊ុមព័ទ្ធពីក្រៅគ្រោងដោយសំណាញ់អួននីឡុងទំហំក្រឡា ៦ស.ម។ លបត្រីតុកកែមានប្រឹសមួយឬពីរ នៅផ្នែកខាងមុខនិងនៅកណ្ដាលលប មុខប្រឹសស្របគ្នា។ អ្នកនេសាទភាគច្រើន និយមដាក់លបត្រីតុកកែ នៅក្នុងតំបន់ថ្ម ផ្កាថ្ម ឬនៅក្បែរៗ កោះ។ លបត្រីតុកកែមិនប្រើនុយទេ។ គោលដៅចាប់ គឺត្រីតុកកែ។ ក្នុងឧបសម្ព័ន្ធ២នៃច្បាប់ស្ដីពីជលផល ប្រភេទឧបករណ៍នេសាទសមុទ្រ ក្រឡាសាច់អួនសម្រាប់លបត្រីតុកកែ ត្រូវមានក្រឡាចាប់ពី ៦ស.ម ឡើង។

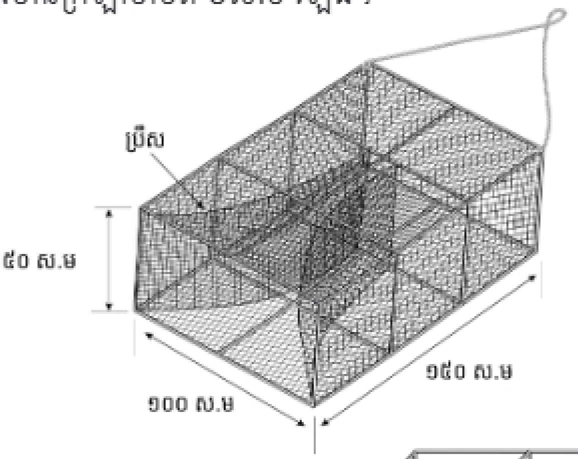

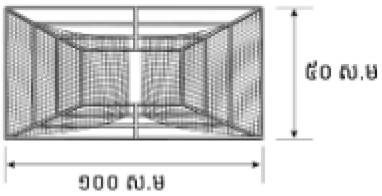

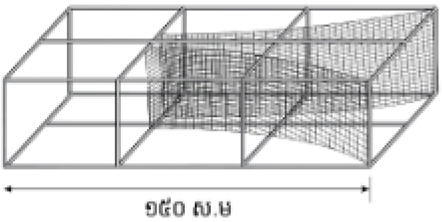

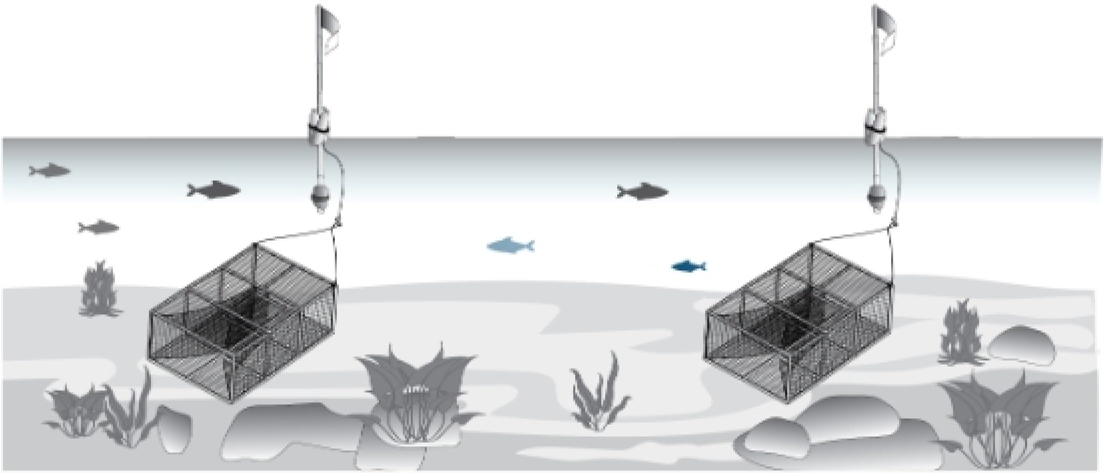

៥៣. លបប្រឹសច្រើន ឬលបកន្ទុយកណ្តុរ

«លបប្រឹសច្រើន ឬលបកន្ទុយកណ្តុរ» ដែលមានចំនួនមិនលើសពី ៣០លប ត្រូវបានចាត់ទុកជាឧបករណ៍នេសាទខ្នាតតូច។ លបប្រឹសច្រើន ឬលបកន្ទុយកណ្តុរ ដែលមានចំនួនលើសពី ៣០លប ត្រូវបានចាត់ទុកជាឧបករណ៍នេសាទខ្នាតមធ្យម និងត្រូវមានលិខិតអនុញ្ញាតឱ្យធ្វើនេសាទ។ វាត្រូវបានផ្គុំឡើងពីគ្រោងដែកសរសៃរាងប្រអប់ចតុកោណគន្លា ហ៊ុមព័ទ្ធពីក្រៅដោយសាច់អួន ទំហំក្រឡា ៣ស.ម (បណ្តោយ ៣០ស.ម x ទទឹង ៣០ស.ម x កម្ពស់ ៣០ស.ម)។ លបប្រឹសច្រើនមានប្រវែងពី ៧-១០ម៉ែត្រ ដែលមាន៣០កង់បន្តគ្នា ដោយឆ្លាស់ប្រឹសផ្ទុយគ្នា ហើយវាអាចបត់បញ្ចូលគ្នាបាន។ គេច្រើនដាក់លបកន្ទុយកណ្តុរបន្តគ្នា នៅក្បែរឆ្នេរ ក្នុងតំបន់ស្មៅសមុទ្រ។ លបប្រភេទនេះពុំមានប្រើនុយទេ។ គោលដៅចាប់ គឺត្រី បង្គា ក្តាមតូចៗ។ល។ លបប្រភេទនេះ អាចទុកបានជាប្រភេទលប ដែលបំផ្លាញធនធានជលផលខ្លាំង ព្រោះវាអាចចាប់បានវារីសត្វគ្រប់ប្រភេទ ទាំងពេញវ័យ និងពុំទាន់ពេញវ័យ។ បន្ទាប់ពីរើសត្រីដែលមានទំហំធំល្មមយកទៅលក់ ផលនេសាទដែលនៅសល់ ត្រូវបានយកទៅប្រើធ្វើជី ឬជាចំណីសត្វ។ ក្រោយពីមានការពិគ្រោះយោបល់ជាមួយប្រជានេសាទ និងយោងតាមឧបសម្ព័ន្ធ២នៃច្បាប់ស្តីពីជលផល សាច់អួនសម្រាប់លបប្រឹសច្រើន ឬលបកន្ទុយកណ្តុរ ត្រូវមានក្រឡាចាប់ពី ៣ស.ម ឡើង។

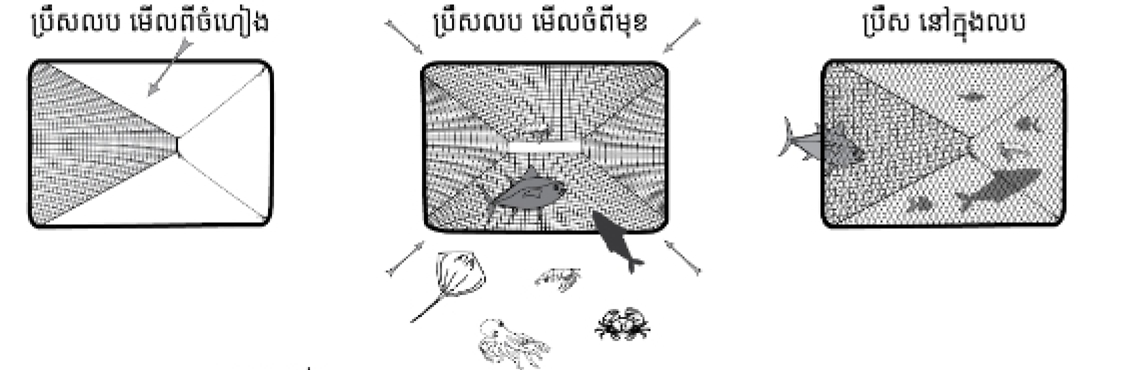

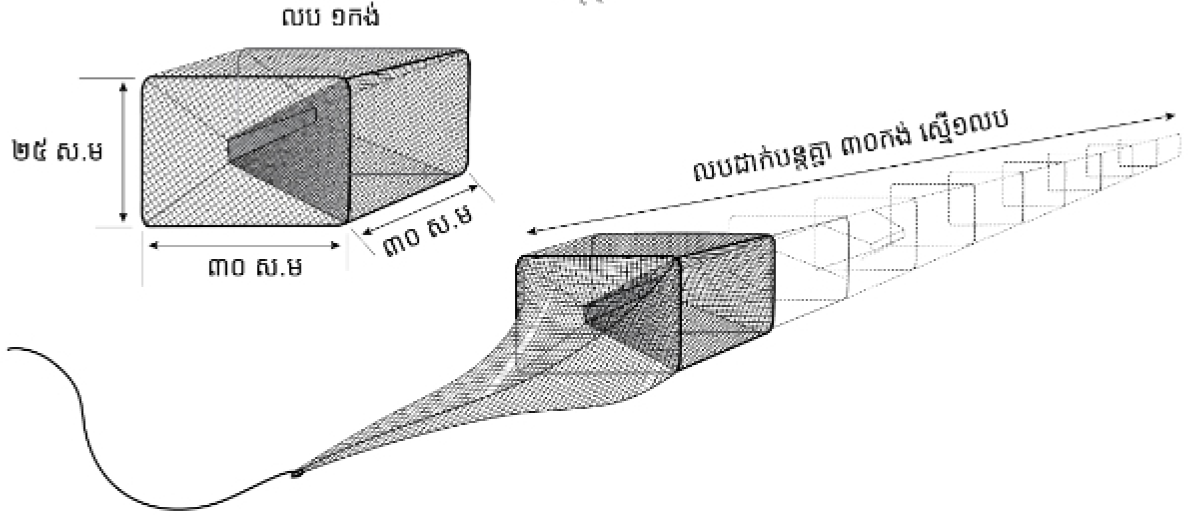

៥៤. អួនហ៊ុមកៀនប្រាំង

«អួនហ៊ុមកៀនប្រាំង» ដែលមានប្រវែងមិនលើស ២០០ម៉ែត្រ ត្រូវបានចាត់ទុកជាឧបករណ៍នេសាទខ្នាតតូច។ ចំណែកឯ អួនហ៊ុមកៀនប្រាំង ដែលមានប្រវែងនលើសពី ២០០ម៉ែត្រ ត្រូវបានចាត់ទុកជាឧបករណ៍នេសាទខ្នាតមធ្យម និងត្រូវមានលិខិតអនុញ្ញាតឱ្យធ្វើនេសាទ។ វាផលិតឡើងពីសរសៃនីឡុងរឹង ឬទន់វេញ ទំហំក្រឡា ៣សម។ រនងលើមានភ្ជាប់កំសួល រនងក្រោមមានភ្ជាប់សំណ អួនមានកម្ពស់ ២ម៉ែត្រ។ វាជាប្រភេទអួនហ៊ុមព័ទ្ធ អូសទាញដោយកម្លាំងមនុស្ស និងប្រើទូកនេសាទខ្នាតតូច ដែលភាគច្រើននេសាទនៅក្បែរឆ្នេរ ក្នុងតំបន់ទឹករាក់ៗ។ គោលដៅចាប់ត្រីហ្វូងតូចៗ និងត្រីចម្រុះប្រភេទ។ ក្នុងឧបសម្ព័ន្ធ២នៃច្បាប់ស្តីពីជលផល សាច់អួនសម្រាប់អួនហ៊ុមកៀនប្រាំង ត្រូវមានក្រឡាចាប់ពី ៣ស.ម ឡើង។

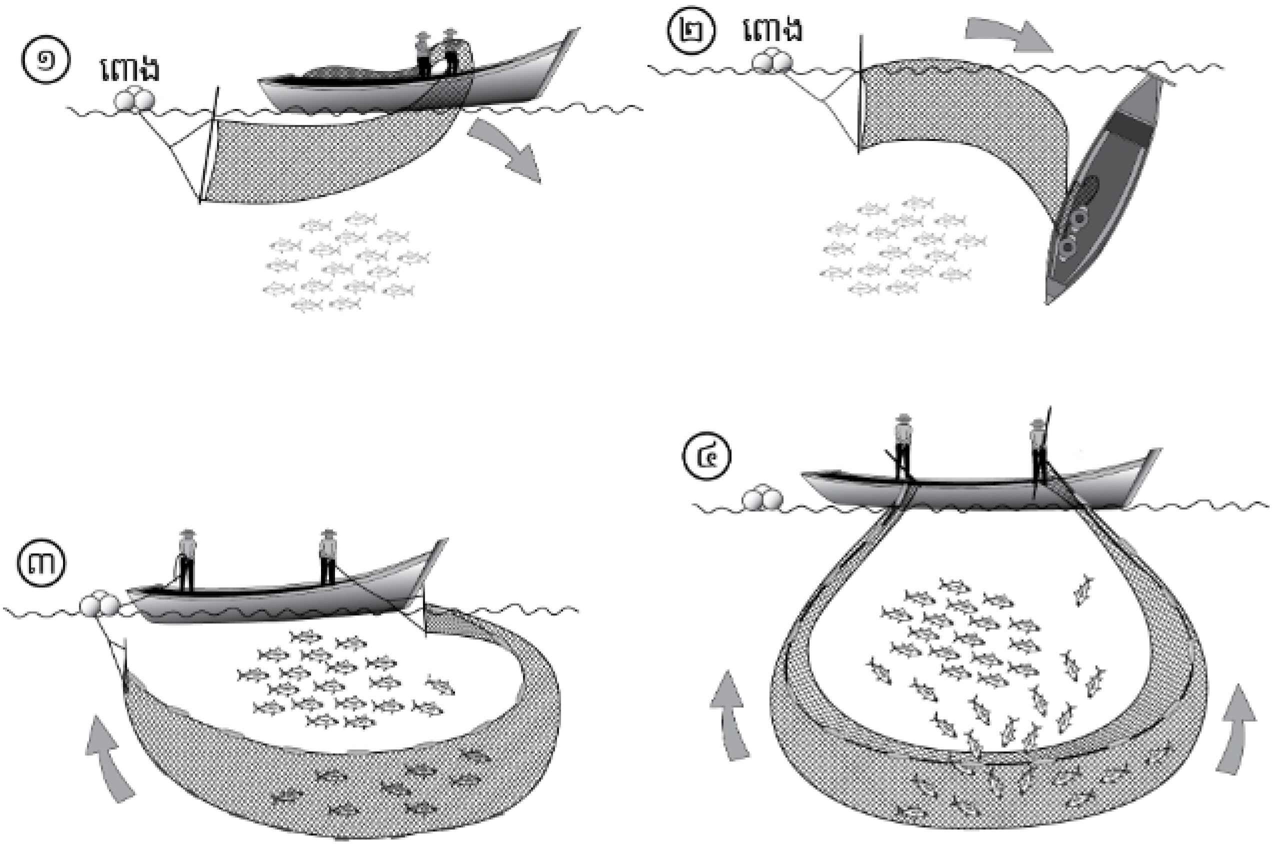

៥៥. អួនខ្វរ ឬមងខ្វរ

«អួនខ្វរ ឬមងខ្វរ» ដែលមានប្រវែងមិនលើស ២០០ម៉ែត្រ ត្រូវបានចាត់ទុកជាឧបករណ៍នេសាទខ្នាតតូច។ ចំណែកឯអួនខ្វរ ឬមងខ្វរ ដែលមានប្រវែងលើសពី ២០០ម៉ែត្រ ត្រូវបានចាត់ទុកជាឧបករណ៍នេសាទខ្នាតមធ្យម និងត្រូវមានលិខិតអនុញ្ញាតឱ្យធ្វើនេសាទ។ វាផលិតឡើងពីសរសៃនីឡុងរឹង វេញ ទំហំក្រឡា ៣ស.ម។ រនងលើមានភ្ជាប់កំសួល រនងក្រោមមានភ្ជាប់សំណ។ សាច់អួនមានកម្ពស់ ២-២,៥ម៉ែត្រ។ ជាប្រភេទអួនហ៊ុម ព័ទ្ធ អូសទាញ ដោយកម្លាំងមនុស្ស និងប្រើទូកនេសាទខ្នាតតូច ដែលភាគច្រើននេសាទនៅក្បែរឆ្នេរ ក្នុងតំបន់ទឹករាក់ៗ។ គោលដៅចាប់គឺ ត្រីចម្រុះប្រភេទ។ ក្នុងឧបសម្ព័ន្ធ២នៃច្បាប់ស្ដីពីជលផល សាច់អួនសម្រាប់ អួនខ្វរ ឬអួនកេវ ត្រូវមានក្រឡាចាប់ពី ៣ស.ម ឡើង។

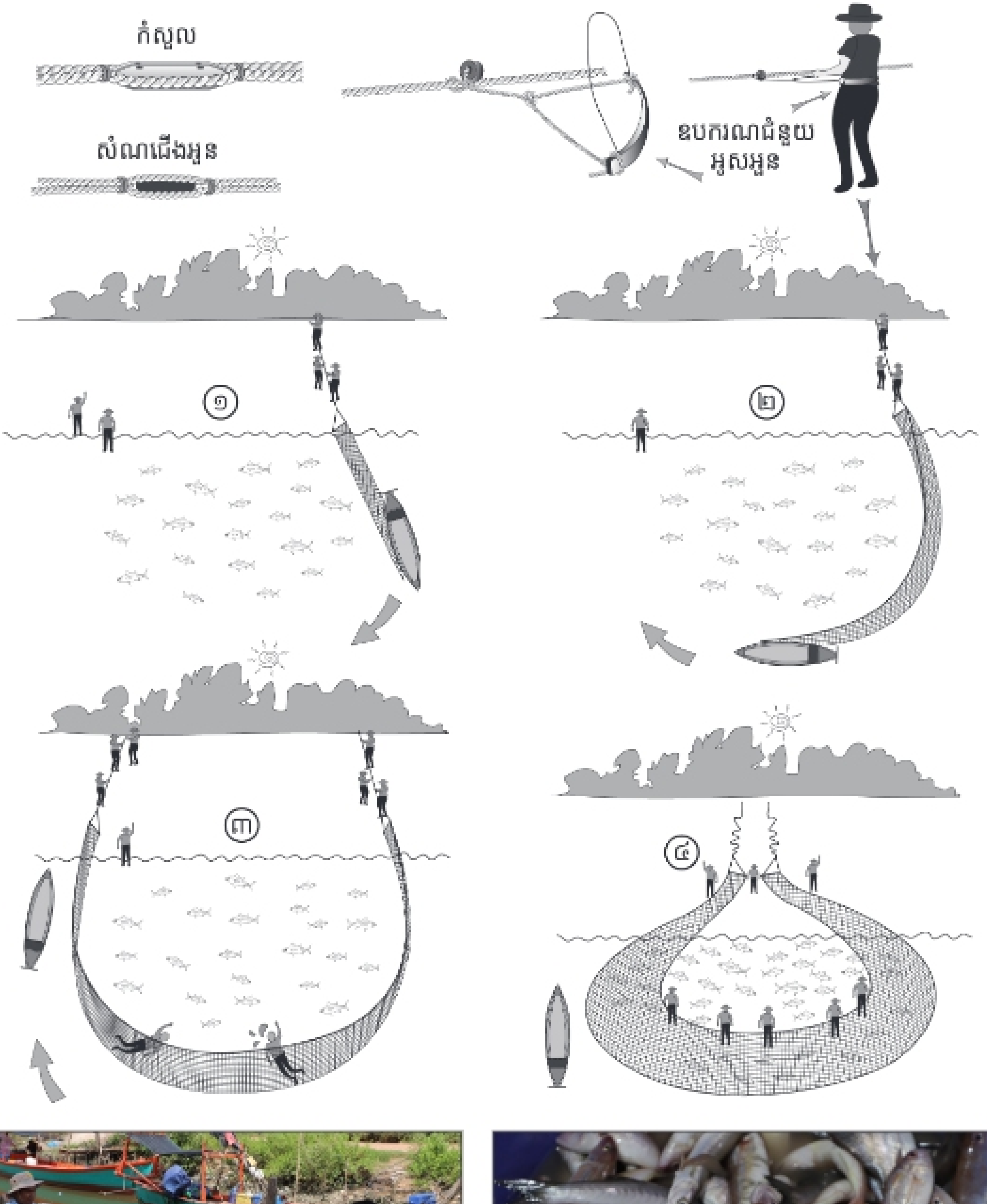

៥៦. អួនកេរ ឬមងកេរ

«អួនកេរ ឬមងកេរ» ដែលមានប្រវែងមិនលើស ២០០ម៉ែត្រ ត្រូវបានចាត់ទុកជាឧបករណ៍នេសាទខ្នាតតូច។ ចំណែកឯ អួនកេរ ឬមងកេរ ដែលមានប្រវែងលើសពី ២០០ម៉ែត្រ ត្រូវបានចាត់ទុកជាឧបករណ៍នេសាទខ្នាតមធ្យម និងត្រូវមានលិខិតអនុញ្ញាតឱ្យធ្វើនេសាទ។ វាផលិតឡើងពីសរសៃពីនីឡុងរឹង វេញ ទំហំក្រឡា ៣។ សាច់អួនមានកម្ពស់ ៥ម៉ែត្រ។ រនងលើមានកំសួល រនងក្រោមមានសំណ។ វាជាប្រភេទអួនហ៊ុម ឬព័ទ្ធ អូសទាញ ដោយកម្លាំងមនុស្ស ៥-៧នាក់ និងប្រើទូកនេសាទខ្នាតតូច ដែលភាគច្រើននេសាទនៅក្បែរឆ្នេរ ក្នុងតំបន់ទឹករាក់ៗ។ គោលដៅចាប់គឺត្រីចម្រុះប្រភេទ។ ក្នុងឧបសម្ព័ន្ធ២នៃច្បាប់ស្ដីពីជលផល សាច់អួនសម្រាប់ អួនកេរ ឬមងកេរ ត្រូវមានក្រឡាចាប់ពី ៣ស.ម ឡើង។

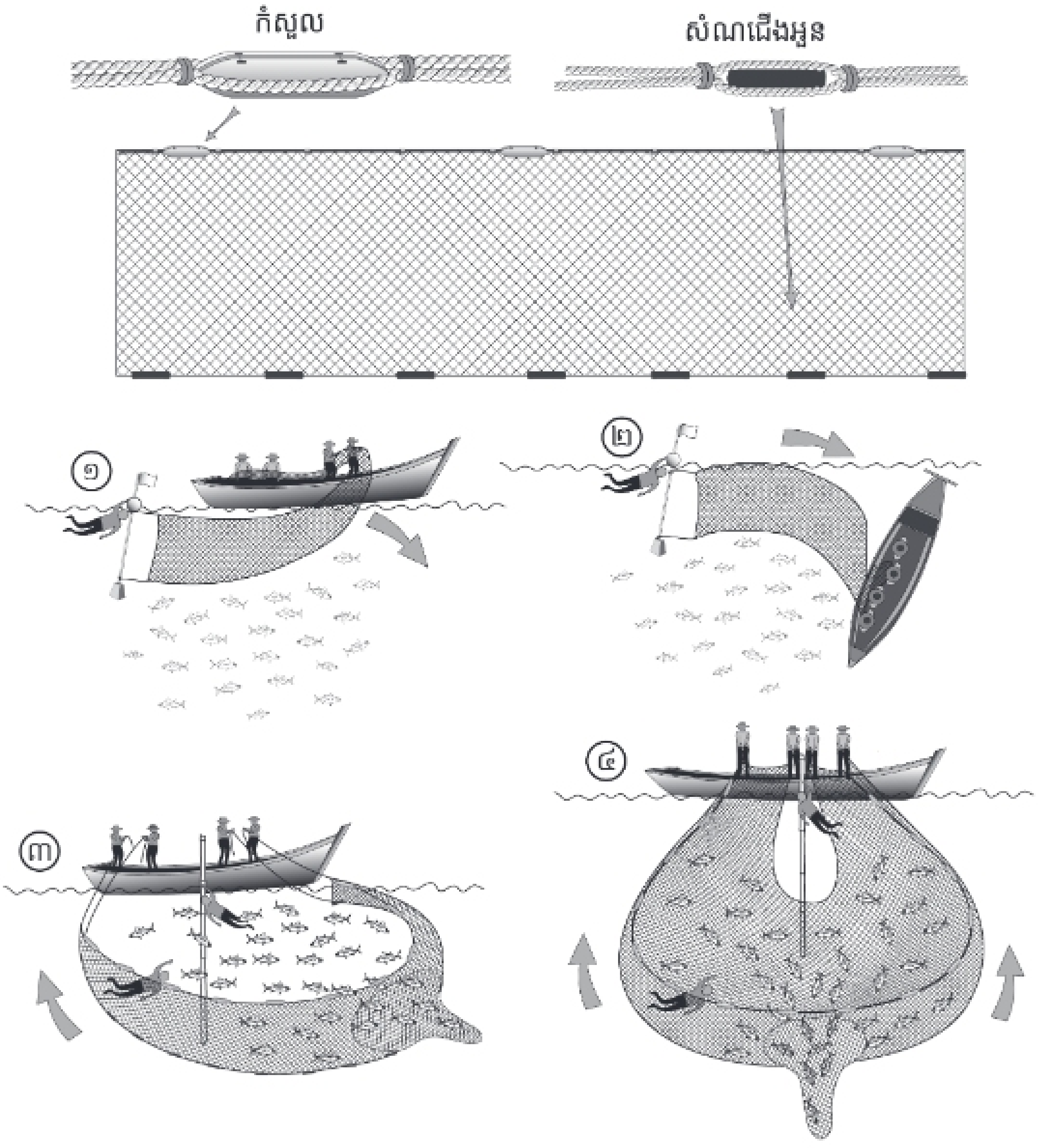

៥៧. ឈិបយន្ត

«ឈិបយន្ត» ជាឧបករណ៍នេសាទខ្នាតមធ្យម ដែលមានក្រឡាទំហំ ២ស.ម និងត្រូវមានលិខិតអនុញ្ញាតឱ្យធ្វើនេសាទ។ តួឈិបមានបីផ្នែកគឺ ផ្នែកលើ ផ្នែកក្រោម និងផ្នែកកន្ទុយ ឬឌុក។ ផ្នែកក្រោម មានខ្សែរនងក្រោមប្រវែងពី ៥ - ២៥ម៉ែត្រ ភ្ជាប់ដោយខ្សែច្រវ៉ាក់ ឬសំណ ដែលធ្វើឱ្យមានទម្ងន់សង្កត់សាច់អួនទៅលើបាតដី។ ដងឈិបយន្ត ជាឬស្សី ឈើ ឬដែក មានប្រវែងពី ៦ - ៣០ម៉ែត្រ និងអង្កត់ផ្ចិតពី ៥ - ៣០សម អាស្រ័យលើទំហំឧបករណ៍ និងទូក ព្រមទាំងមានភ្ជាប់ឧបករណ៍ជំនួយរអិលលើបាតដី នៅខាងចុងដងឈិប។ សំណាញ់ឈិប ជាសរសៃនីឡុងរឹង វេញ ទំហំក្រឡា ២សម។ បណ្ដោយសំណាញ់ឈិប មានប្រវែងពី ៦ - ៣៣ម៉ែត្រ។ គោលដៅចាប់គឺ ត្រី បង្គា។ ក្នុងឧបសម្ព័ន្ធ២នៃច្បាប់ស្ដីពីជលផល សាច់អួនសម្រាប់ឈិបយន្ត ត្រូវមានក្រឡាចាប់ពី ២ស.ម ឡើង។

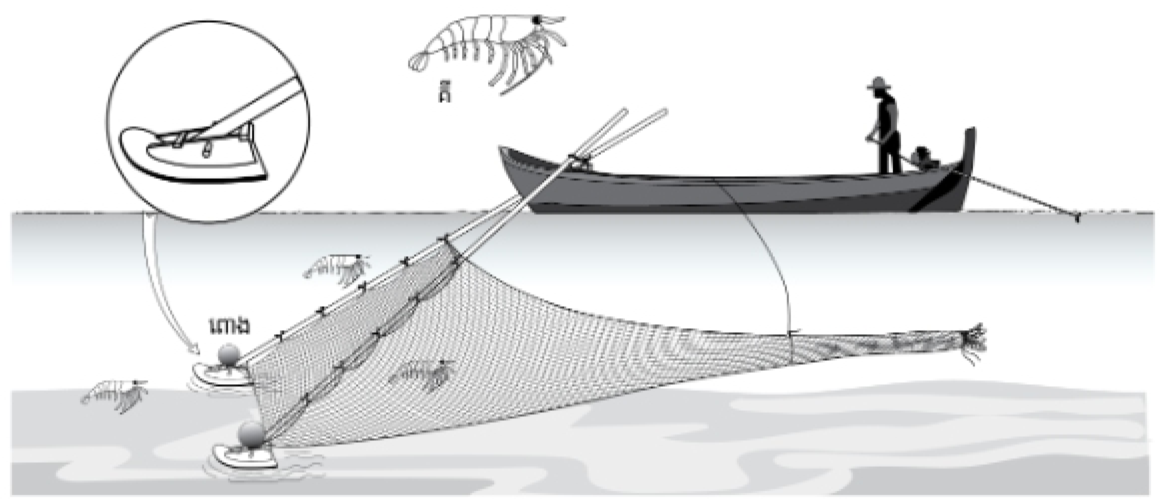

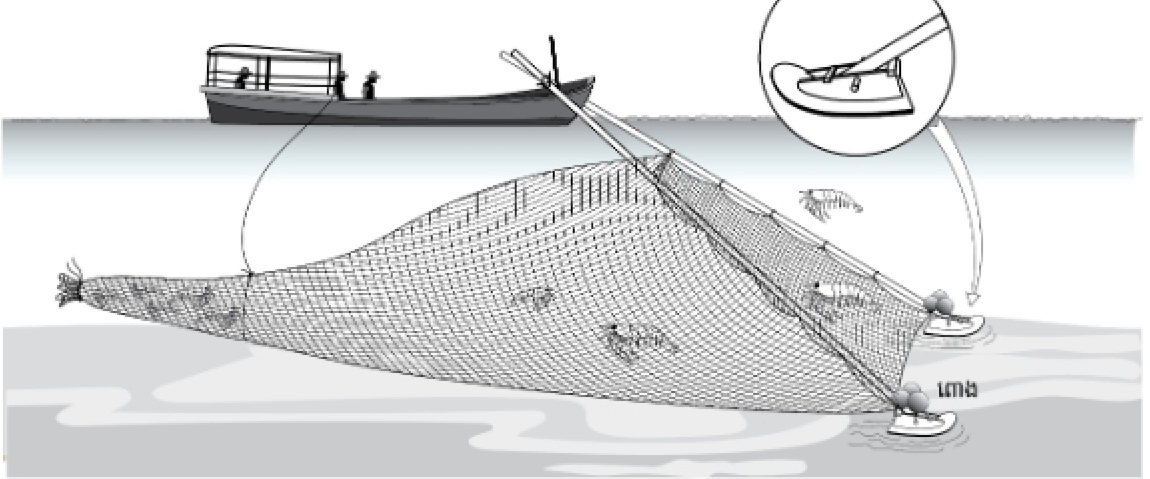

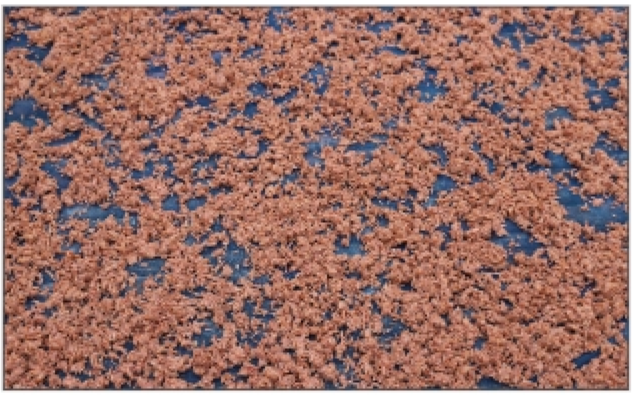

៥៨. ឈ្នាងអូសគ្រែង គ្រំ ឬលៀស

«ឈ្នាងអូសគ្រែង គ្រំ ឬលៀស» ដែលមានមាត់ឈ្នាងមិនលើសពី ១២០ស.ម ជាឧបករណ៍នេសាទខ្នាតមធ្យម និងត្រូវមានលិខិតអនុញ្ញាតឱ្យធ្វើនេសាទ។ វាផ្គុំឡើងពីសរសៃដែកអ៊ីណុក ផ្សារ ពីត្រៀមមួយទៅត្រៀមមួយ ដោយទុកចន្លោះ (ទំហំក្រឡា ២ស.ម)។ វាជាឧបករណ៍នេសាទ ដែលអូសដោយកម្លាំងម៉ាស៊ីន និងរាស់បាតដីខ្លាំង។ គោលដៅចាប់ គឺសិប្បីសត្វ (គ្រែង គ្រំ ងាវ ឬលាស) ដែលជាប្រភេទមានរស់នៅតែក្នុងកន្លែងជាក់លាក់ (មិនមាននៅគ្រប់ទីកន្លែងនៅក្នុងសមុទ្រទេ)។ ក្នុងឧបសម្ព័ន្ធ២នៃច្បាប់ស្តីពីជលផល ត្រូវមានមាត់មិនលើសពី ១,២ម៉ែត្រ និងចន្លោះពីត្រៀមមួយទៅត្រៀមមួយ ត្រូវមានចន្លោះចាប់ពី ២ស.ម ឡើង។

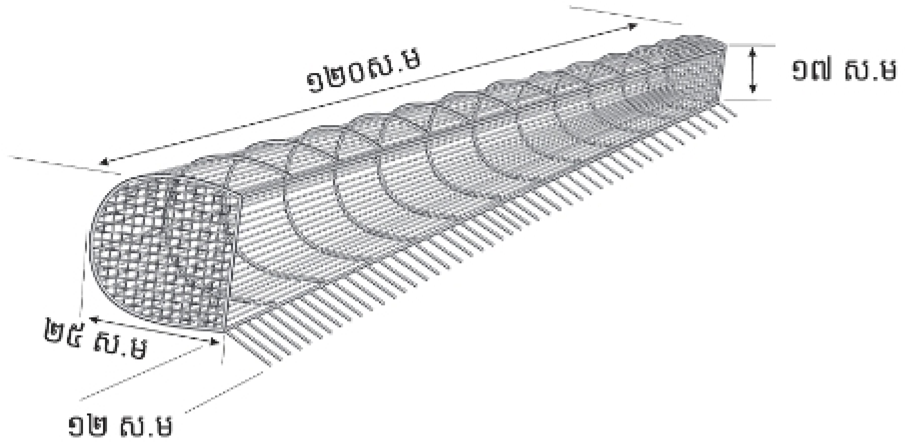

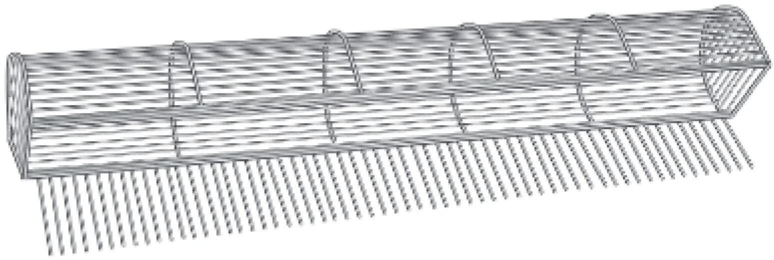

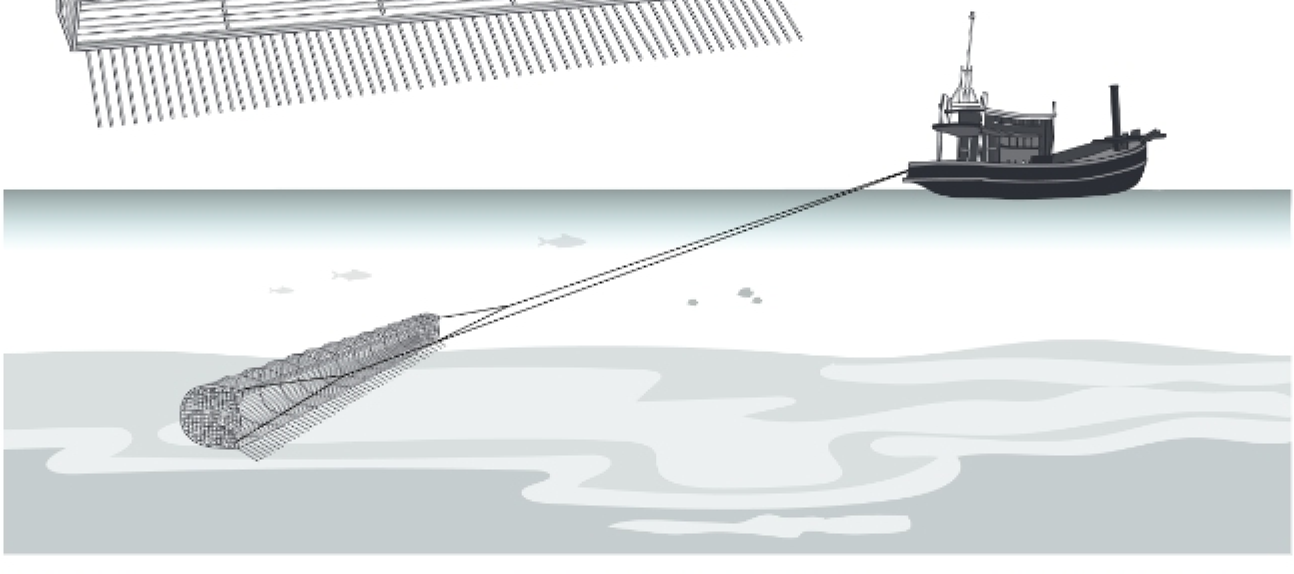

៥៩. ឈ្នាងអូសគ្រំក្រឡាហូល

«ឈ្នាងអូសគ្រំក្រឡាហូល» ដែលមានមាត់ឈ្នាងមិនលើសពី ១២០ស.ម ជាឧបករណ៍នេសាទខ្នាតមធ្យម និងត្រូវមានលិខិតអនុញ្ញាតឱ្យធ្វើនេសាទ។ វាផ្គុំឡើងពីសរសៃដែកអ៊ីណុក ផ្សារ ពីត្រៀមមួយទៅត្រៀមមួយ ដោយទុកចន្លោះ (ទំហំក្រឡា ២ស.ម)។ វាជាប្រភេទឧបករណ៍នេសាទដែលរាស់បាតដីខ្លាំង និងមានគោលដៅចាប់ គឺគ្រំក្រឡាហូល ដែលជាប្រភេទមានរស់នៅតែក្នុងកន្លែងជាក់លាក់។ ក្នុងឧបសម្ព័ន្ធ២នៃច្បាប់ស្តីពីជលផល ត្រូវមានមាត់មិនលើសពី ១,២ម៉ែត្រ និងចន្លោះពីត្រៀមមួយទៅត្រៀមមួយ ត្រូវមានចន្លោះចាប់ពី ២ស.ម ឡើង។

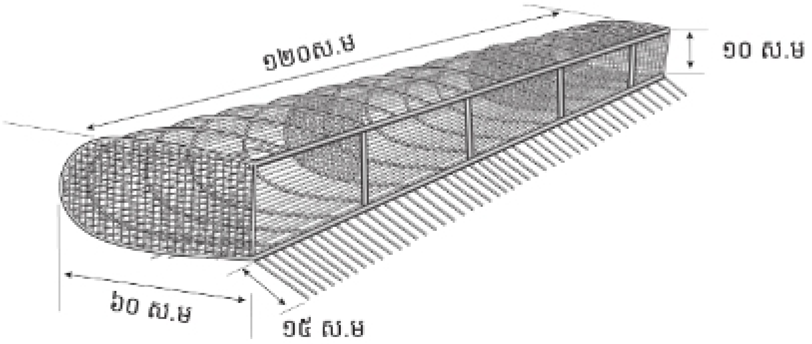

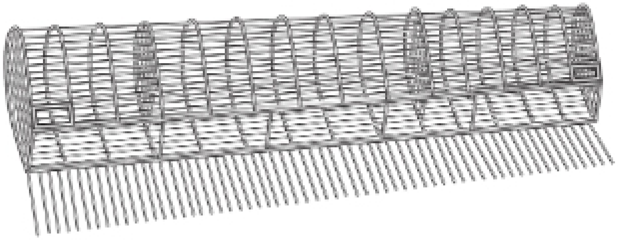

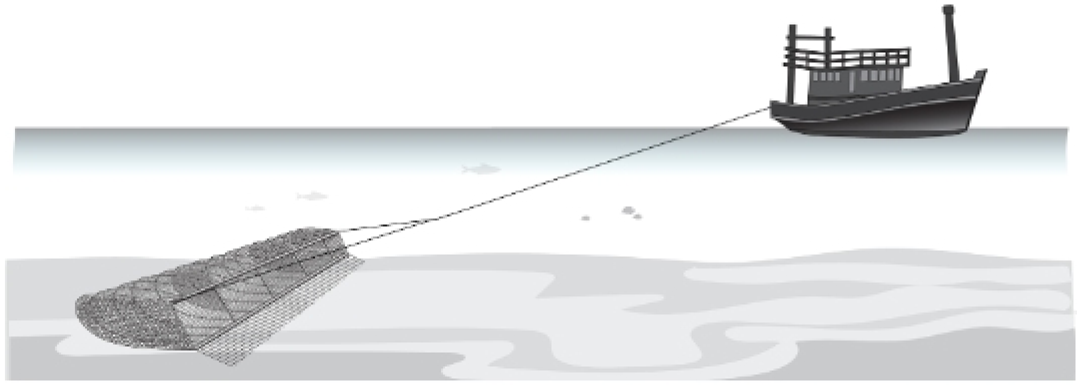

ឧបករណ៍នេសាទសមុទ្រ
ខ្នាតមធ្យម និងធំ

៦០. អួនអូស

«អួនអូស» ជាឧបករណ៍នេសាទខ្នាតមធ្យមនិងធំ និងត្រូវមានលិខិតអនុញ្ញាតឱ្យធ្វើនេសាទ។ នាវានេសាទអួនអូស ដែលមានប្រវែង ១២ ទៅ២៤ម៉ែត្រ ជានាវានេសាទខ្នាតមធ្យម ហើយអនុញ្ញាតឱ្យធ្វើនេសាទនៅសមុទ្រក្រៅ។ ដោយឡែកនាវានេសាទអួនអូសប្រវែងខ្លីជាង១២ម៉ែត្រ ក៏ត្រូវបានចាត់ទុកខ្នាតមធ្យមដែរ ប៉ុន្តែ វាត្រូវបានអនុញ្ញាតឱ្យធ្វើនេសាទក្នុងតំបន់ឆ្នេរ ដែលបានកំណត់ដោយប្រកាសក្រសួងកសិកម្ម រុក្ខាប្រមាញ់ និងនេសាទ និងសមុទ្រក្រៅ។ ចំណែក អួនអូស ដែលអូសដោយនាវានេសាទ ដែលមានប្រវែង ២៤ម៉ែត្រឡើងទៅ គឺជានាវានេសាទខ្នាតធំ ដែលអនុញ្ញាតឱ្យធ្វើនេសាទតែនៅសមុទ្រក្រៅប៉ុណ្ណោះ។ វាជាអួនអូសស្រទាប់បាតដី ដោយប្រើក្ដារតាខេជាជំនួយ ដើម្បីបើកមាត់អួននៅពេលអូស។ គោលដៅចាប់គឺ ប្រភេទវារីសត្វ ដែលរស់នៅលើ ឬក្បែរស្រទាប់បាតដី ជាពិសេសគឺពួក បង្គា ក្ដាម មឹក។ល។ ក្នុងឧបសម្ព័ន្ធ២នៃច្បាប់ស្ដីពីជលផល សាច់អួនសម្រាប់ថ្នក់កន្ទុយអួន ត្រូវមានក្រឡាចាប់ពី ១,៥ស.ម ឡើង។

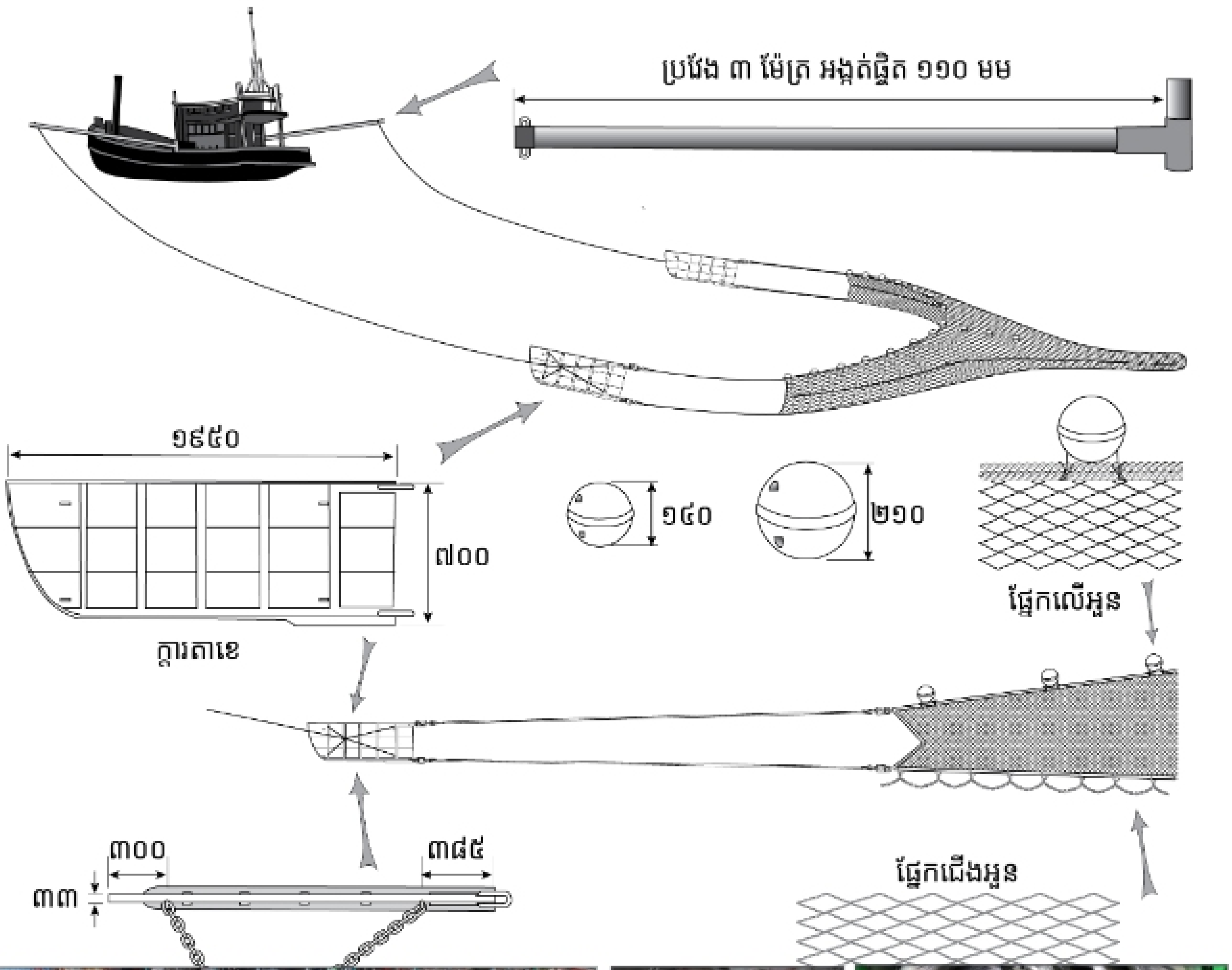

៦១. អួនទិត

«អួនទិត» ជាឧបករណ៍នេសាទខ្នាតមធ្យម និងខ្នាតធំ និងត្រូវមានលិខិតអនុញ្ញាតឱ្យធ្វើនេសាទ។ អួនទិត ដែលមានប្រវែងខ្លីជាង៥០០ម៉ែត្រ ត្រូវបានចាត់ទុកជាឧបករណ៍នេសាទខ្នាតមធ្យម។ ចំណែកឯ អួនទិត ដែលមានប្រវែងលើសពី ៥០០ម៉ែត្រ ត្រូវបានចាត់ទុកជាឧបករណ៍នេសាតខ្នាតធំ។ វាផលិតឡើងពីសរសៃនីឡុងទន់ វេញ ទំហំក្រឡា ៣សម ជម្រៅអួន ៣០ - ៤០ម៉ែត្រ។ ជាប្រភេទអួនហ៊ុមខ្នាតធំ ដោយហ៊ុមព័ទ្ធហ្វូងត្រី ជាពិសេសត្រីកាម៉ុង។ បច្ចុប្បន្ន អួនទិត ពុំសូវឃើញមានប្រើប្រាស់ទេ។ អួនទិត ត្រូវបានអនុញ្ញាតឱ្យនេសាទនៅសមុទ្រខាងក្រៅ។ ក្នុងឧបសម្ព័ន្ធ២នៃច្បាប់ស្តីពីជលផល សាច់អួនត្រូវមានក្រឡាចាប់ពី ៣ស.ម ឡើង។

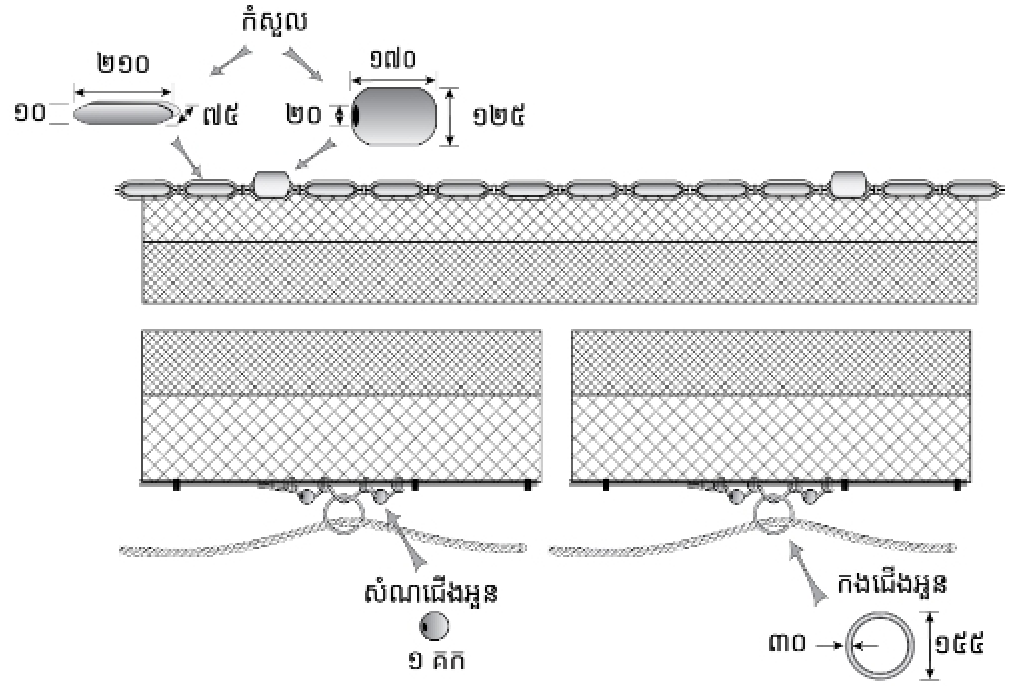

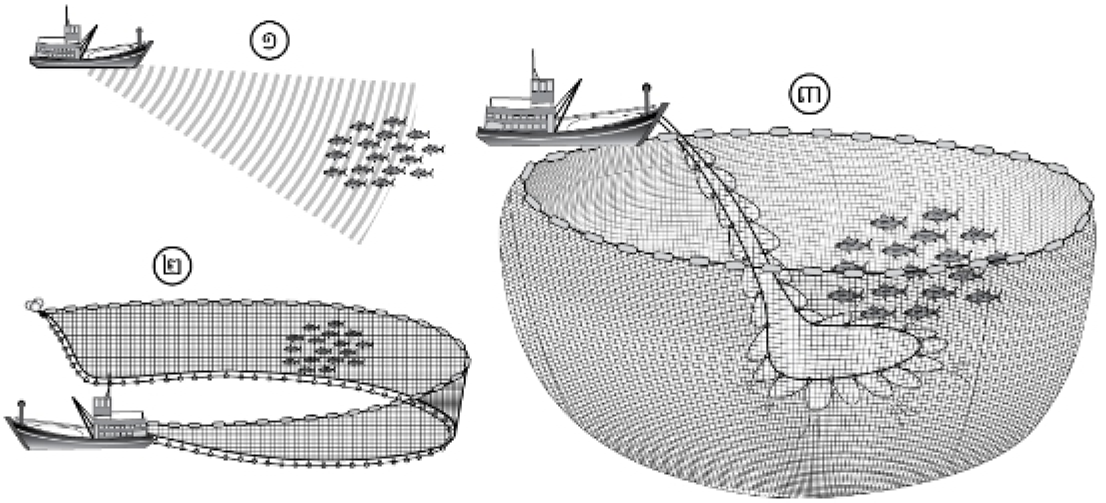

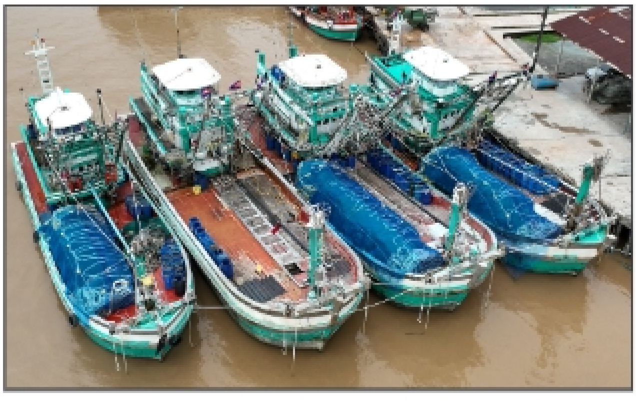

៦២. អួនហ៊ុមរួមផ្សំភ្លើង

«អួនហ៊ុមរួមផ្សំភ្លើង» គឺជាឧបករណ៍នេសាទខ្នាតមធ្យម និងធំ និងត្រូវមានលិខិតអនុញ្ញាតឱ្យធ្វើនេសាទ។ អួនហ៊ុមរួមផ្សំភ្លើង ដែលមានប្រវែងខ្លីជាង ៥០០ម៉ែត្រ ត្រូវបានចាត់ទុកជាឧបករណ៍នេសាទខ្នាតមធ្យម។ ចំណែកឯ អួនហ៊ុមរួមផ្សំភ្លើង ដែលមានប្រវែងលើសពី ៥០០ម៉ែត្រ ត្រូវបានចាត់ទុកជាឧបករណ៍នេសាទខ្នាតធំ។ វាផលិតឡើងពីសរសៃនីឡុងទន់ វេញ ទំហំក្រឡាពី ៣ស.ម។ វាមាន ២ស្រទាប់សម្រាប់ចាប់ត្រីធំ និងត្រីតូចៗ ដូចជា ត្រីកន្ទុយរឹង ត្រីសាឌីន ត្រីកាកឹម ជាដើម។ សាច់អួនមានកម្ពស់ ៦០ម៉ែត្រ។ គោលដៅចាប់ គឺហ្វូងត្រីស្រទាប់លើ និងស្រទាប់កណ្តាល។ ឧបករណ៍នេសាទប្រភេទនេះ មិនត្រូវបានអនុញ្ញាតឱ្យធ្វើការនេសាទនៅក្នុងតំបន់ឆ្នេរ ឬតាមឆ្នេរឡើយ។ អួនហ៊ុមរួមផ្សំភ្លើង ត្រូវបានអនុញ្ញាតឱ្យទៅធ្វើការនេសាទនៅសមុទ្រខាងក្រៅ។ ក្នុងឧបសម្ព័ន្ធ២នៃច្បាប់ស្តីពីជលផល សាច់អួនសម្រាប់ អួនហ៊ុមរួមផ្សំភ្លើង ត្រូវមានក្រឡាចាប់ពី ៣,៥ស.ម ឡើង។

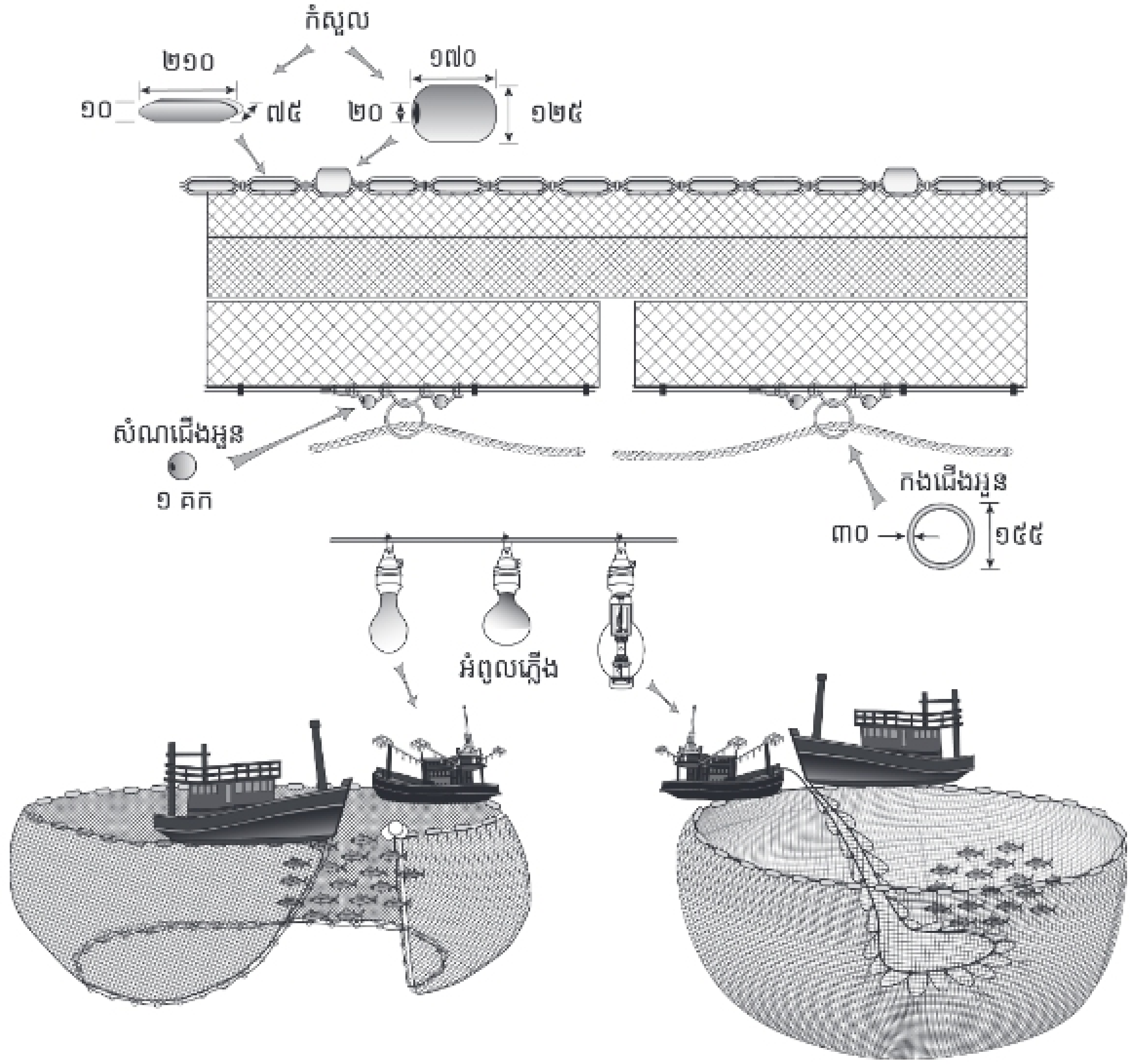

៦៣. អួនកាកឹម

«អួនកាកឹម» គឺជាឧបករណ៍នេសាទខ្នាតមធ្យម និងធំ និងត្រូវមានលិខិតអនុញ្ញាតឱ្យធ្វើនេសាទ។ អួនកាកឹម ដែលមានប្រវែងមិនលើសពី ៥០០ម៉ែត្រ ត្រូវបានចាត់ទុកជាឧបករណ៍នេសាទខ្នាតមធ្យម។ ចំណែកឯ អួនកាកឹម ដែលមានប្រវែងលើសពី ៥០០ម៉ែត្រ ត្រូវបានចាត់ទុកជាឧបករណ៍នេសាទខ្នាតធំ។ វាផលិតឡើងពីសរសៃនីឡុងទន់ វេញទំហំក្រឡាពី ០,៥ស.ម។ ជម្រៅអួន ៦០ម៉ែត្រ។ វាជាប្រភេទអួនហ៊ុមខ្នាតធំ ហ៊ុមព័ទ្ធហ្វូងត្រី។ គោលដៅចាប់គឺត្រីកាកឹម។ អួនកាកឹម ត្រូវបានអនុញ្ញាតឱ្យនេសាទនៅសមុទ្រខាងក្រៅ។ ក្នុងឧបសម្ព័ន្ធ២នៃច្បាប់ស្តីពីជលផលសាច់អួនសម្រាប់ អួនកាកឹម ត្រូវមានក្រឡាចាប់ពី ០,៥ស.ម ឡើង។

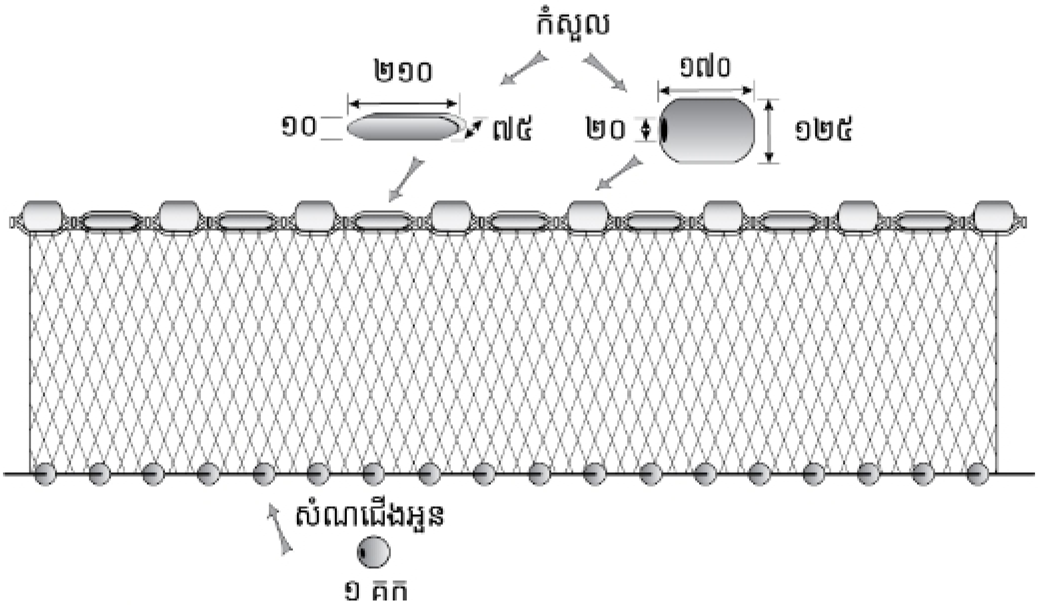

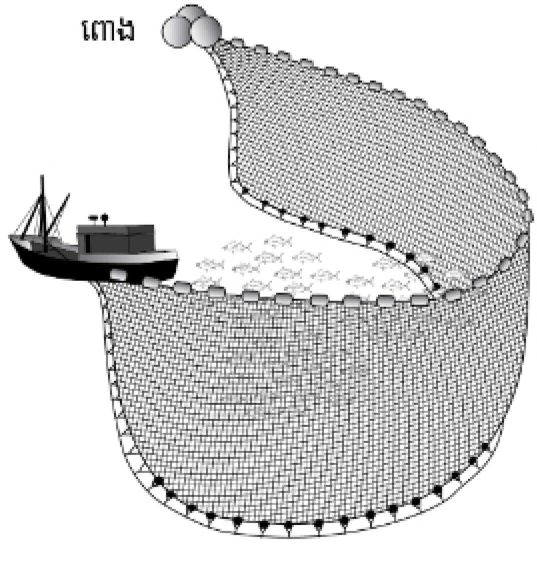

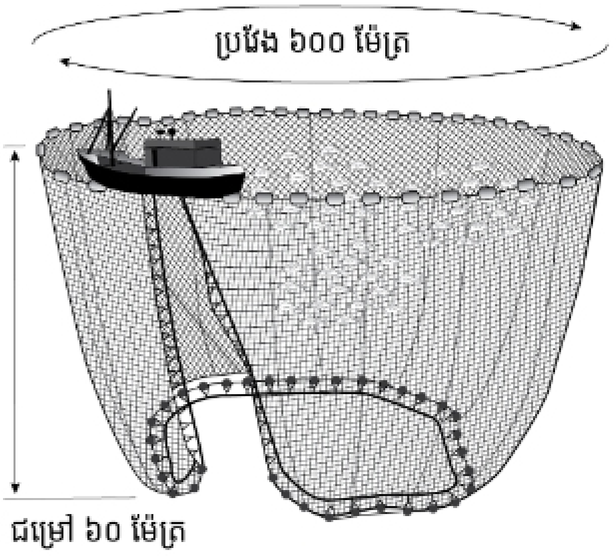

៦៤. អួនអូសគូ
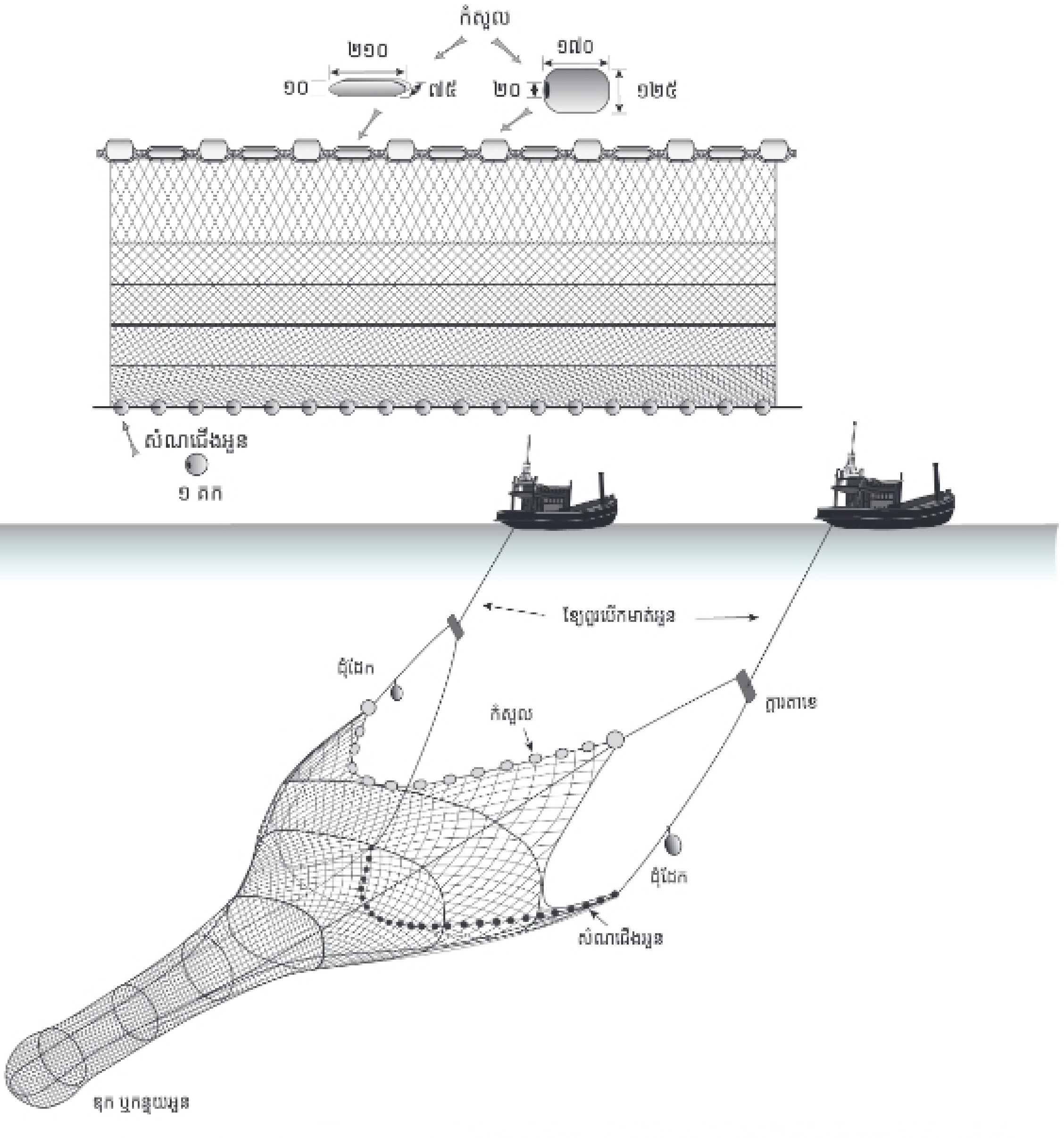
«អួនអូសគូ» ជាឧបករណ៍នេសាទខ្នាតធំ និងត្រូវមានលិខិតអនុញ្ញាតឱ្យធ្វើនេសាទ។ ក្រឡាថ្នក់កន្ទុយអួនមានទំហំ ១,៥ស.ម។ ក្រឡាអួន មានទំហំរៀងគ្នា ចាប់ពីស្លាបនៃមាត់អួន ៤ស.ម ដល់ទៅកន្ទុយអួនផ្នែកនៃឌុក ១,៥សម។ វាមានរាងជាសាជី បណ្ដោយសាច់អួន មានប្រវែងពី២០-៣០ម៉ែត្រ បើកមាត់អួនសងខាងដោយនាវាធុនធំចំនួន ២គ្រឿង អូសទន្ទឹមគ្នាក្នុងល្បឿនលឿន។ វាជាប្រភេទអួនអូសនៅពាក់កណ្ដាលទឹក និងមិនត្រូវបានអនុញ្ញាតឱ្យធ្វើការនេសាទក្នុងតំបន់នេសាទតាមឆ្នេរឡើយ។ អួនអូសគូ ត្រូវបានអនុញ្ញាតឱ្យនេសាទនៅសមុទ្រខាងក្រៅ។ ក្នុងឧបសម្ព័ន្ធ ២នៃច្បាប់ស្ដីពីជលផល សាច់អួនសម្រាប់ ថ្នក់កន្ទុយអួនអូសគូ ត្រូវមានក្រឡាចាប់ពី ១,៥ស.ម ឡើង។